ԷԼԵԿՇԻՆ

ՆԱԽԱԳԻԾ

«ՎԱՆԱՁՈՐԻ ԲԺՇԿԱԿԱՆ ԿԵՆՏՐՈՆ» ՓԲԸ-Ի «ՆԱՐԵԿ» ՄԱՍՆԱՇԵՆՔԻ ԸՆԹԱՑԻԿ ՆՈՐՈԳՄԱՆ /ԳԼԽԱՎՈՐ ՄԱՍՆԱՇԵՆՔ/

ԳԻՐՔ – 2 ԳԾԱԳՐԱԿԱՆ ՄԱՍ

«ԷԼԵԿՇԻՆ» ՍՊԸ

ՆԱԽԱԳԻԾ

«ՎԱՆԱՁՈՐԻ ԲԺՇԿԱԿԱՆ ԿԵՆՏՐՈՆ» ՓԲԸ-Ի «ՆԱՐԵԿ» ՄԱՍՆԱՇԵՆՔԻ ԸՆԹԱՑԻԿ ՆՈՐՈԳՄԱՆ /ԳԼԽԱՎՈՐ ՄԱՍՆԱՇԵՆՔ/

ՊԱՏՎԵՐ՝ **ԲՀԿ-ԳՀԾՁԲ- 25/76**

ՀԱՄԱՁԱՅՆԵՑՎԱԾ Է՝

ՊԱՏՎԻՐԱՏՈՒ՝ «ՎԱՆԱՁՈՐԻ ԲԺՇԿԱԿԱՆ ԿԵՆՏՐՈՆ» ՓԲԸ

ԼԻՑԵՆԶԻԱ ՔՊԼ 000538, 2-րդ դաս

«ԷԼԵԿՇԻՆ» ՍՊԸ ՏՆՕՐԵՆ Հ. ԴԱՎԹՅԱՆ

Ն.Գ.Ճ. Ա. ՂՈՒԿԱՍՅԱՆ

Ք. ՎԱՆԱՁՈՐ 2025թ.

Թերթերի անվանացանկ

N°N°	Անվանումը	Թերթ
1	Ընդհանուր տվյալներ	ԸՏ - 1
2	Իրադրային հատակագիծ /հանույթ/	ԳՀ - 1
3	Գլխավոր հատակագիծ	ԳՀ - 2
4	Գլխավոր հատակագիծ չափադրումով	ԳՀ - 3
5	Գլխավոր մուտքի թեքահարթակ: Թեքահարթակ-1	ԳՀ - 4
6	Հատույթներ Ա - Ա; Բ - Բ; Գ - Գ; Մետաղական ցանկապատ	ԳՀ - 5
7	Նժդեհի փողոցի երկայնքով ցանկապատ-1-ի տեսքը: Դարպաս: Դռնակ: Ցանկապատի բջիջ ՑԲ-1	ԳՀ - 6
8	Շարժական դարպասի ընդհանուր տեսքը	ԳՀ - 7
9	Շարժական դարպաս: Ե/բ կանգնակի ամրանավորումը	ԳՀ - 8
10	"Նարեկ" հիվանդանոցի 1-ին հարկի գոյություն ունեցող հատակագիծ	ՃՇ - 1
11	"Նարեկ" հիվանդանոցի 2-րդ հարկի գոյություն ունեցող հատակագիծ	ՃՇ - 2
12	1-ին և 2-րդ հարկերի քանդման աշխատանքների ծավալներ	ՃՇ - 3
13	1-ին առաջին հարկի հատակագիծ /նախագծվող/	ՃՇ - 4
14	1-ին հարկի սենքերի անվանացանկ: Հատույթ "1": Հատույթ Ա-Ա	ՃՇ - 5
15	1-ին հարկի սենքերի հարդարման ափոփագիր	ՃՇ - 6
16	2-րդ հարկի հատակագիծ /նախագծվող/	ՃՇ - 7
17	2-րդ հարկի հատակագիծ կահույքով	ՃՇ - 8
18	2-րդ հարկի սենքերի անվանացանկ; Միջանցքի նստարաններ; Հանգույց-1; Սանհանգույցի հատակագիծ	ՃՇ - 9
19	2-րդ հարկի սենքերի հարդարման ափոփագիր	ՃՇ - 10
20	Տեխնիկական հարկի հատակագիծ: Տանիքի ծածկի հանգույց: Տանիքի շին աշխատանքների ծավալներ	ՃՇ - 11
21	Տանիքի հատակագիծ	ՃՇ - 12
22	Ճակատներ 1 - 12; 12 - 1	ՃՇ - 13
23	Ճակատներ Է - Ա; Ա - Է	ՃՇ - 14
24	Կտրվածք 1-1	ՃՇ - 15
25	Միաձույլ ե/բ աստիճաններ - 1; Հատույթ 3 - 3; Ամրանի մասնագիր	ՃՇ - 16
26	Հատույթներ 1-1; 2-2; Ա-Ա; Բ-Բ; Ծռվող էլեմենտների անվանացանկ	ՃՇ - 17
27	Միաձույլ ե/բ աստիճաններ - 2; Հատույթ 3 - 3; Ամրանի մասնագիր	ՃՇ - 18
28	Հատույթներ 4-4; 5-5; Ա-Ա: Միաձույլ ե/բ աստիճաններ-3, Հատույթ 6-6	ՃՇ - 19
29	1-ին հարկի հատակագիծ թթվածնի խողովակաշարի սխեմայով	ՃՇ - 20
30	2-րդ հարկի հատակագիծ թթվածնի խողովակաշարի սխեմայով	ՃՇ - 21

ՀՀ ԼՈՌՈՒ ՄԱՐԶԻ ՎԱՆԱՁՈՐ ՔԱՂԱՔԻ <<ՆԱՐԵԿ>> ՀԻՎԱՆԴԱՆՈՑԻ ՄԱՍՆԱՇԵՆՔԻ ԸՆԹԱՑԻԿ ՆՈՐՈԳՄԱՆ ՆԱԽԱԳԻԾԻ ՀԱՄԱՐ ՀԻՄՔ Է ՀԱՆԴԻՍԱՑԵԼ ՃԱՐՏԱՐԱՊԵՏԱՀԱՏԱԿԱԳԾԱՅԻՆ ԱՌԱՋԱԴՐԱՆՔԸ, ՏԵԽՆԻԿԱԿԱՆ ՊԱՅՄԱՆՆԵՐԸ ԵՎ ՓՈՐՁԱՔՆՆՈՒԹՅԱՆ ՏՎԱԾ ԵԶՐԱԿԱՑՈՒԹՅՈՒՆԸ:

ԵԼԱԿԵՏԱՅԻՆ ՏՎՅԱԼՆԵՐ

Սեյսմիկ գոտի - 3
Ձյան շերտի հաստությունը -24 սմ
Ձյան նորմատիվային ճնշումը -74 կգ/մ²
Բնահողի սառչման խորությունը -74 սմ

ԲԱՑԱՏՐԱԳԻՐ

Շենքը հատակագծում խաչաձև է, երկհարկանի, իսկ թևերի հատման ընդհանուր հատվածամասի վրա բարձրացված է տեխնիկական հարկը 16,2*16,2մ առանցքային չափերով, որտեղ տեղակայված են օդափոխության համակարգի սարքավորումները և էլ վահանակները:

Երկայնական և լայնական թևերի առանցքային չափերն են համապատասխանաբար 16,2*56,1 մ և 16,2*37,8 մ:

Արտաքին պատերը միաձույլ երկաթբետոն են 26 սմ հաստությամբ: Արտաքինից տաքացված են փրփրապլաստե սալերով 14 սմ հաստությամբ, որի վրա իրականացված է ճակատային ծեփամածկում ցանցի վրա:

Միջհարկային ծածկը միաձույլ երկաթբետոնե սալ է +3,900 նիշի վրա: Երկրորդ հարկի ծածկը կառուցված է փայտե հեծաններով, իսկ միջհեծանային տարածքը լրացված է փրփրապլաստե սալերով 20 սմ հաստությամբ:

Տանիքը իրականացված է փայտե կոնստրուկցիաներով, որի վրա տախտակամածն է և ճկուն կղմինդրով տանիքածածկը: Գոյություն ունեցող տանիքի ծածկույթը տեղ-տեղ վնասված է, որտեղից անձրևաջրերը թափանցում են ներքին հարկերը, որի հետևանքով մասամբ վնասվել են 1-ին և 2-րդ հարկերի կախովի առաստաղը "արմստրոնգ տիպի", գիպսաստվարաթղթե միջնորմները, վինիլե հատակները:

Ըստ ՃՀԱ-ի շենքի 1-ին հարկի հատակագիծը չի փոփոխվում, իսկ 2-րդ հարկում կատարված է մասնակի վերահատակագծում: 1-ին և 2-րդ հարկերում միջնորմները իրականացված են երկշերտ գիպսաստվարաթղթե սալերով մետաղական հիմնակմախքի վրա: Առաստաղը կախովի է "արմստրոնգ" տիպի հատակից 2,7մ բարձրության վրա:

Պատուհանները մետեղապլաստե են, գտնվում են լավ վիճակում: Արտաքին պատուհանագոգերը նախատեսվում է իրականացնել բազալտե սալիկներով:

Դռները փայտից են, երեսապատված, գտնվում են լավ վիճակում: Վնասված դռները նախատեսվում է վերանորոգել կամ փոխարինել 2-րդ հարկի ապամոնտաժված դռներով:

Սույն նախագծով նախատեսվում է քանդել 2-րդ հարկի "արմստրոնգ" տիպի առաստաղների պանելները, որոնցով պետք է վերականգնել 1-ին հարկի վնասված-քայքայված առաստաղները, իսկ 2-րդ հարկի առաստաղը իրականացնել նոր "արմստրոնգ" տիպի պանելներով:

Նախագծային աշխատանքները կատարելիս աշխատել ենք առավելագույնս պահպանել գոյություն ունեցող հատակագծերը:

1-ին հարկում տեղակայված է ընդունարանը, ախտորոշիչ բաժանմունքը, վիրահատական բլոկը: Հատակագիծը փոփոխության չի ենթարկվել, միայն ավելացվել է սանհանգույց սակավաշարժ խմբի անձանց համար:

2-րդ հարկում հիվանդասենյակների հատվածը վերահատակագծված է, որտեղ տեղակայվել է վիրաբուժական բաժանմունքը 5-7 մահճակալ և թերապիայի բաժանմունքը 32-34 մահճակալ: Հիվանդասենյակները 2, 3 և 4 մահճակալով են՝ ներկառուցված սանհանգույցներով:

ՆԱԽԱԳԻԾԸ ՊԱՏՐԱՍՏՎԵԼ Է ՀԱՅԱՍՏԱՆԻ ՀԱՆՐԱՊԵՏՈՒԹՅԱՆ ՇԻՆԱՐԱՐԱԿԱՆ ՆՈՐՄԵՐԻ ՊԱՀԱՆՋՆԵՐԻՆ ՀԱՄԱՊԱՏԱՍԽԱՆ.

ՀՀՇՆ 30-01-2023 «ՔԱՂԱՔԱՇԻՆՈՒԹՅՈՒՆ, ՔԱՂԱՔԱՑԻՆ ԵՎ ԳՅՈՒՂԱԿԱՆ ԲՆԱԿԱՎԱՅՐԵՐԻ ՀԱՏԱԿԱԳԾՈՒՄ ԵՎ ԿԱՌՈՒՑԱՊԱՏՈՒՄ»
ՀՀՇՆ22-01-2024 «ՇԻՆԱՐԱՐԱԿԱՆ ԿԼԻՄԱՅԱԲԱՆՈՒԹՅՈՒՆ»
ՀՀՇՆ 20-04-2020 «ԵՐԿՐԱՇԱՐԺԱԴԻՄԱՑԿՈՒՆ ՇԻՆԱՐԱՐՈՒԹՅՈՒՆ. ՆԱԽԱԳԾՄԱՆ ՆՈՐՄԵՐ»
ՀՀՇՆ 52-01.2021 «ԲԵՏՈՆԵ և ԵՐԿԱԹԲԵՏՈՆԵ ԿՈՆՍՏՐՈՒԿՑԻԱՆԵՐ»
ՀՀՇՆ 53-01.2020 «ՊՈՂՊԱՏԵ ԿՈՆՍՏՐՈՒԿՑԻԱՆԵՐ»
ՀՀՇՆ 31-03.04-2022 «ՆԱԽԱԴՊՐՈՑԱԿԱՆ ՀԱՍՏԱՏՈՒԹՅՈՒՆՆԵՐԻ ՇԵՆՔԵՐ. ՆԱԽԱԳԾՄԱՆ ՆՈՐՄԵՐ»
ՀՀՇՆ 13-03-2022 «ԿՐՈՂ ԵՎ ՊԱՏՈՂ ԿՈՆՍՏՐՈՒԿՑԻԱՆԵՐ»
ՀՀՇՆ 20-02-2024 «ԲԵՌՆՎԱԾՔՆԵՐ ԵՎ ԱԶԴԵՑՈՒԹՅՈՒՆՆԵՐ»
ՀՀՇՆ 20-06-2014 «ՇԵՆՔԵՐԻ ԵՎ ԿԱՌՈՒՑՎԱԾՔՆԵՐԻ ՎԵՐԱԿԱՌՈՒՑՈՒՄ, ՎԵՐԱԿԱՆԳՆՈՒՄ ԵՎ ՈՒԺԵՂԱՑՈՒՄ. ՀԻՄՆԱԿԱՆ ԴՐՈՒՅԹՆԵՐ»
ՀՀՇՆ IV-11.07.01-2006 «ՇԵՆՔԵՐԻ ԵՎ ՇԻՆՈՒԹՅՈՒՆՆԵՐԻ ՄԱՏՉԵԼԻՈՒԹՅՈՒՆԸ ԲՆԱԿՉՈՒԹՅԱՆ ՍԱԿԱՎԱՇԱՐԺՈՒՆ ԽՄԲԵՐԻ ՀԱՄԱՐ»
ՀՀՇՆ 31-03.02-2022 «ՀԱՅԱՍՏԱՆԻ ՀԱՆՐԱՊԵՏՈՒԹՅԱՆ ՔԱՂԱՔԱՑԻԱԿԱՆ ՊԱՇՏՊԱՆՈՒԹՅԱՆ ՊԱՇՏՊԱՆԱԿԱՆ ԿԱՌՈՒՑՑԵՐ»
ՀՀՇՆ 31-04-2022 «ՏԱՆԻՔՆԵՐ և ՏԱՆԻՔԱԾԱԾԿԵՐ»
ՀՀՇՆ 31-04.05-2023 «ՀԱՏԱԿՆԵՐ»
ՀՀՇՆ 24-01-2016 «ՇԵՆՔԵՐԻ ՋԵՐՄԱՅԻՆ ՊԱՇՏՊԱՆՈՒԹՅՈՒՆ»
ՀՀՇՆ 22-03-2017 «ԱՐՀԵՍՏԱԿԱՆ ԵՎ ԲՆԱԿԱՆ ԼՈՒՍԱՎՈՐՈՒՄ»
ՀՀՇՆ 43-01-2025 «ԲՆԱԿԵԼԻ ԵՎ ՀԱՍԱՐԱԿԱԿԱՆ ՇԵՆՔԵՐԻ ԷԼԵԿՏՐԱՍԱՐՔԱՎՈՐՈՒՄԸ. ՆԱԽԱԳԾՄԱՆ ՆՈՐՄԵՐ»
ՀՀՇՆ 13-02-2022 «ԱՆՎՏԱՆԳՈՒԹՅԱՆ ՏԵԽՆԻԿԱՆ ՇԻՆԱՐԱՐՈՒԹՅՈՒՆՈՒՄ»
ՀՀՇՆ 30-02-2022 «ՏԱՐԱԾՔԻ ԲԱՐԵԿԱՐԳՈՒՄ» ՇԻՆԱՐԱՐԱԿԱՆ ՆՈՐՄԵՐ
ՀՀՇՆ 31-03 «ՀԱՍԱՐԱԿԱԿԱՆ ՇԵՆՔԵՐ և ՇԻՆՈՒԹՅՈՒՆՆԵՐ»

ՏՆՕՐԵՆ	Հ. ԴԱՎԹՅԱՆ		ՎԱՆԱՁՈՐԻ ԲԺՇԿԱԿԱՆ ԿԵՆՏՐՈՆ ՓԲԸ-Ի "ՆԱՐԵԿ" ՄԱՍՆԱՇԵՆՔԻ ԸՆԹԱՑԻԿ ՆՈՐՈԳՄԱՆ ՆԱԽԱԳԻԾ	ՊԱՏՎԵՐ	
Ն.Գ.Ճ.	Ա. ՂՈՒԿԱՍՅԱՆ				
ԳԾԵՑ	Դ. ՇԵՐՄԱԶԱՆՅԱՆ		ՊԱՏՎԻՐԱՏՈՒ՝ ՎԱՆԱՁՈՐԻ ԲԺՇԿԱԿԱՆ ԿԵՆՏՐՈՆ ՓԲԸ	ԹԵՐԹ	ԹԵՐԹԵՐ
				ԸՏ - 1	28
			Ընդհանուր տվյալներ	ԷԼԵԿՇԻՆ	

Իրադրային հատակագիծ /հանույթ/

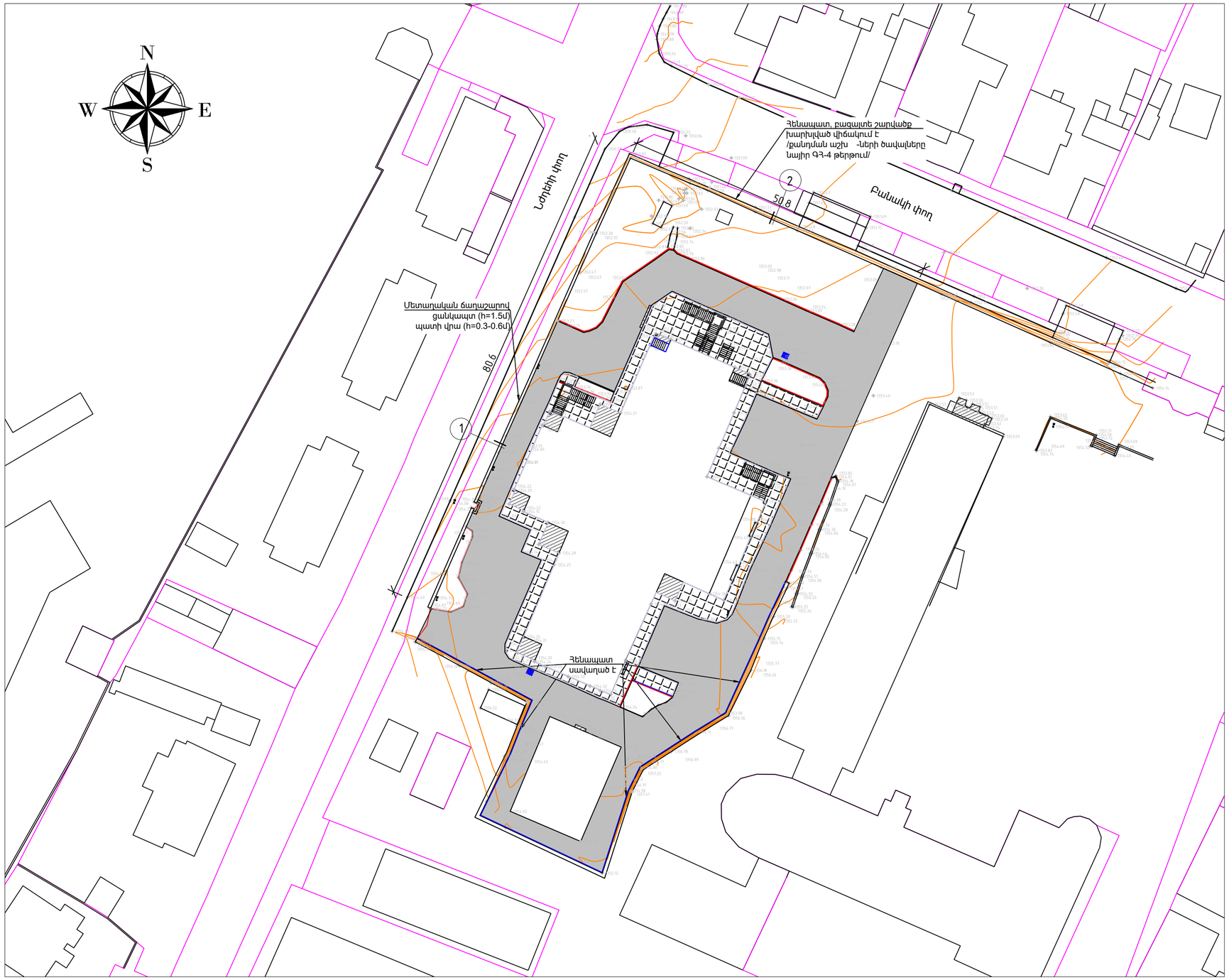

Բացատրագիր

Հիվանդանոցի տարածքը գտնվում է Բաթումի և Բանակի փողոցների խաչմերուկի հարավ-արևելյան կողմում: Հիվանդանոցի հարևանությամբ տարածքի հարավային մասում գտնվում է կաթսայատունը: Հիվանդանոցի տարածքը շրջափակված է տարբեր բարձրությունների հենապատերով, որոնց վրա տեղադրված են մետաղական ճաղավոր ցանկապատ: Հենապատերը սվաղած են ց/ավազե շաղախով, որոնց մեծ մասը անջատված են պատերից, որոնք պետք է ամբողջությամբ քանդել և պատերի մակերևույթները նախապատրաստել նոր սավաղի և բազալտե սալիկներով երեսապատման համար:
Հիվանդանոցի պարագծով իրականացված է մայթ 1,0*1,0 մ չափերով բետոնե սալիկներով: Հիվանդանոցի շուրջը շրջանաձև ավտոճանապարհն է քայքայված ասֆալտե ծածկույթով: Տարածքի մնացած մասերը կանաչապատ են:
Ճանապարհները, մայթերը և կանաչապատ գոտիները սահմանազատված են բետոնե եզրաքարերով: Բետոնե սալերը և եզրաքարերը քայքայված են մթնոլորտային ազդեցությունների և բնահողի նստվածքների հետևանքով:
Նախագծով նախատեսվում է քանդել ասֆալտե ծածկույթը, բետոնե եզրաքարերը, կանաչապատ գոտիները մաքրել վայրի աճած մացառներից:
Հիվանդանոցի տարածքը շրջափակված է հենապատերով և մետաղական ճաղաշարերով: Մետաղական ճաղաշարերը պետք է ապամոնտաժել:

Քանդման աշխատանքների ծավալները

№№	Անվանումը	Ծավալը
1	Ասֆալտե ծածկույթի քանդում	2050,0 մ²
2	Բետոնե եզրաքարերի քանդում	335.8 գծմ
3	Բետոնե սալերի /1,0*1,0մ/ քանդում	546.0 մ²
4	Հենապատերի վրայից հին սավաղի քանդում	363.0 մ²
5	Ցանկապատերի մետաղական ճաղաշարերի ապամոնտաժում	3350.0 կգ

Հատույթ -2

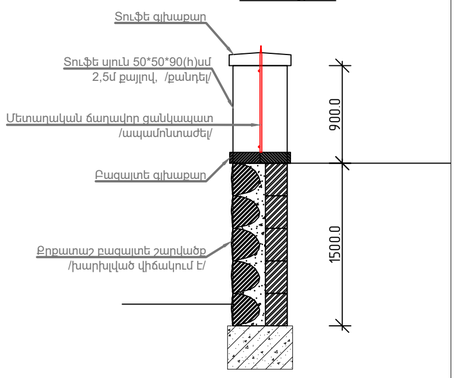

Հատույթ -1

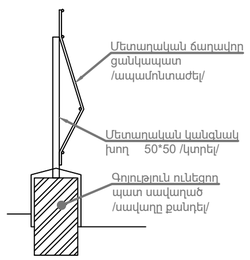

Պայմանական նշաններ

- Բետոնե սալիկներ
- Բետոնե հարթակներ
- Ասֆալտե ծածկույթ /քայքայված/
- Ծառ
- Լապտեր

ՏՆՕՐԵՆ	Հ. ԴԱՎԹՅԱՆ		ՎԱՆԱՁՈՐԻ ԲԺՇԿԱԿԱՆ ԿԵՆՏՐՈՆ ՓԲԸ-Ի ԴԱՐԵԿ՝ ՄԱՆԱՀԵՏԻՆ ՆՈՐՈԳՄԱՆ ՆԱԽԱԳԻԾ	ՊԱՏՎԵՐ
Ն.Գ.Ճ.	Ա. ՂՈՒԿԱՍՅԱՆ			
ԳԾԵՑ	Դ. ՇԵՐՄԱԶԱՆՅԱՆ		Պատվիրատու՝ Վանաձորի բժշկական կենտրոն	ԹԵՐԹ ԳՀ - 1 / ԹԵՐԹԵՐ 28
			Իրադրային հատակագիծ /հանույթ/	ԷԼԵԿՇԻՆ

Գլխավոր հատակագիծ

Օբյեկտների անվանացանկ	
Հ/հ	Անվանումը
1	Հիվանդանոցի մասնաշենք
2	Կաթսայատուն
3	Պահակակետ
4	Նորկառուցվող ցանկապատ

Ծանոթություն

Տարածքի բարեկարգման նախագծով նախատեսվում է շենքի շուրջ բարեկարգել կանաչապատ տարածքները, կատուցել մայթերը և երթևեկելի գոտին: Երթևեկելի գոտին մայթերից և կանաչապատ գոտիներից սահմանազատվում է բազալտե եզրաքարերով:Նախատեսվում է մայթերը երեսապատել բետոնե քարերով, իսկ երթևեկելի գոտին ասֆալտապատել: Տարածքի բարեկարգման շին աշխատանքների ծավալները նայիր ԳՀ-3 թերթում:

Պայմանական նշաններ

- *Բետոնե ճանապարհային քարեր*
- *Կանաչապատ գոտի*
- *Տրանսպորտի շարժման ուղղություն*
- *Բազալտե եզրաքար*
- *Ծառ*
- *Լապտեր*

ՏՆՕՐԵՆ	Հ. ԴԱՎԹՅԱՆ		ՎԱՆԱՁՈՐԻ ԲԺՇԿԱԿԱՆ ԿԵՆՏՐՈՆ ՓԲԸ -Ի ԴԱՐԵԿ՝ ՄԱՆԱՀԵՏԼԻՑ ՆՈՐՈԳՄԱՆ ՆԱԽԱԳԻԾ	ՊԱՏՎԵՐ	
Ն.Գ.Ճ.	Ա. ՂՈՒԿԱՍՅԱՆ				
ԳԾԵՑ	Դ. ՇԵՐՄԱԶԱՆՅԱՆ		Պատվիրատու՝ Վանաձորի բժշկական կենտրոն	ԹԵՐԹ	ԹԵՐԹԵՐ
				ԳՀ - 2	28
			Գլխավոր հատակագիծ	ԷԼԵԿՇԻՆ	

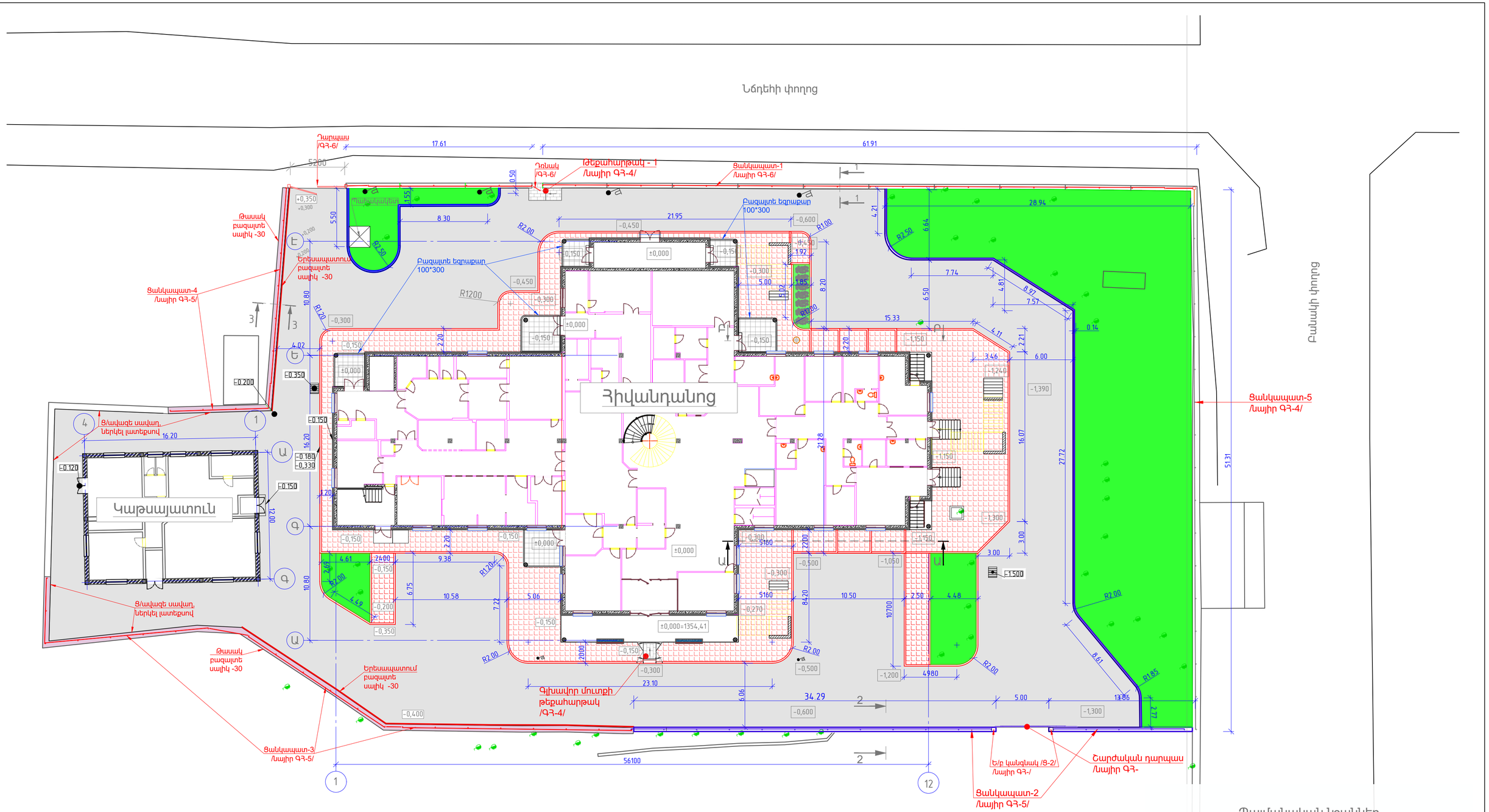

Շինարարական աշխատանքների ծավալները

№№	Աշխատանքի նկարագրությունը	Ծավալը
1	2	3
1	Հենապատերի երեսապատում բազալտե սալիկներով -30մմ ցանցի վրա Ø3/100/100 g/ավազե շաղախի լցումով	173.0 մ²
2	Հենապատերի վրա թասակների իրականացում բազալտե սալիկներով -30*500մմ; /ԳՀ-5/	66,0 մ²
3	Ց-1-ի պատի երեսապատում բազալտե սալիկներով -30մմ ցանցի վրա Ø3/100/100 g/ավազե շաղախի լցումով	70,0 մ²
4	Ց-1-ի պատի վրա թասակների իրականացում բազալտե սալիկներով -30*500մմ /ԳՀ-6/	40.0 մ²
5	Ց-2-ի պատի երեսապատում բազալտե սալիկներով -30մմ սալիկի սոսնձով	15,9 մ²
6	Ց-2-ի պատի վրա թասակների իրականացում բազալտե սալիկներով -30*360մմ; /ԳՀ-5/	26,5 մ²
7	Հենապատերի սավաղում g/ավազե ծաղախով ցանցի վրա Ø3/100/100	250,0 մ²

1	2	3
8	***Գլխավոր մուտքի թեքահարթակ***	
9	Բազալտե սալիկներով ծածկույթ	3,2 մ²
10	Բետոնե նախաշերտ	0,9 մ³
11	Խճճե նախաշերտ	0,9 մ³
	Թեքահարթակ-1	
12	Բազալտե սալիկներով ծածկույթ	4,3 մ²
13	Բետոնե նախաշերտ	0,4 մ³
14	Խճճե նախաշերտ	0,4 մ³
	Բարեկարգման աշխատանքներ	
	2 շերտ ասֆալտե ծածկույթի իրականացում խճի նախաշերտի վրա	2064,0 մ²
	Խճճե նախաշերտ	206,4 մ²
	Մայթերի կառուցում բետոնե քարերով /բրուսչատկա/	522,0 մ²

	Խճճե նախաշերտ	522,0	մ²
	Բազալտե եզրաքարերի /150*300/ կառուցում	394,0	գծմ
	Բազալտե եզրաքարերի /100*300/ կառուցում	37,0	գծմ
	Կանաչապատ գոտիների մշակում և բարեկարգում	766,0	մ²

Պայմանական նշաններ

- Ասֆալտե ծածկույթ
- Մայթերի ծածկույթ բետոնե քարերով /բրուսչատկա/
- Կանաչապատ գոտիներ
- Բազալտե եզրաքար 150*300
- Մետաղական ցանկապատ
- Գոյություն ունեցող մետաղական ցանկապատ
- Սաղարթավոր ծառ
- Արտաքին լուսավորության լապտեր

ՏՆՕՐԵՆ	Հ. ԴԱՎԹՅԱՆ	ՎԱՆԱՁՈՐԻ ԲԺՇԿԱԿԱՆ ԿԵՆՏՐՈՆ ՓԲԸ-Ի "ՆԱՐԵԿ" ՄԱՍՆԱՃԵՆԹԻ ԸՆԹԱՑԻԿ ՆՈՐՈԳՄԱՆ ՆԱԽՆԱԳԻԾ	ՊԱՏՎԵՐ
Ն.Գ.Ճ.	Ա. ՂՈՒԿԱՍՅԱՆ		
ԳԾԵՑ	Դ. ՇԵՐՄԱԶԱՆՅԱՆ	ՊԱՏՎԻՐԱՏՈՒ՝ ՎԱՆԱՁՈՐԻ ԲԺՇԿԱԿԱՆ ԿԵՆՏՐՈՆ ՓԲԸ	ԹԵՐԹ ԳՀ - 3 / ԹԵՐԹԵՐ 28
		Գլխավոր հատակագիծ չափադրումով	ԷԼԵԿԾԻՆ

Գլխավոր մուտքի թեքահարթակ /հատված հատակագծից/

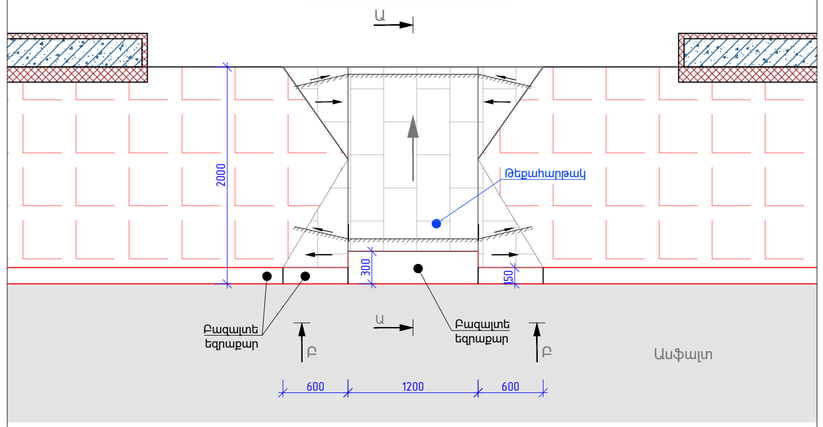

Ա - Ա

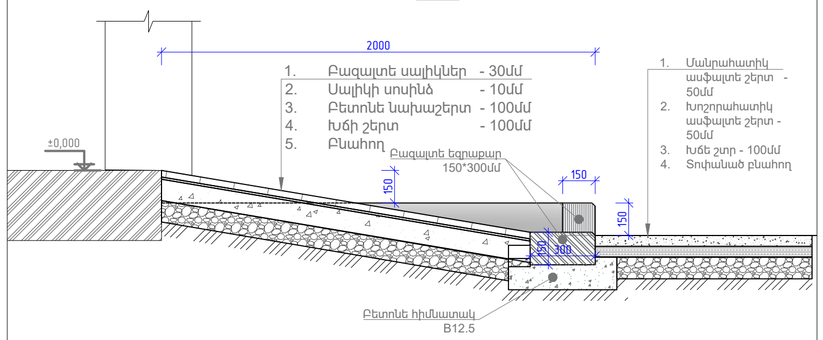

Բ - Բ

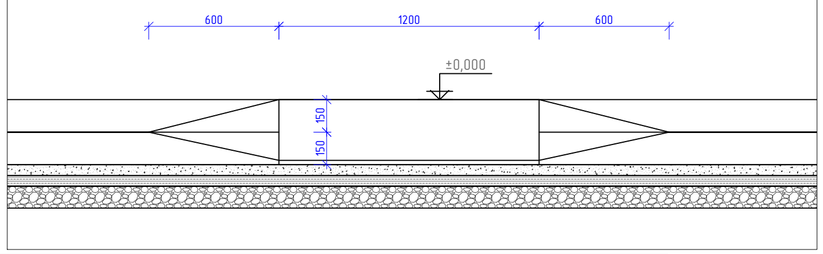

Թեքահարթակ - 1 /հատված հատակագծից/

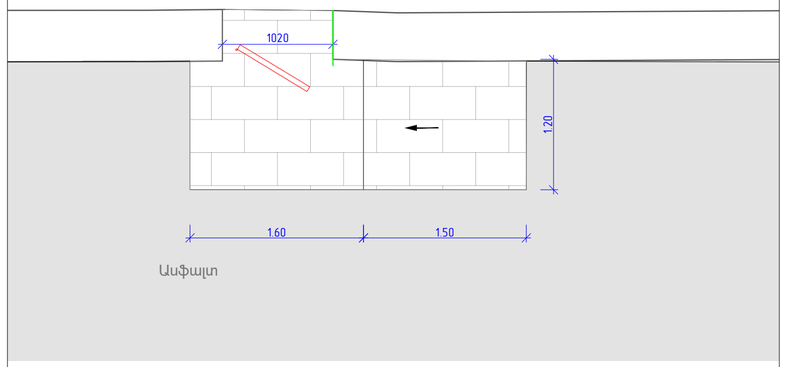

Ա - Ա

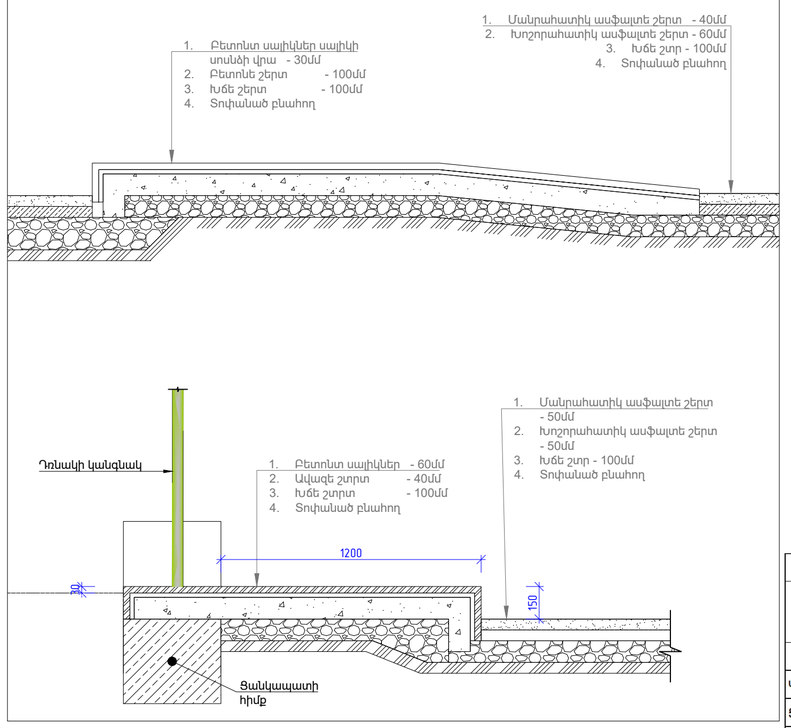

Ցանկապատ-3 Հատույթ

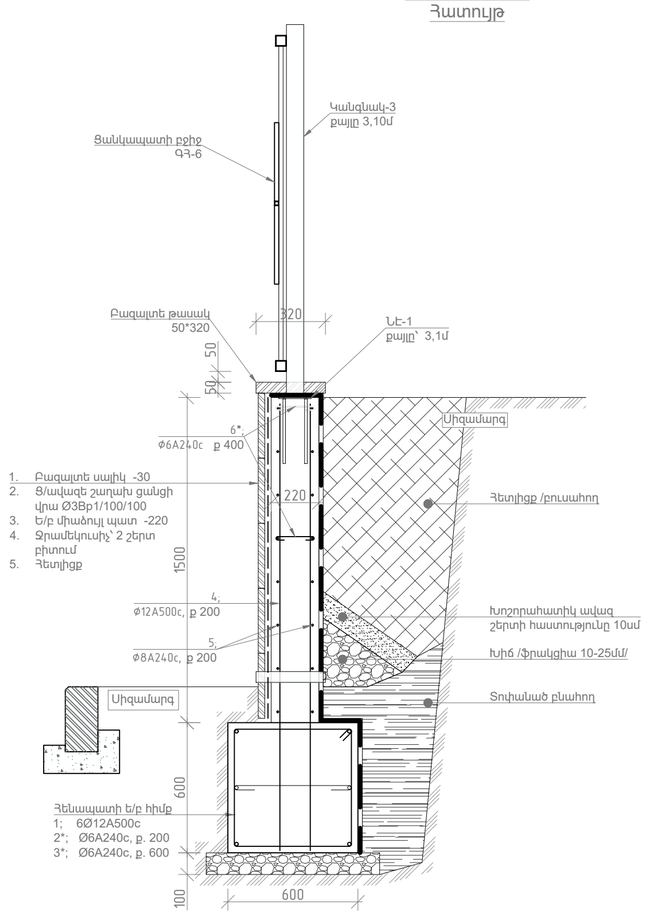

Ցանկապատ—5-ի մետաղի մասնագիր									
№	Հղումներ	Անվանումը					Քանակը	1 էլ.-ի քաշը կգ	Ընդամենը
		Մետաղական ցանկապատ							
Կանգնակ-3	ГОСТ 8639-82	խող. քառակ.	80 * 3,0	L= 1720	մմ		18	12,16	218,89 կգ
ՑԲ-1	**ԳՁ-6**	**Ցանկապատի բջիջ**					**17**		
		Մետաղական էլեմենտների ներկում							72,64 մ²
		Ե/բետոնե ժապավենային հիմք			**51,3**	**գծմ**			
1	ГОСТ 34028-2016	Ø	12 A500c	ΣL= 55,0	գծմ		6	48,84	293,04 կգ
2*	ГОСТ 34028-2016	Ø	8 A240c	L= 2310	մմ		354	0,91	322,19 կգ
3*	ГОСТ 34028-2016	Ø	6 A240c	L= 690	մմ		704	0,15	107,84 կգ
	ԳՁ-5	**ՆԷ-1**					**18**		
		Բետոն B20		V= 18,47	խմ				
		Խճե նախաշերտ		V= 4,16	խմ				
		Ե/բետոնե միաձույլ հենապատ							
4	ГОСТ 34028-2016	Ø	12 A500c	L= 2100	մմ		514	1,86	958,51 կգ
5	ГОСТ 34028-2016	Ø	8 A240c	ΣL= 55,00	գծմ		16	21,67	346,72 կգ
6*	ГОСТ 34028-2016	Ø	6 A240c	L= 310	մմ		258	0,07	17,76 կգ
		Բետոն B20		V= 16,93	խմ				

Ցանկապատ-5-ի շին. աշխատանքների ծավալները		
№№	Աշխատանքի նկարագրություն	Ծավալը
	Ցանկապատ-պատի կառուցման աշխատամքներ	**51,3 գծմ**
1	Երեսապատում բազալտե սալիկներով -30	76,95 մ²
2	Բազալտե թասակ 50*320	51,30 գծմ
3	Ցանց Ø3Bp1/100/100	77,0 մ²
4	2 շերտ բիտում	128,3 մ²
	Դրենաժ	
5	Խողովակ ՊՎՔ Ø50	17 հատ
6	Խիճ 10-25	3,28 մ³
7	Խոշորահատիկ ավազ	2,46 մ³
8	Հետլիցք տոփանումով	16,42 մ³
9	Բնահողի հետլիցք	33,35 մ³
	Գոյություն ունեցող ցանկապատ-պատի քանդման աշխատամքներ	**51,3 գծմ**
10	Մետաղական ցանկապատի ապամոնտաժում	41,04 մ²
11	Տուֆե սյուների քանդում 50*50*1,05(h)սմ	6,56 մ³
12	Քրքատաշ բազալտից պատի քանդում, հաստ. 50սմ, բարձր. 1,5մ	38,48 մ³
13	Խամքարաբետոնե հիմքի քանդում	24,62 մ³
14	Հիմքերի տակ բնահողի քանդում	32,32 մ³

Ծռվող էլեմենտների անվանացանկ

№№	Էսքիզ	Երկ.-նը մմ
2*	610; 540; 620; 540	2310
3*	540; 25; 50; 50; 25	690
6*	160; 25; 50; 50; 25	310
9*	240; 25; 50; 50; 25	410
11*	310; 240; 320; 240	1110

ՏՆՕՐԵՆ	Հ. ԴԱՎԹՅԱՆ		ՎԱՆԱՁՈՐԻ ԲԺՇԿԱԿԱՆ ԿԵՆՏՐՈՆ ՓԲԸ-Ի "ՆԱՐԵԿ" ՄԱՍՆԱՃԵՆԵՔԻ ԸՆԹԱՑԻԿ ՆՈՐՈԳՄԱՆ ՆԱԽԱԳԻԾ	ՊԱՏՎԵՐ	
Ն.Գ.Ճ.	Ա. ԴՈՒԿԱՍՅԱՆ				
ԳԾԵՑ	Դ. ՇԵՐՄԱԶԱՆՅԱՆ		ՊԱՏՎԻՐԱՏՈՒ՝ ՎԱՆԱՁՈՐԻ ԲԺՇԿԱԿԱՆ ԿԵՆՏՐՈՆ ՓԲԸ	ԹԵՐԹ	ԹԵՐԹԵՐ
				ԳՁ - 4	28
			Գլխավոր մուտքի թեքահարթակ: Թեքահարթակ-1	ԷԼԵԿԾԻՆ	

Ա - Ա

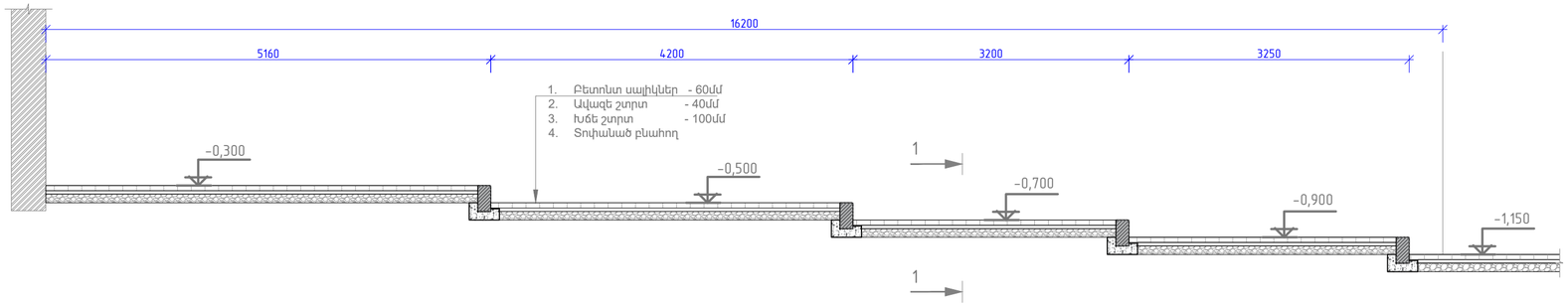

Բ - Բ

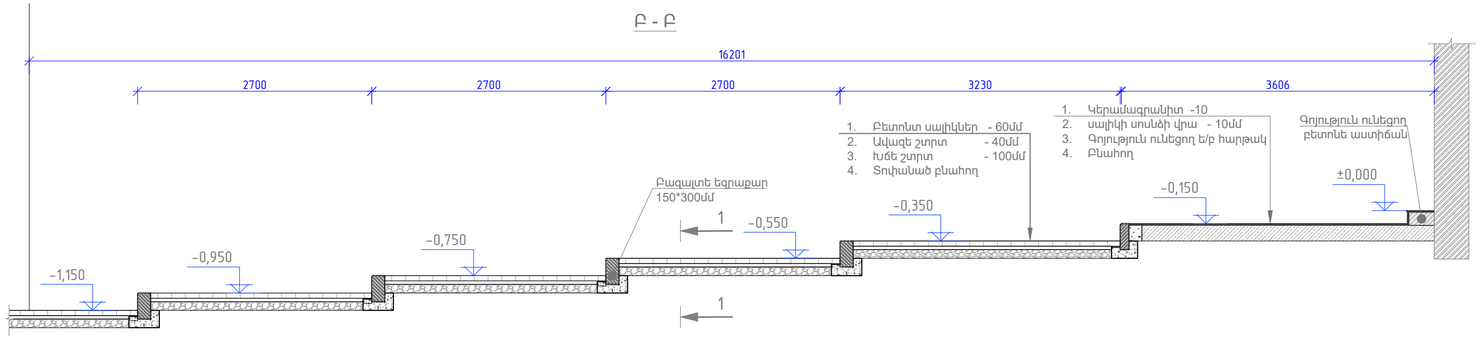

Ցանկապատ-2
Հատույթ 2-2

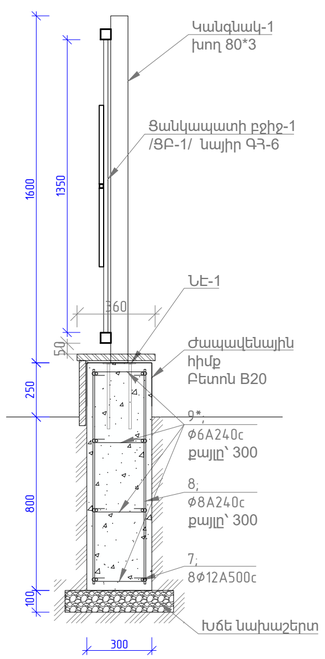

Ցանկապատ-3 (4)

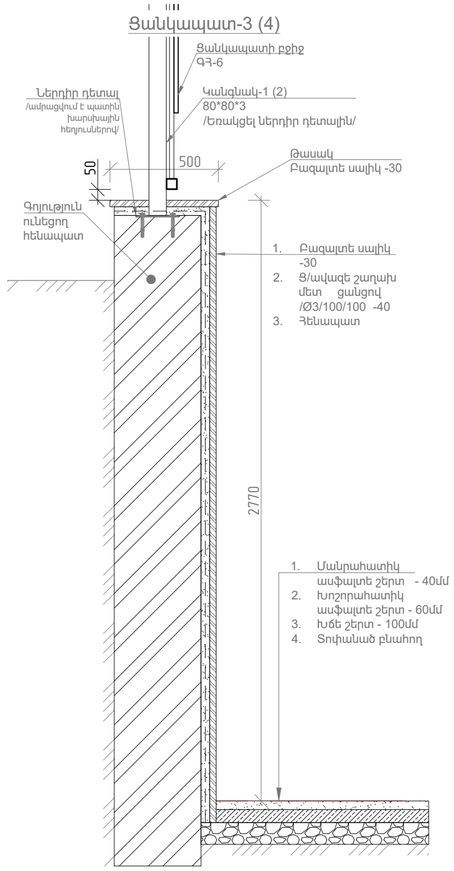

1 – 1

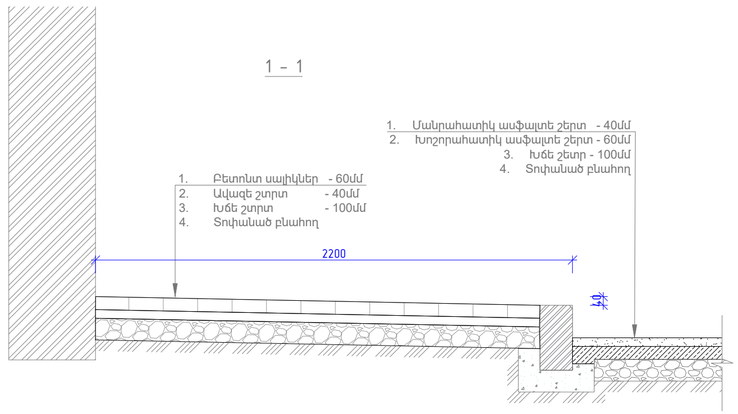

ՆԷ-1

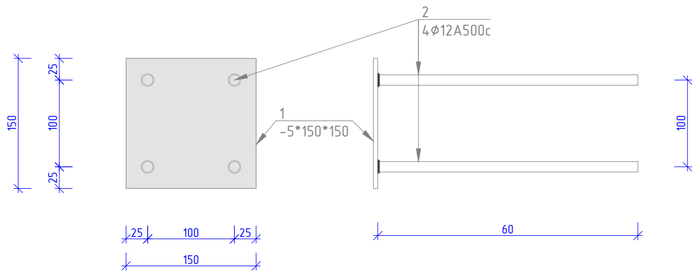

Ծեղեհի փողոցի երկայնքով ցանկապատ—1-ի մետաղի մասնագիր

№	Հղումներ	Անվանումը	Քանակը	1 էլ.-ի քաշը կգ	Ընդամենը
		Մետաղական ցանկապատ			
Կ-1	ГОСТ 8639-82	խող. քառակ. 80 * 3,0 L= 1900 մմ	15	13,43	201,50 կգ
Կ-2	ГОСТ 8639-82	խող. քառակ. 80 * 3,0 L= 1600 մմ	14	11,31	158,37 կգ
Ներդիր դետալ	ГОСТ 19903-2015	- 200 * 6,0 L= 200 մմ	29	1,88	54,64 կգ
ՑԲ-1	ԳՀ-6	**Ցանկապատի բջիջ**	**17**		
		Մետաղական էլեմենտների ներկում			78,98 մ²

Ցանկապատ—2-ի մետաղի մասնագիր

№	Հղումներ	Անվանումը	Քանակը	1 էլ.-ի քաշը կգ	Ընդամենը
		Մետաղական ցանկապատ			
Կանգնակ-2	ГОСТ 8639-82	խող. քառակ. 80 * 3,0 L= 1600 մմ	18	11,31	203,62 կգ
ՑԲ-1	**ԳՀ-6**	**Ցանկապատի բջիջ**	**17**		
		Մետաղական էլեմենտների ներկում			71,95 մ²
		Ե/բետոնե ժապավենային հիմք 48,2 գծմ			
7	ГОСТ 34028-2016	Ø 12 A500c ΣL= 55,0 գծմ	6	48,84	293,04 կգ
8	ГОСТ 34028-2016	Ø 8 A240c L= 1000 մմ	354	0,39	139,48 կգ
9*	ГОСТ 34028-2016	Ø 6 A240c L= 410 մմ	704	0,09	64,08 կգ
	ԳՀ-5	**ՆԷ-1**	**18**		
		Բետոն B20 V= 14,45 խմ			14,45 մ³
		Խճե նախաշերտ V= 2,41 խմ			
		Ե/բետոնե կանգնակ	**2**		
10		Ø 12 A500c L= 2600 գծմ	4	2,31	9,24 կգ
11*		Ø 6 A240c L= 1110 մմ	6	0,25	1,48 կգ
		ՆԷ-2	2		
		Բետոն B20 V= 0,14 խմ			0,29 մ³
		ՆԷ-1			
1	ГОСТ 19903-2015	—5 *150 * 150	1	0,18	1,39 կգ
2	ГОСТ 34028-2016	Ø 12 A500c L= 300 մմ	4	0,27	1,07 կգ
		ՆԷ-2			
1	ГОСТ 19903-2015	—5 *150 * 150	1	0,18	1,39 կգ
2	ГОСТ 34028-2016	Ø 12 A500c L= 200 մմ	4	0,18	0,71 կգ

Ցանկապատ—3-ի մետաղի մասնագիր

№	Հղումներ	Անվանումը	Քանակը	1 էլ.-ի քաշը կգ	Ընդամենը
		Մետաղական ցանկապատ			
Կ-1	ГОСТ 8639-82	խող. քառակ. 80 * 3,0 L= 1900 մմ	6	13,43	80,60 կգ
Կ-2	ГОСТ 8639-82	խող. քառակ. 80 * 3,0 L= 1600 մմ	19	11,31	214,93 կգ
Ներդիր դետալ	ГОСТ 19903-2015	- 200 * 6,0 L= 200 մմ	25	1,88	47,10 կգ
ՑԲ-1	**ԳՀ-6**	**Ցանկապատի բջիջ**	**24**		
		Մետաղական էլեմենտների ներկում			101,94 մ²

Ցանկապատ—4-ի մետաղի մասնագիր

№	Հղումներ	Անվանումը	Քանակը	1 էլ.-ի քաշը կգ	Ընդամենը
		Մետաղական ցանկապատ			
Կ-1	ГОСТ 8639-82	խող. քառակ. 80 * 3,0 L= 1900 մմ	2	13,43	26,87 կգ
Կ-2	ГОСТ 8639-82	խող. քառակ. 80 * 3,0 L= 1600 մմ	9	11,31	101,81 կգ
Ներդիր դետալ	ГОСТ 19903-2015	- 200 * 6,0 L= 200 մմ	11	1,88	20,72 կգ
ՑԲ-1	**ԳՀ-6**	**Ցանկապատի բջիջ**	**10**		
		Մետաղական էլեմենտների ներկում			42,72 մ²

ՏՆՕՐԵՆ	Հ. ԴԱՎԹՅԱՆ		ՎԱՆԱՁՈՐԻ ԲԺՇԿԱԿԱՆ ԿԵՆՏՐՈՆ ՓԲԸ-Ի "ՆԱՐԵԿ" ՄԱՍՆԱՇԵՆՔԻ ԸՆԹԱՑԻԿ ՆՈՐՈԳՄԱՆ ՆԱԽԱԳԻԾ	ՊԱՏՎԵՐ
Ն.Գ.Ճ.	Ա. ՂՈՒԿԱՍՅԱՆ			
ԳԵՏՑ	Դ. ՇԵՐՄԱԶԱՆՅԱՆ		ՊԱՏՎԻՐԱՏՈՒ՝ ՎԱՆԱՁՈՐԻ ԲԺՇԿԱԿԱՆ ԿԵՆՏՐՈՆ ՓԲԸ	ԹԵՐԹ 28 / ԳՀ - 5
			Հատույթներ Ա - Ա; Բ - Բ; Գ - Գ Մետաղական ցանկապատ	ԷԼԵԿՇԻՆ

Ցանկապատ—1 Նժդեհի փողոցի երկայնքով

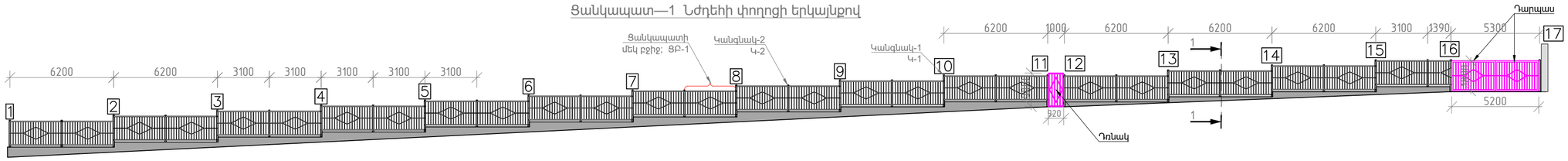

1-1

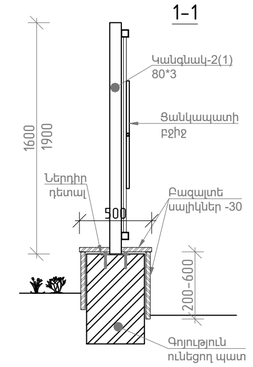

Դարպաս

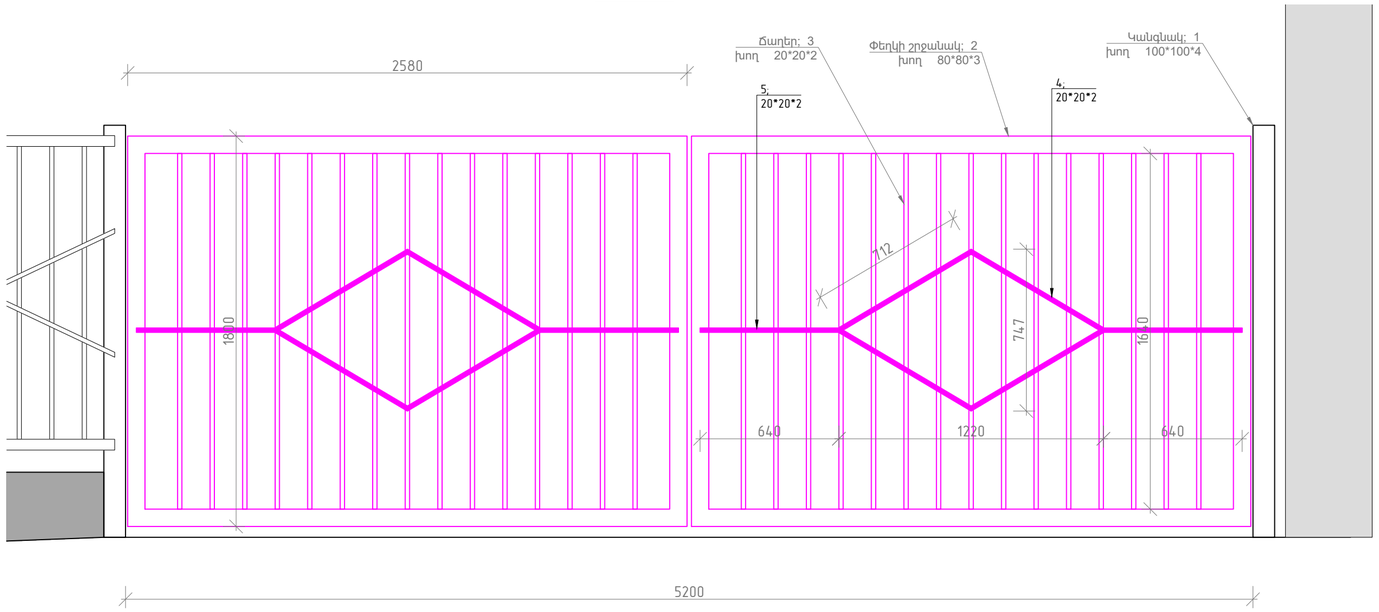

Դռնակ

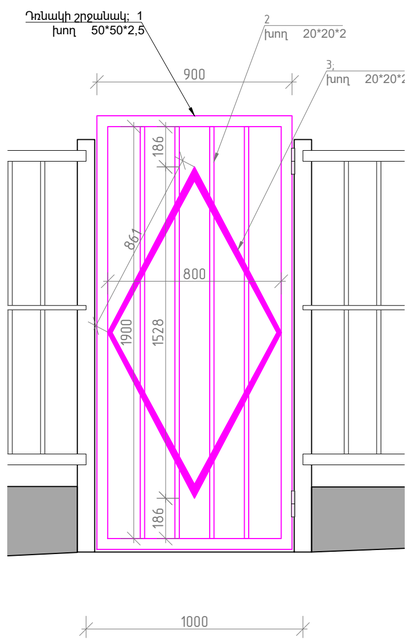

Ցանկապատի բջիջ /ՑԲ-1/

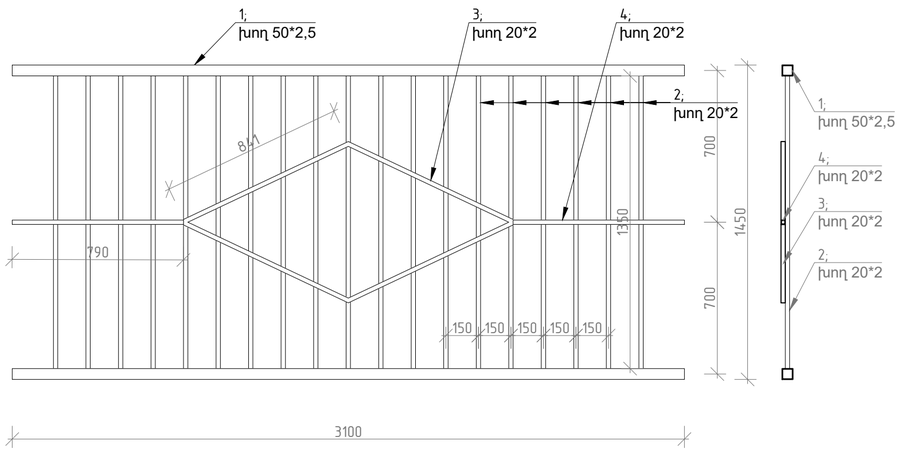

Դարպասի մետաղի մասնագիր

№	Հղումներ	Անվանումը	Քանակը	1 էլ.-ի քաշը կգ	Ընդամենը
		Դարպասի փեղկ	**2**		
1	Կանգնակ	խող. քառակ. 100 * 4 L= 2500	1	29,33	29,33 կգ
2	ГОСТ 8639-82	խող. քառակ. 50 * 2,5 ΣL= 8760	2	31,89	63,77 կգ
3	ГОСТ 8639-82	խող. քառակ. 20 * 2,0 L= 1640	15	1,76	26,45 կգ
4	ГОСТ 8639-82	խող. քառակ. 20 * 2,0 L= 712	4	0,77	3,06 կգ
5	ГОСТ 8639-82	խող. քառակ. 20 * 2,0 L= 640	2	0,69	1,38 կգ
		Մետաղական էլեմենտների ներկում			5,80 մ²
		Կանգնակների բետոնե կետային հիմք 40*40*80(h)սմ	2		
	ГОСТ 34028-2016	Ø 12 A500c L= 300,0	4	0,27	1,07 կգ
		Բետոն B20 V= 0,26 խմ			0,26 մ³
		Դարպասի մետաղի ընդհանուր ծախսը			
		խող. քառակ. 100 * 4			58,7
		խող. քառակ. 50 * 2,5			127,5
		խող. քառակ. 20 * 2,0			61,8
		Մետաղական էլեմենտների ներկում			11,6
		Ø 12 A500c			1,07
		Բետոն B20			0,26

Դռնակի մետաղի մասնագիր

№	Հղումներ	Անվանումը	Քանակը	1 էլ.-ի քաշը կգ	Ընդամենը
		Դռնակի փեղկ	**1**		
1	ГОСТ 8639-82	խող. քառակ. 50 * 2,5 ΣL= 5800	1	21,11	21,11 կգ
3	ГОСТ 8639-82	խող. քառակ. 20 * 2,0 L= 1900	4	2,04	8,17 կգ
4	ГОСТ 8639-82	խող. քառակ. 20 * 2,0 L= 861	4	0,93	3,70 կգ
		Մետաղական էլեմենտների ներկում			2,04 մ²

Մետաղական ցանկապատի մեկ բջիջի մետաղի մասնագիր

№	Հղումներ	Անվանումը	Քանակը	1 էլ.-ի քաշը կգ	Ընդամենը
		Մետ. ցանկապատի բջիջի	**1**		
1	ГОСТ 8639-82	խող. քառակ. 50 * 2,5 L= 3100	2	11,28	22,57 կգ
2	ГОСТ 8639-82	խող. քառակ. 20 * 2,0 L= 1350	19	1,45	27,57 կգ
3	ГОСТ 8639-82	խող. քառակ. 20 * 2,0 L= 841	4	0,90	3,62 կգ
4	ГОСТ 8639-82	խող. քառակ. 20 * 2,0 L= 790	2	0,85	1,70 կգ
		Մետաղական էլեմենտների ներկում			3,69 մ²
		Մեկ բջիջի նյութի ծախսը			
	Ընդամենը	խող. քառակ. 50 * 2,5			22,6 կգ
	Ընդամենը	խող. քառակ. 20 * 2,0			32,9 կգ
	Ընդամենը	**Մետաղական էլեմենտների ներկում**			3,69 մ²

ՏՆՕՐԵՆ	Հ. ԴԱՎԹՅԱՆ	ՎԱՆԱՁՈՐԻ ԲԺՇԿԱԿԱՆ ԿԵՆՏՐՈՆ ՓԲԸ-Ի "ՆԱՐԵԿ" ՄԱՍՆԱՃԵՂԵՔԻ ԸՆԹԱՑԻԿ ՆՈՐՈԳՄԱՆ ՆԱԽԱԳԻԾ	ՊԱՏՎԵՐ	
Ն.Գ.Ճ.	Ա. ՂՈՒԿԱՍՅԱՆ			
ԳԾԵՑ	Դ. ՇԵՐՄԱԶԱՆՅԱՆ	ՊԱՏՎԻՐԱՏՈՒ՝ ՎԱՆԱՁՈՐԻ ԲԺՇԿԱԿԱՆ ԿԵՆՏՐՈՆ ՓԲԸ	ԹԵՐԹ	ԹԵՐԹԵՐ
			ԳՀ -6	28
		Նժդեհի փողոցի երկայնքով ցանկապատ-1-ի տեսքը: Դարպաս: Դռնակ: Ցանկապատի բջիջ ՑԲ-1	ԷԼԵԿՇԻՆ	

Շարժական դարպասի ընդհանուր տեսքը

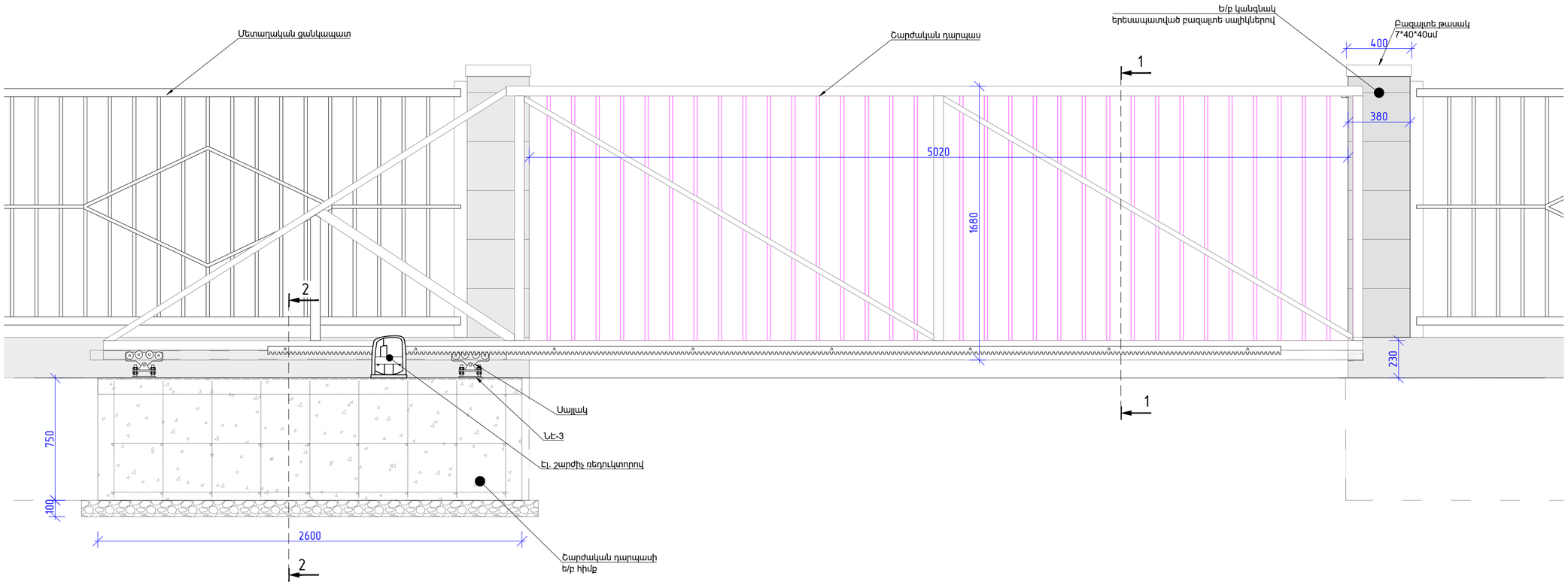

1-1

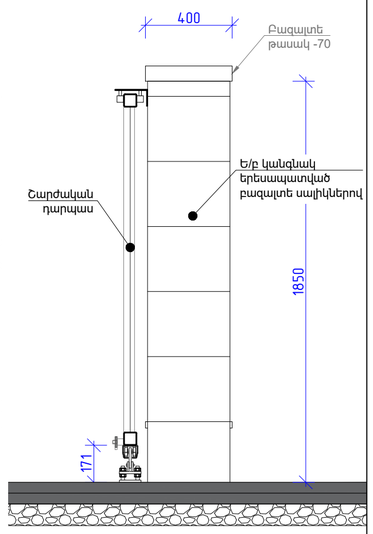

2-2

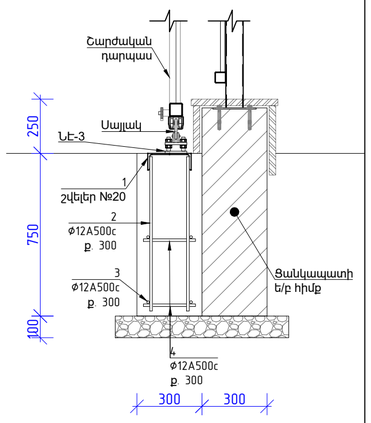

Տեսքը վերևից

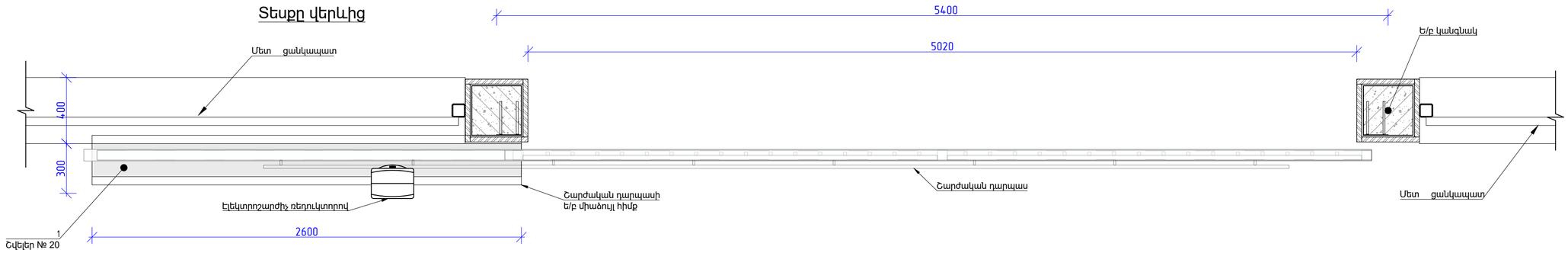

ՆԷ-3

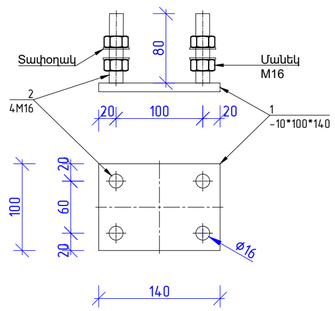

Շարժական դարպասի ե/բ միաձույլ հիմք										
1	ГОСТ 8240-97	Շվելեր №	20П		L=	2600		1	47,84	47,84 կգ
2	ГОСТ 34028-2016	Ø	12	A500c	L=	700		9	0,62	5,59 կգ
3	ГОСТ 34028-2016	Ø	12	A500c	L=	2500		4	2,22	8,88 կգ
4	ГОСТ 34028-2016	Ø	12	A500c	L=	240		18	0,21	3,84 կգ
		Բետոն B20			V=	0,59	խմ			0,59 մ³

ՏՆՕՐԵՆ	Հ. ԴԱՎԹՅԱՆ		ՎԱՆԱՁՈՐԻ ԲԺՇԿԱԿԱՆ ԿԵՆՏՐՈՆ ՓԲԸ-Ի "ՆԱՐԵԿ" ՄԱՍՆԱՃԵՆՔԻ ԸՆԹԱՑԻԿ ՆՈՐՈԳՄԱՆ ՆԱԽԱԳԻԾ	ՊԱՏՎԵՐ
Ն.Գ.Ճ.	Ա. ՂՈՒԿԱՍՅԱՆ			
ԳԵՏՑ	Դ. ՇԵՐՄԱԶԱՆՅԱՆ		ՊԱՏՎԻՐԱՏՈՒ՝ ՎԱՆԱՁՈՐԻ ԲԺՇԿԱԿԱՆ ԿԵՆՏՐՈՆ ՓԲԸ	ԹԵՐԹ / ԹԵՐԹԵՐ
				ԳՀ -7 / 28
			Շարժական դարպասի ընդհանուր տեսքը	ԷԼԵԿՇԻՆ

Շարժական դարպաս

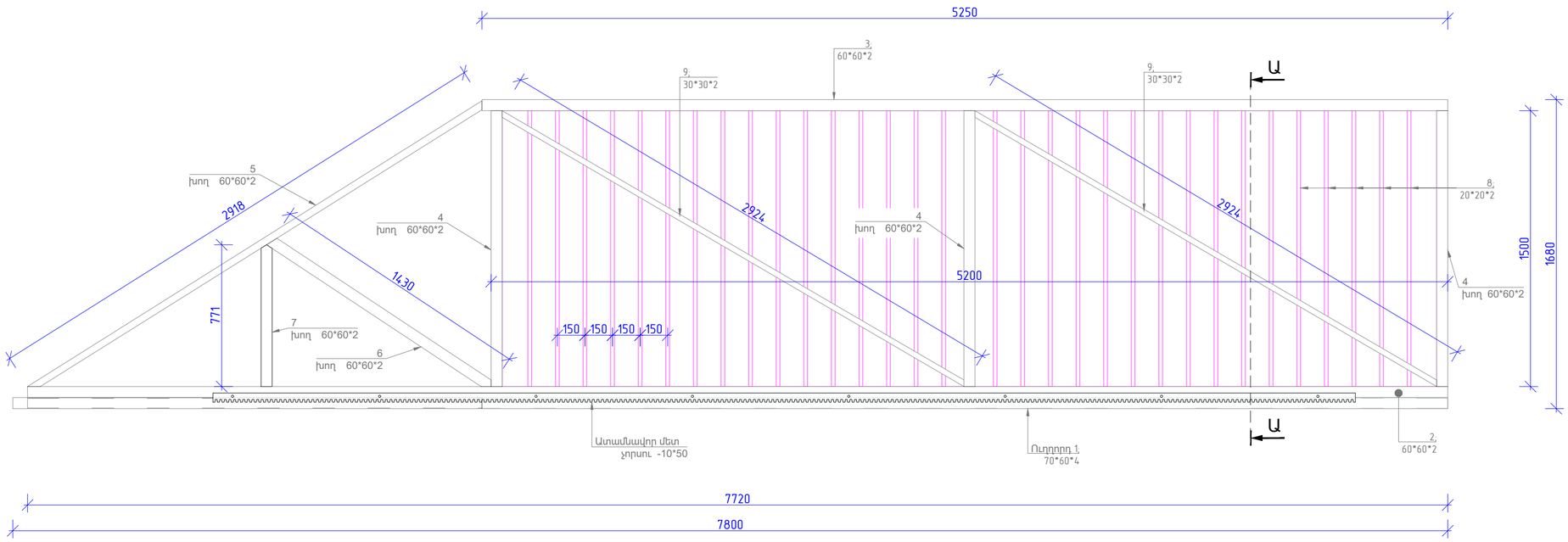

Հատույթ Ա-Ա

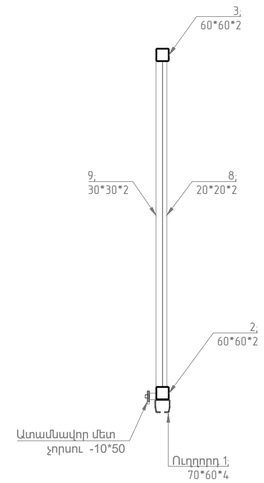

Տեսքը վերևից

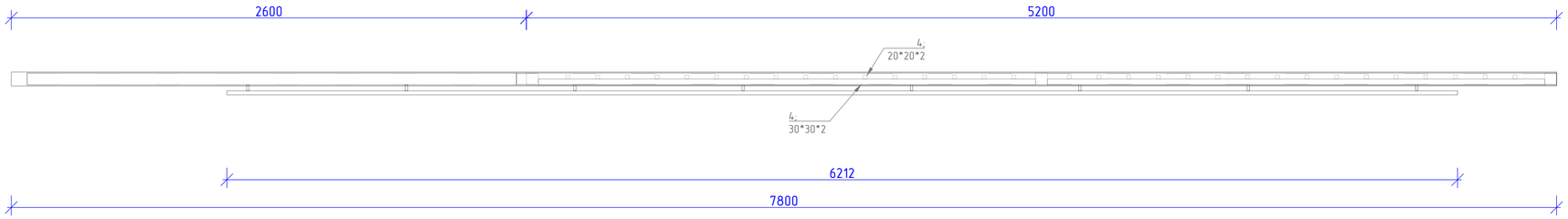

Ե/բ կանգնակի ամրանավորումը

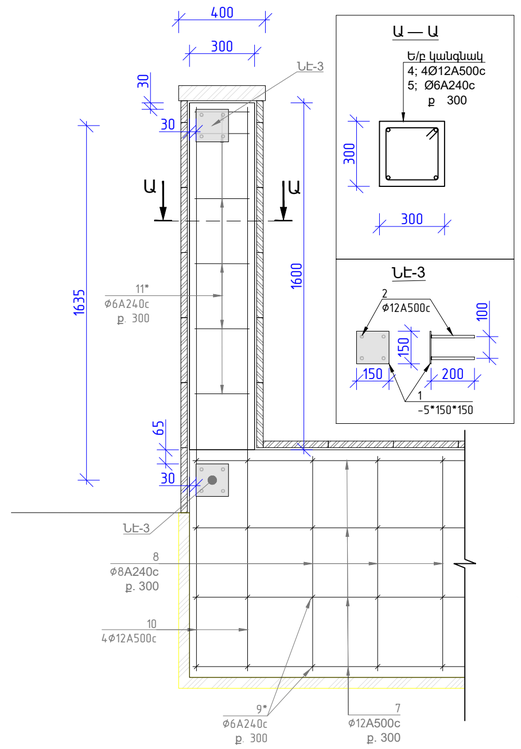

Շարժական դարպասի մետաղի մասնագիր

№	Հղումներ	Անվանումը					Քանակը		1 էլ.-ի քաշը կգ	Ընդամենը	
		Դարպասի փեղկ					**1**				
1	Ուղղորդ	70	* 60	*	4,0	L= 7800	1	6,97	54,37	54,37	կգ
2	ГОСТ 8639-82	խող. քառակ.	60	*	2,0	L= 7720	1	3,4	26,25	26,25	կգ
3	ГОСТ 8639-82	խող. քառակ.	60	*	2,0	L= 5250	1	3,4	17,85	17,85	կգ
4	ГОСТ 8639-82	խող. քառակ.	60	*	2,0	L= 1500	3	3,4	5,10	15,30	կգ
5	ГОСТ 8639-82	խող. քառակ.	60	*	2,0	L= 2918	1	3,4	9,92	9,92	կգ
6	ГОСТ 8639-82	խող. քառակ.	60	*	2,0	L= 1430	1	3,4	4,86	4,86	կգ
7	ГОСТ 8639-82	խող. քառակ.	60	*	2,0	L= 771	1	3,4	2,62	2,62	կգ
8	ГОСТ 8639-82	խող. քառակ.	20	*	2,0	L= 1500	32	1,075	1,61	51,60	կգ
9	ГОСТ 8639-82	խող. քառակ.	30	*	2,0	L= 2924	2	1,7	4,97	9,94	կգ
	Ատամնավոր չորսու		50	*	10,0	L= 6212	1	24,3821	151,46	151,46	
		ՆԷ-3					2				
		Սայլակ					2				
		Մետաղական էլեմենտների ներկում								9,96	մ²

Դարպասի մետաղի ընդհանուր ծախսը					
70	* 60	*	4	54,4	կգ
խող. քառակ.	60	*	2,0	76,8	կգ
խող. քառակ.	20	*	2,0	51,6	կգ
խող. քառակ.	30	*	2,0	9,9	կգ
Մետաղական էլեմենտների ներկում				10,0	մ²

ՏՆՕՐԵՆ	Հ. ԴԱՎԹՅԱՆ		ՎԱՆԱՁՈՐԻ ԲԺՇԿԱԿԱՆ ԿԵՆՏՐՈՆ ՓԲԸ-Ի "ՆԱՐԵԿ" ՄԱՍՆԱՃԵՂԵՔԻ ԸՆԹԱՑԻԿ ՆՈՐՈԳՄԱՆ ՆԱԽԱԳԻԾ	ՊԱՏՎԵՐ	
Ն.Գ.Ճ.	Ա. ՂՈՒԿԱՍՅԱՆ				
ԳԾԵՑ	Դ. ՇԵՐՄԱԶԱՆՅԱՆ			ԹԵՐԹ	ԹԵՐԹԵՐ
			ՊԱՏՎԻՐԱՏՈՒ՝ ՎԱՆԱՁՈՐԻ ԲԺՇԿԱԿԱՆ ԿԵՆՏՐՈՆ ՓԲԸ	ԳՀ -8	28
			Շարժական դարպաս Ե/բ կանգնակի ամրանավորումը	ԷԼԵԿՇԻՆ	

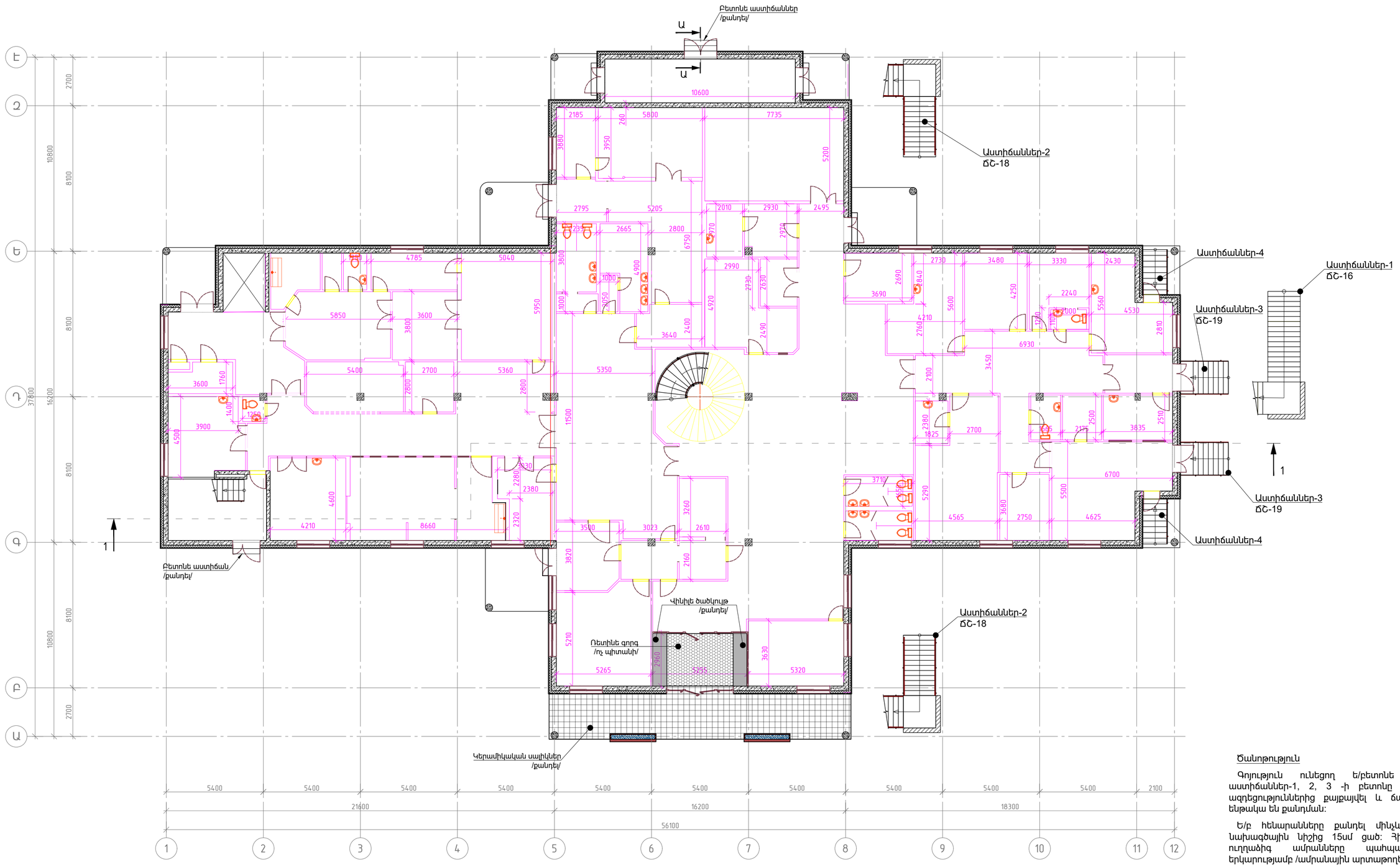

Ծանոթություն

Գոյություն ունեցող ե/բետոնե արտաքին աստիճաններ-1, 2, 3 -ի բետոնը կլիմայական ազդեցություններից քայքայվել և ճաքճքել է և ենթակա են քանդման:

Ե/բ հենարանները քանդել մինչև տարածքի նախագծային նիշից 15սմ ցած: Հիմքից ելնող ուղղաձիգ ամրանները պահպանել 1,0մ երկարությամբ /ամրանային արտաթողեր/:

Աստիճաններ-1, 2, 3 -ը նայիր ՃՇ-16÷19 թերթերում:

ՏՆՕՐԵՆ	Հ. ԴԱՎԹՅԱՆ		ՎԱՆԱՁՈՐԻ ԲԺՇԿԱԿԱՆ ԿԵՆՏՐՈՆ ՓԲԸ-Ի "ՆԱՐԵԿ" ՄԱՍՆԱՇԵՆՔԻ ԸՆԹԱՑԻԿ ՆՈՐՈԳՄԱՆ ՆԱԽԱԳԻԾ	ՊԱՏԿԵՐ	
Ն.Գ.Ճ.	Ա. ՂՈՒԿԱՍՅԱՆ				
ԳԾԵՑ	Դ. ՇԵՐՄԱԶԱՆՅԱՆ		ՊԱՏՎԻՐԱՏՈՒ՝ ՎԱՆԱՁՈՐԻ ԲԺՇԿԱԿԱՆ ԿԵՆՏՐՈՆ ՓԲԸ	ԹԵՐԹ	ԹԵՐԹԵՐ
				ՃՇ - 1	28
			1-ին հարկի հատակագիծ /գոյություն ունեցող/	ԷԼԵԿՇԻՆ	

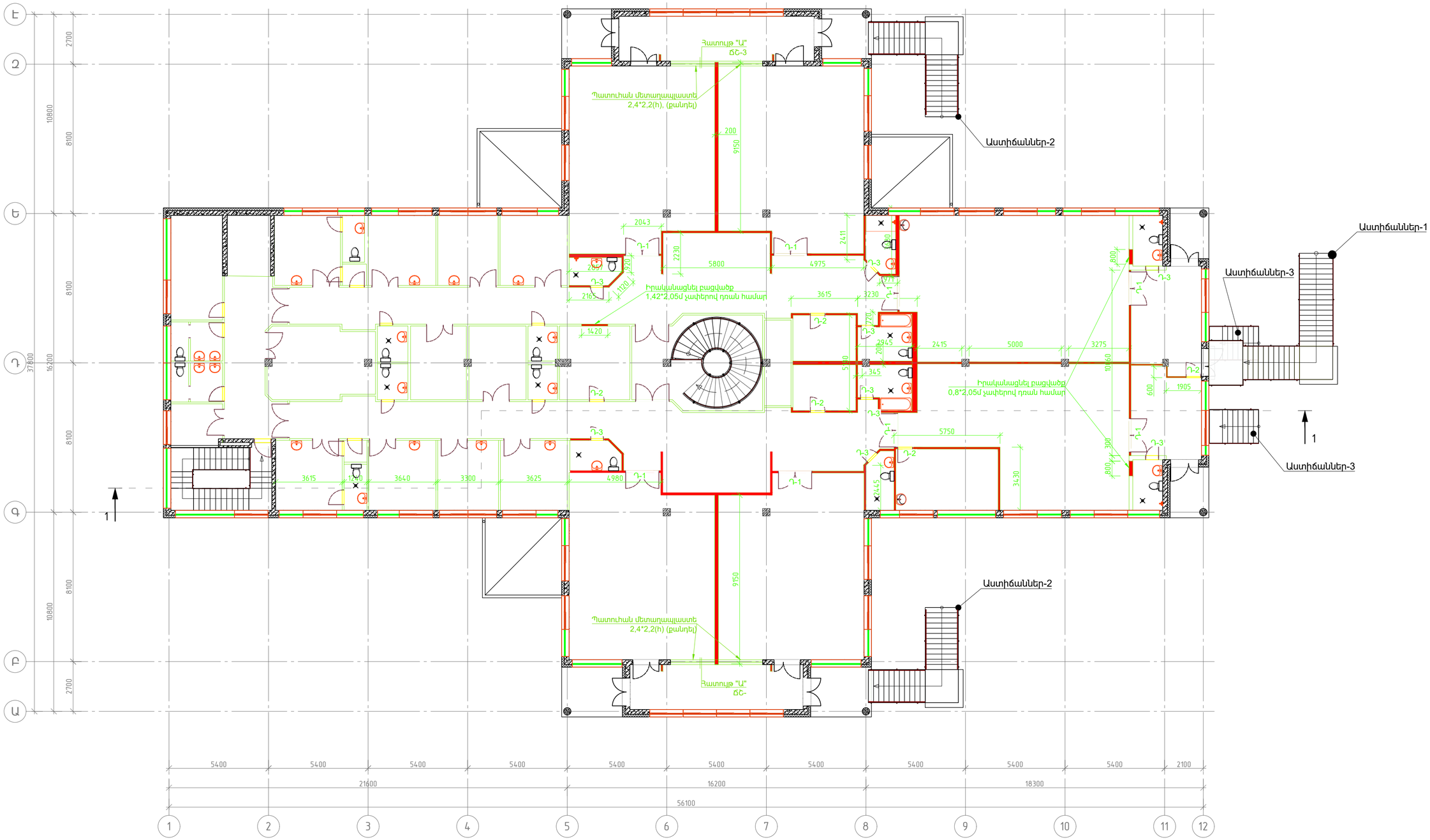

ՏՆՕՐԵՆ	Հ. ՂԱՎԹՅԱՆ		ՎԱՆԱՁՈՐԻ ԲԺՇԿԱԿԱՆ ԿԵՆՏՐՈՆ ՓԲԸ-Ի "ՆԱՐԵԿ" ՄԱՍՆԱՇԵՆՔԻ ԸՆԹԱՑԻԿ ՆՈՐՈԳՄԱՆ ՆԱԽԱԳԻԾ	ՊԱՏԿԵՐ
Ն.Գ.Ճ.	Ա. ՂՈՒԿԱՍՅԱՆ			
ԳԾԵՑ	Դ. ՇԵՐՄԱԶԱՆՅԱՆ		ՊԱՏՎԻՐԱՏՈՒ՝ ՎԱՆԱՁՈՐԻ ԲԺՇԿԱԿԱՆ ԿԵՆՏՐՈՆ ՓԲԸ	ԹԵՐԹ ԹԵՐԹԵՐ
				ՃԾ - 2 28
			2-րդ հարկի հատակագիծ /գոյություն ունեցող/	ԷԼԵԿԻՆ

2-րդ հարկի քանդման աշխատանքների ծավալները

N°N°	Աշխատանքի նկարագրությունը	Ծավալը
1	20 սմ հաստությամբ մետաղական հիմնակմախքի վրա իրականացցած գիպսաստվարաթղթե միջնորմների քանդում	191,10 մ²
2	10 սմ հաստությամբ մետաղական հիմնակմախքի վրա իրականացցած գիպսաստվարաթղթե միջնորմների քանդում	448,00 մ²
3	Միջնորմների ջերմամեկուսիչ շերտի քանդում	51,00 մ³
4	Նոր բացվածքների իրականացում գիպսաստվարաթղթե 20սմ հաստությամբ միջնորմներում, 0,8*2,05մ	5,00 մ²
5	Նոր բացվածքների իրականացում գիպսաստվարաթղթե 10սմ հաստությամբ միջնորմներում, 1,45*2,05մ	3,00 մ²
6	**Դռների ապամոնտաժում**	
ա	Դ-1; 1,82*2,05 մ	8 հատ
բ	Դ-2; 0,8*2,05 մ	5 հատ
գ	Դ-3; 0,70*2,05 մ	6 հատ
10	Հիվանդասենյակներում մահճակալների միջև բաժանարար վարագույրների կախիչների ապամոնտաժում	60,0 գծմ
11	Մետաղալաստե պատուհանների /2.4*2,2(h)) քանդում /առանցքներ "Բ" և "Զ"/	21,0 մ²
12	Քարե պատի քանդում /առանցքներ "Բ" և "Զ"/	1,5 մ³
13	Հատակների ծածկույթի քանդում	
	Վինիլե հատակներ	1040 մ²
	Կերամիկական սալիկներով հատակներ	75.0 մ²
14	Գիպսաստվարաթղթե առաստաղի քանդում /սանհանգույցներ/	33,0 մ²
15	"Արմստրոնգ" տիպի կախովի առաստաղների քանդում	906.0 մ²
16	Վնասված, քայքայված գիպսաստվարաթղթե միջնորմների քանդում	250 մ²
17	Պատերի կերամիկական սալիկներով երեսապատվածքի քանդում	145 մ²
18	Արտաքին պատուհանագոգերի ցինկապատ թիթեղից արցունքաթափերի ապամոնտաժում	123.4 գծմ
	Սանտեխնիկական սարքավորումների ապամոնտաժում	
19	լվացարաններ	28 հատ
20	զուգարանակոնքեր	16 հատ
21	վաննաներ	2 հատ
22	Ջեռուցման սարքերի ապամոնտաժում	54 բլոկ
23	Խողովակների ապամոնտաժում	420 գծմ

1-ին հարկի քանդման աշխատանքների ծավալները

N°N°	Աշխատանքի նկարագրությունը	Ծավալը
1	Հատակների ծածկույթի քանդում	
	Վինիլե հատակներ	980,0 մ²
	Կերամիկական սալիկներով հատակներ	55,8 մ²
2	Վնասված "Արմստրոնգ" տիպի կախովի առաստաղների պանելների քանդում	450,0 մ²
3	Պատերի կերամիկական սալիկներով երեսապատվածքի քանդում	211,0 մ²
4	Արտաքին պատուհանագոգերի ցինկապատ թիթեղից արցունքաթափերի ապամոնտաժում	32.0 գծմ
5	Գլխավոր մուտքի առջևի հատակի կերամիկական սալիկների քանդում	40,8 մ²
6	Բետոնե աստիճանների քանդում	0,66 մ³
8	Սանհանգույցների հին էկրանների քանդում	13,0 մ²
9	Արտաքին աստիճանների բազրիքների ապամոնտաժում /աստիճաններ - 1;2;3/	52,5 մ²
	Սանտեխնիկական սարքավորումների ապամոնտաժում	
10	լվացարաններ	20 հատ
11	զուգարանակոնքեր	10 հատ
12	Տաք և սառը ջրերի խողովակների ապամոնտաժում	30.0 գծմ
13	Ջեռուցման սարքերի ապամոնտաժում	25 բլոկ
14	Ջեռուցման համակարգի խողովակների ապամոնտաժում	450,0 գծմ

Ծանոթություն

Սույն նախագիծն իրականացնելիս առաջնորդվել ենք գոյություն ունեցող հատակագծերի ծավալահատակագծային լուծումները առավելագույնս պահպանելու սկզբունքով:
1-ին և 2-րդ հարկերում միջնորմները գիպսաստվարաթղթե են՝ իրականացված մետաղական հիմնակմախքի վրա: Հիմնակմախքը 2 կողմերից երեսապատված է 2 շերտ գիպսաստվարաթղթով 12,5մմ հաստության: Հիմնակմախքը լցված է ձայնամեկուսիչ նյութով:
Սույն նախագծով 1-ին հարկի միջնորմերը չեն փոփոխվում: Անձրևաջրերից վնասված գիպսաստվարաթղթերը և ջայնամեկուսիչը պետք է քանդել պահպանելով հիմնակմախքը և վերականգնել նմամատիպ նյութերով:
2-րդ հարկում նախատեսվում է կազմակերպել վիրաբուժական և թերապևտիկ բաժանմունքները:
Նախատեսվում է գոյություն ունեցող 7-9 մահճակալով հիվանդասենյակները վերահատակագծել և ստանալ 2, 3, 4 մահճակալով հիվանդասենյակներ, որի համար անհրաժեշտ է քանդել գոյություն ունեցող մետաղական հիմնակմախքի վրա իրականացրած գիպսաստվարաթղթե միջնորմները: Հատակագծում քանդման ենթակա միջնորմները ներկված են կարմիր գույնով:
Պետք է քանդել հատակների ծածկույթը՝ վինիլե և կերամիկական սալիկներով իրականացված, սանհանգույցներում և սենյակներում՝ պատերի կերամիկական սալիկներով երեսապատվածքը, 2-րդ հարկի "Արմստրոնգ" տիպի առաստաղը ամբողջությամբ, որի մի մասով պետք է վերակառուցել-վերականգնել 1-ին հարկի վնասված "Արմստրոնգ" տիպի առաստաղը:

Գոյություն ունեցող և կառուցվող միջնորմների կառուցվածքը

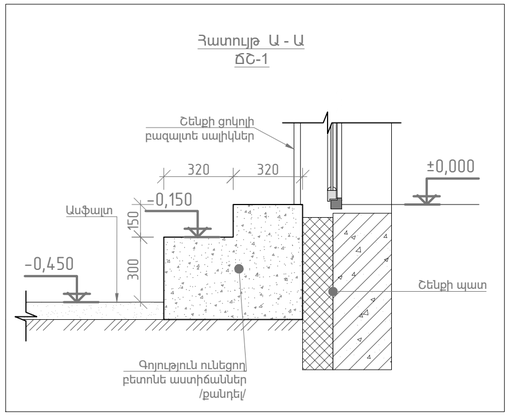

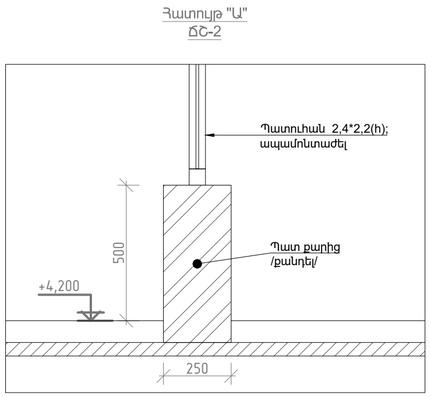

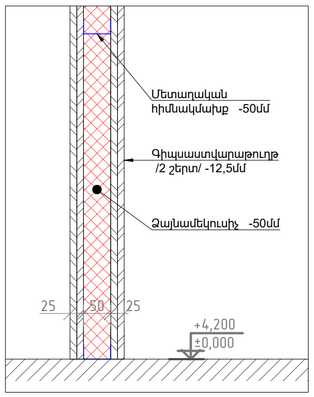

ՏՆՕՐԵՆ	Հ. ԴԱՎԹՅԱՆ		ՎԱՆԱՁՈՐԻ ԲԺՇԿԱԿԱՆ ԿԵՆՏՐՈՆ ՓԲԸ-Ի "ՆԱՐԵԿ" ՄԱՍՆԱՇԵՆՔԻ ԸՆԹԱՑԻԿ ՆՈՐՈԳՄԱՆ ՆԱԽԱԳԻԾ	ՊԱՏՎԵՐ	
Ն.Գ.Ճ.	Ա. ՂՈՒԿԱՍՅԱՆ				
ԳԵՏՑ	Դ. ՇԵՐՄԱԶԱՆՅԱՆ		ՊԱՏՎԻՐԱՏՈՒ՝ ՎԱՆԱՁՈՐԻ ԲԺՇԿԱԿԱՆ ԿԵՆՏՐՈՆ ՓԲԸ	ԹԵՐԹ	ԹԵՐԹԵՐ
				ՃՇ - 3	28
			1 և 2-րդ հարկերի քանդման աշխատանքների ծավալներ:	ԷԼԵԿՇԻՆ	

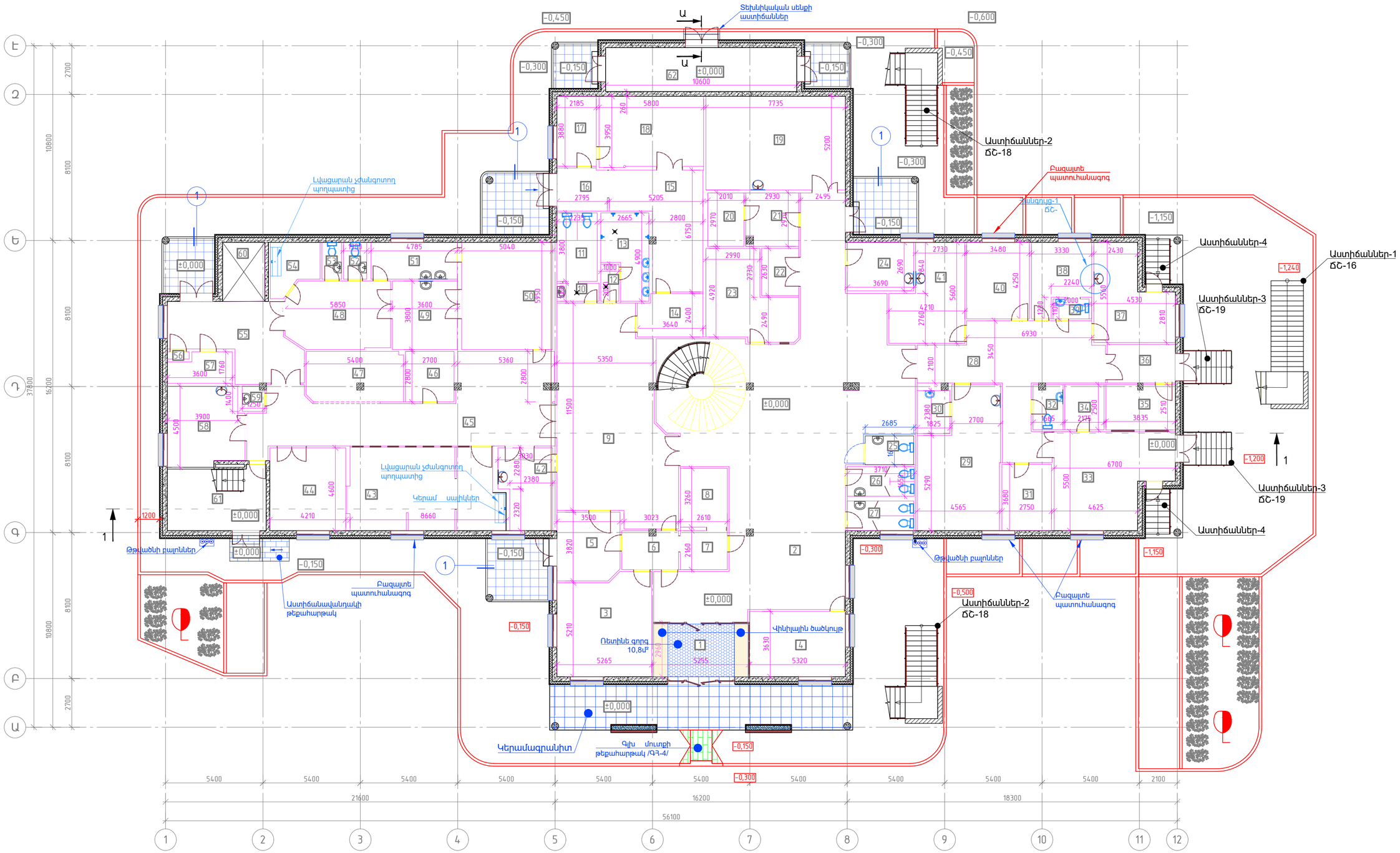

ՏՆՕՐԵՆ	Հ. ԴԱՎԹՅԱՆ		ՎԱՆԱՁՈՐԻ ԲԺՇԿԱԿԱՆ ԿԵՆՏՐՈՆ ՓԲԸ-Ի "ՆԱՐԵԿ" ՄԱՍՆԱՇԵՆՔԻ ԸՆԹԱՑԻԿ ՆՈՐՈԳՄԱՆ ՆԱԽԱԳԻԾ	ՊԱՏՎԵՐ	
Ն.Գ.Ճ.	Ա. ՂՈՒԿԱՍՅԱՆ				
ԳԵՏ	Դ. ՇԵՐՄԱԶԱՆՅԱՆ		ՊԱՏՎԻՐԱՏՈՒ՝ ՎԱՆԱՁՈՐԻ ԲԺՇԿԱԿԱՆ ԿԵՆՏՐՈՆ ՓԲԸ	ԹԵՐԹ	ԹԵՐԹԵՐ
				ՃՇ - 4	28
			1-ին հարկի հատակագիծ /նախագծվող/	ԷԼԵԿՇԻՆ	

Սենքերի անվանացանկ — 1-ին հարկ

N°N°	Անվանումը	Հատակի տիպը	Մակերեսը քմ
1	Նախամուտք	ԿԳ	15.31
2	Միջանցք	Վ	182.24
3	Բաժնի վարիչ	Վ	28.74
4	Ընդունարան - տեղեկատու	Վ	19.22
5	Ավագ բուժքույր	Վ	13.14
6	Միջանցք	Վ	6.66
7	Վիճակագիր	Վ	5.64
8	Վիճակագիր	Վ	8.51
9	Միջանցք	Վ	68.68
10	Լվացարան	ԿԳ	2.33
11	Սանհանգույց	ԿԳ	8.49
12	Հանդերձարան	ԿԳ	2.05
13	Բաղնիք	ԿԳ	10.69
14	Նախամուտք	Վ	8.35
15	Միջանցք	Վ	24.28
16	Նախամուտք	Վ	6.61
17	Բժշկի սենյակ	Վ	8.38
18	ԿՏ	Վ	22.65
19	Ռենտգեն	Վ	40.22
20	Պահեստ	Վ	5.97
21	Տեխնիկական սենյակ	Վ	8.42
22	Տնտեսական պարագաներ	Վ	5.39
23	Բժշկական անձնակազմ	Վ	20.23
24	Բժիշկ - ռադիոլոգ	Վ	9.93
25	Սանհանգույց սակավաշարժ խմբի մարդկանց համար	ԿԳ	4.30
26	Սանհանգույց տղամարդկանց	ԿԳ	6.12
27	Սանհանգույց կանանց	ԿԳ	6.12
28	Միջանցք	Վ	40.34
29	Ուլտրաձայնային հետազոտման սենյակ	Վ	31.83
30	Լվացարան	Վ	4.34
31	ԷՍԳ	Վ	10.12
32	Սանհանգույց	Վ	4.04
33	Սոնոգրաֆիա	Վ	31.18
34	Պահեստ	Վ	5.44
35	Դեղատուն	Վ	9.60
36	Նախամուտք	Վ	8.09
37	Հետազոտման սենյակ	Վ	19.41
38	Սանմշակման սենյակ	ԿԳ	11.47
39	Սանհանգույց	ԿԳ	2.35
40	Բուժանձնակազմի սենյակ	ԿԳ	14.79
41	Գիպսային վիրակապարան	Վ	19.37
	Վիրահատական բլոկ		
42	Հիվանդասենյակ	Վ	12.41
43	Վերակենդանացման հիվանդասենյակ	Վ	38.17
44	Վիրակապարան	Վ	19.15
45	Միջանցք	Վ	58.16
46	Ավագ բուժքույր	Վ	7.56
47	Հետվիրահատական սենյակ	Վ	14.98
48	Նախավիրահատարան	Վ	21.26
49	Անեսթեզիոլոգ	Վ	13.68
50	Վիրահատարան	Վ	29.99
51	Անձնակազմի հանդերձարան	Վ	9.81
52	Սանհանգույց	ԿԳ	2.67
53	Սանհանգույց	ԿԳ	2.22
54	Սարքավորումների մաքրման և վարակազերծան սենյակ	Վ	6.84
55	Միջանցք	Վ	24.68
56	Էլ վահանակ	Վ	0.50
57	Ջեռուցման ղեկավարման հանգույց	ԿԳ	5.57
58	Անձնակազմի սենյակ	Վ	18.11
59	Սանհանգույց	Վ	1.68
60	Վերելակ		7.71
61	Աստիճանավանդակ	Վ	19.02
62	Տեխնիկական սենք	ԿԳ	25.86

Ծանոթություն

Վ - վինիլե հատակ

ԿԳ - կերամագրանիտ

Աստիճանավանդակի թեքահարթակ

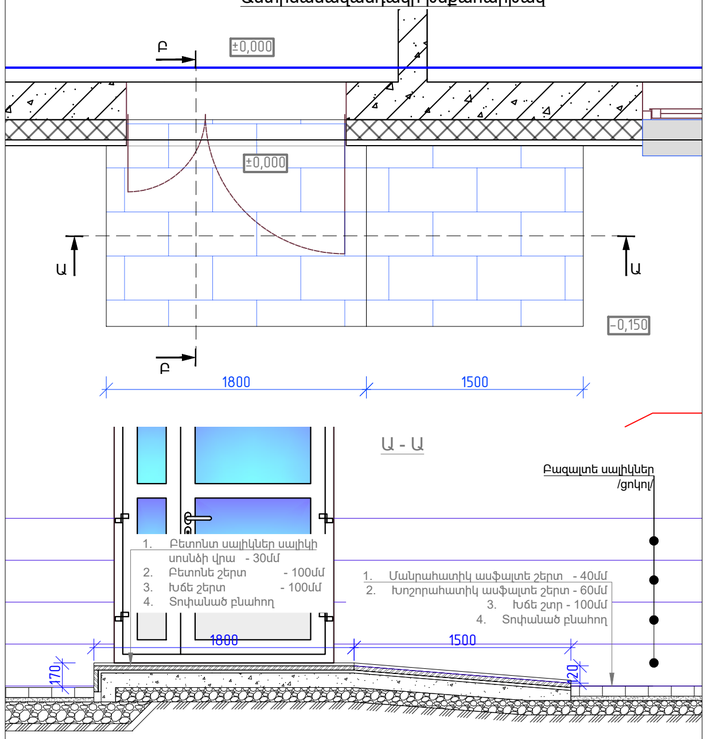

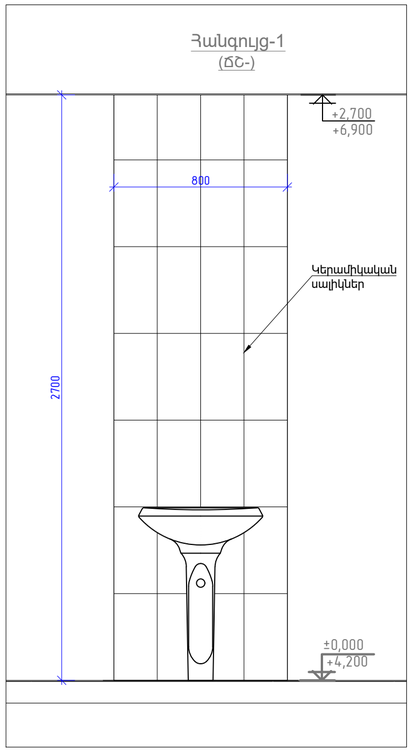

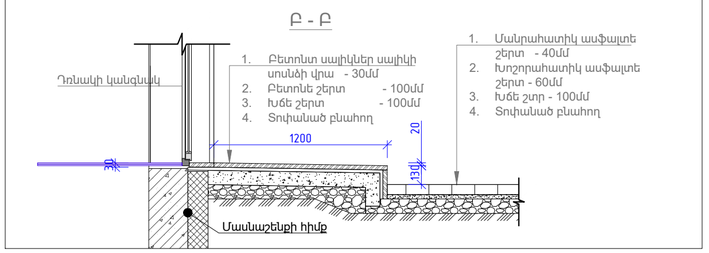

Տեխնիկական սենքի աստիճաններ

Հատույթ Ա - Ա

ՃՇ-4

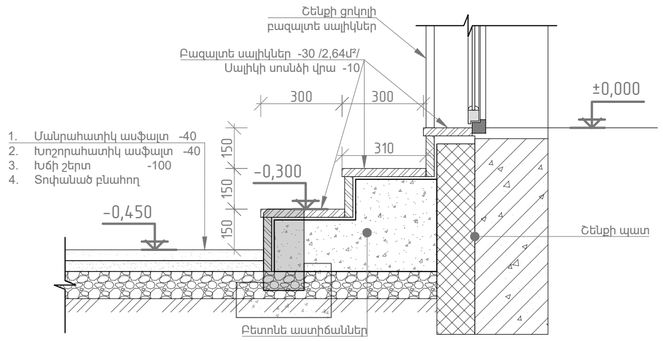

Հատույթ "1"

ՃՇ-4

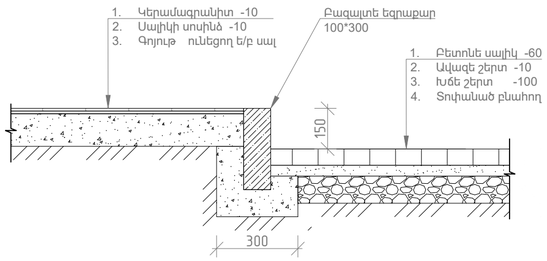

Աստիճանավանդակի թեքահարթակի շին աշխատանքների ծավալները

N°N°	Աշխատանքի նկարագրությունը	Ծավալը
1	Բազալտե սալիկներով ծածկույթ	4,85 մ²
2	Բետոնե նախաշերտ	0,50 մ³
3	Խճե նախաշերտ	0.40 մ³

ՏՆՕՐԵՆ	Հ. ԴԱՎԹՅԱՆ		ՎԱՆԱՁՈՐԻ ԲԺՇԿԱԿԱՆ ԿԵՆՏՐՈՆ ՓԲԸ-Ի "ՆԱՐԵԿ" ՄԱՍՆԱՇԵՆՔԻ ԸՆԹԱՑԻԿ ՆՈՐՈԳՄԱՆ ՆԱԽԱԳԻԾ	ՊԱՏՎԵՐ
Ն.Գ.Ճ.	Ա. ՂՈՒԿԱՍՅԱՆ			
ԳԾԵՑ	Դ. ՇԵՐՄԱԶԱՆՅԱՆ		ՊԱՏՎԻՐԱՏՈՒ՝ ՎԱՆԱՁՈՐԻ ԲԺՇԿԱԿԱՆ ԿԵՆՏՐՈՆ ՓԲԸ	ԹԵՐԹ ԹԵՐԹԵՐ
				ՃՇ - 5 28
			1-ին հարկի սենքերի անվանացանկ: Հատույթ Ա-Ա; Հատույթ "1"	ԷԼԵԿՇԻՆ

1-ին հարկի սենքերի հարդարման ամփոփագիր

Սենքերի №№	Սենքերի անվանումը	Առաստաղ	Մակե-րեսը մ²	Պատեր և միջնորմներ	Բարձրու-թյունը մ	Մակե-րեսը մ²	Հատակներ	Մակե-րեսը մ²
1	Նախամուտք	Կախովի առաստաղ "Արմստրոնգ" տիպի	15,00	Լատեքսաներկ	2,7	7,83	Վինիլային	4,50
							Ռետինե գորգ	10,80
2	Միջանցք	Կախովի առաստաղ "Արմստրոնգ" տիպի	182,20	Լատեքսաներկ	2,7	228,96	Վինիլային	182,20
3	Բաժնի վարիչ	Կախովի առաստաղ "Արմստրոնգ" տիպի	28,74	Լատեքսաներկ	2,7	58,97	Վինիլային	28,74
4	Ընդունարան-տեղեկատու	Կախովի առաստաղ "Արմստրոնգ" տիպի	19,22	Լատեքսաներկ	2,7	40,10	Վինիլային	19,22
5	Ավագ բուժքույր	Կախովի առաստաղ "Արմստրոնգ" տիպի	13,14	Լատեքսաներկ	2,7	38,48	Վինիլային	13,14
6	Միջանցք	Կախովի առաստաղ "Արմստրոնգ" տիպի	6,66	Լատեքսաներկ	2,7	30,24	Վինիլային	6,66
7	Վիճակագիր	Կախովի առաստաղ "Արմստրոնգ" տիպի	5,64	Լատեքսաներկ	2,7	25,76	Վինիլային	5,64
8	Վիճակագիր	Կախովի առաստաղ "Արմստրոնգ" տիպի	8,51	Լատեքսաներկ	2,7	31,70	Վինիլային	8,51
9	Միջանցք	Կախովի առաստաղ "Արմստրոնգ" տիպի	68,68	Լատեքսաներկ	2,7	104,90	Վինիլային	68,68
10	Լվացարան	Գիպսաստվարաթղթե առաստաղ, լատեքսաներկ	2,33	Կեր. սալիկներ	2,7	18,01	Կերամագրանիտ	2,33
11	Սանհանգույց	Գիպսաստվարաթղթե առաստաղ, լատեքսաներկ	8,49	Կեր. սալիկներ	2,7	32,59	Կերամագրանիտ	8,49
12	Հանդերձարան	Գիպսաստվարաթղթե առաստաղ, լատեքսաներկ	2,05	Կեր. սալիկներ	2,7	16,47	Կերամագրանիտ	2,05
13	Բաղնիք	Գիպսաստվարաթղթե առաստաղ, լատեքսաներկ	10,69	Կեր. սալիկներ	2,7	40,85	Կերամագրանիտ	10,69
14	Նախամուտք	Կախովի առաստաղ "Արմստրոնգ" տիպի	8,35	Լատեքսաներկ	2,7	32,43	Վինիլային	8,35
15	Միջանցք	Կախովի առաստաղ "Արմստրոնգ" տիպի	24,28	Լատեքսաներկ	2,7	65,61	Վինիլային	24,28
16	Նախամուտք	Կախովի առաստաղ "Արմստրոնգ" տիպի	6,61	Լատեքսաներկ	2,7	28,00	Վինիլային	6,61
17	Բժշկի սենյակ	Կախովի առաստաղ "Արմստրոնգ" տիպի	8,38	Լատեքսաներկ	2,7	32,62	Վինիլային	8,38
18	ԿՏ	Կախովի առաստաղ "Արմստրոնգ" տիպի	27,65	Լատեքսաներկ	2,7	52,52	Վինիլային	27,65
19	Ռենտգեն	Կախովի առաստաղ "Արմստրոնգ" տիպի	40,22	Լատեքսաներկ	2,7	67,69	Վինիլային	40,22
				Կեր. սալիկներ	2,7	2,16		
20	Պահեստ	Կախովի առաստաղ "Արմստրոնգ" տիպի	5,97	Լատեքսաներկ	2,7	26,89	Վինիլային	5,97
21	Տեխնիկական սենյակ	Կախովի առաստաղ "Արմստրոնգ" տիպի	8,42	Լատեքսաներկ	2,7	31,78	Վինիլային	8,42
22	Տնտեսական պարագաներ	Կախովի առաստաղ "Արմստրոնգ" տիպի	5,39	Լատեքսաներկ	2,7	25,27	Վինիլային	5,39
23	Բժշկական անձնակազմ	Կախովի առաստաղ "Արմստրոնգ" տիպի	20,23	Լատեքսաներկ	2,7	55,54	Վինիլային	20,23
24	Բժիշկ-ռադիոլոգ	Կախովի առաստաղ "Արմստրոնգ" տիպի	9,93	Լատեքսաներկ	2,7	32,29	Վինիլային	9,93
				Կեր. սալիկներ	2,7	2,16		
25	Սանհանգույց սակավաշարժ խմբի մարդկանց համար	Գիպսաստվարաթղթե առաստաղ, լատեքսաներկ	4,30	Կեր. սալիկներ	2,7	23,14	Կերամագրանիտ	4,30
26	Սանհանգույց տղամարդկանց	Գիպսաստվարաթղթե առաստաղ, լատեքսաներկ	6,12	Կեր. սալիկներ	2,7	28,94	Կերամագրանիտ	6,12
27	Սանհանգույց կանանց	Գիպսաստվարաթղթե առաստաղ, լատեքսաներկ	6,12	Կեր. սալիկներ	2,7	28,94	Կերամագրանիտ	6,12
28	Միջանցք	Կախովի առաստաղ "Արմստրոնգ" տիպի	40,34	Լատեքսաներկ	2,7	105,14	Վինիլային	40,34
29	Ուլտրաձայնային հետազոտման սենյակ	Կախովի առաստաղ "Արմստրոնգ" տիպի	31,83	Լատեքսաներկ	2,7	68,77	Վինիլային	31,83
				Կեր. սալիկներ	2,7	2,16		
30	Լվացարան	Գիպսաստվարաթղթե առաստաղ, լատեքսաներկ	4,34	Կեր. սալիկներ		0,00	Կերամագրանիտ	4,34
31	ԷՍԳ	Կախովի առաստաղ "Արմստրոնգ" տիպի	1,10	Լատեքսաներկ	2,7	34,72	Վինիլային	1,10
32	Սանհանգույց	Գիպսաստվարաթղթե առաստաղ, լատեքսաներկ	4,04	Կեր. սալիկներ	2,7	24,11	Կերամագրանիտ	4,04
33	Սոնոգրաֆիա	Կախովի առաստաղ "Արմստրոնգ" տիպի	31,18	Լատեքսաներկ	2,7	65,99	Վինիլային	31,18
34	Պահեստ	Կախովի առաստաղ "Արմստրոնգ" տիպի	5,44	Լատեքսաներկ	2,7	25,25	Վինիլային	5,44
35	Դեղատուն	Կախովի առաստաղ "Արմստրոնգ" տիպի	9,60	Լատեքսաներկ	2,7	36,02	Վինիլային	9,60
36	Նախամուտք	Կախովի առաստաղ "Արմստրոնգ" տիպի	8,09	Լատեքսաներկ	2,7	31,97	Վինիլային	8,09
37	Հետազոտման սենյակ	Կախովի առաստաղ "Արմստրոնգ" տիպի	19,41	Լատեքսաներկ	2,7	51,95	Վինիլային	19,41
				Կեր. սալիկներ	2,7	2,16		
38	Սանմշակման սենյակ	Գիպսաստվարաթղթե առաստաղ, լատեքսաներկ	11,47	Լատեքսաներկ	2,7	40,93	Կերամագրանիտ	11,47
39	Սանհանգույց	Գիպսաստվարաթղթե առաստաղ, լատեքսաներկ	2,35	Կեր. սալիկներ	2,7	17,50	Կերամագրանիտ	2,35
40	Բուժանձնակազմի սենյակ	Կախովի առաստաղ "Արմստրոնգ" տիպի	14,79	Լատեքսաներկ	2,7	41,74	Վինիլային	14,79
41	Գիպսային վիրակապարան	Կախովի առաստաղ "Արմստրոնգ" տիպի	19,37	Լատեքսաներկ	2,7	50,81	Վինիլային	19,37
				Կեր. սալիկներ	2,7	2,16		
	Վիրահատական բլոկ							
42	Հիվանդասենյակ	Կախովի առաստաղ "Արմստրոնգ" տիպի	12,41	Լատեքսաներկ	2,7	148,28	Վինիլային	12,41
				Կեր. սալիկներ	2,7	2,16		
43	Վերակենդանացման հիվանդասենյակ	Կախովի առաստաղ "Արմստրոնգ" տիպի	38,17	Լատեքսաներկ	2,7	86,40	Վինիլային	38,17
				Կեր. սալիկներ	2,7	7,70		
44	Վիրակապարան	Կախովի առաստաղ "Արմստրոնգ" տիպի	19,15	Լատեքսաներկ	2,7	47,30	Վինիլային	19,15
45	Միջանցք	Կախովի առաստաղ "Արմստրոնգ" տիպի	58,30	Լատեքսաներկ	2,7	135,43	Վինիլային	58,30
46	Ավագ բուժքույր	Կախովի առաստաղ "Արմստրոնգ" տիպի	7,56	Լատեքսաներկ	2,7	29,70	Վինիլային	7,56
47	Հետվիրահատական սենյակ	Կախովի առաստաղ "Արմստրոնգ" տիպի	14,97	Լատեքսաներկ	2,7	43,61	Վինիլային	14,97
48	Նախավիրահատարան	Կախովի առաստաղ "Արմստրոնգ" տիպի	21,26	Լատեքսաներկ	2,7	49,30	Վինիլային	21,26
49	Անեսթեզիոլոգ	Կախովի առաստաղ "Արմստրոնգ" տիպի	13,68	Լատեքսաներկ	2,7	37,80	Վինիլային	13,68
				Կեր. սալիկներ	2,7	2,16		
50	Վիրահատարան	Կախովի առաստաղ "Արմստրոնգ" տիպի	29,99	Լատեքսաներկ	2,7	59,35	Վինիլային	29,99
51	Անձնակազմի հանդերձարան	Կախովի առաստաղ "Արմստրոնգ" տիպի	9,81	Լատեքսաներկ	2,7	32,59	Վինիլային	9,81
				Կեր. սալիկներ	2,7	4,32		
52	Սանհանգույց	Գիպսաստվարաթղթե առաստաղ, լատեքսաներկ	2,67	Կեր. սալիկներ	2,7	18,09	Կերամագրանիտ	2,67
53	Սանհանգույց	Գիպսաստվարաթղթե առաստաղ, լատեքսաներկ	2,22	Կեր. սալիկներ	2,7	16,93	Կերամագրանիտ	2,22
54	Սարքավորումների մաքրման և վարակազերծման սենյակ	Կախովի առաստաղ "Արմստրոնգ" տիպի	6,84	Կեր. սալիկներ	2,7	30,38	Վինիլային	6,84
55	Միջանցք	Կախովի առաստաղ "Արմստրոնգ" տիպի	24,68	Լատեքսաներկ	2,7	64,42	Վինիլային	24,68
56	Էլ. վահանակ	—	0,50	—		0,00	—	0,50
57	Ձեռուցման ղեկավարման հանգույց	Լատեքսաներկ	5,57	Լատեքսաներկ	2,7	28,94	—	5,57
58	Անձնակազմի սենյակ	Կախովի առաստաղ "Արմստրոնգ" տիպի	18,11	Լատեքսաներկ	2,7	47,55	Վինիլային	18,11
				Կեր. սալիկներ	2,7	2,16		
59	Սանհանգույց	Գիպսաստվարաթղթե առաստաղ, լատեքսաներկ	1,68	Կեր. սալիկներ	2,7	14,31	Կերամագրանիտ	1,68
60	Վերելակ	—	7,71	—		0,00	—	7,71
61	Աստիճանավանդակ	—	19,02	Լատեքսաներկ	4,2	76,94	Կերամագրանիտ	19,02
62	Տեխնիկական սենք	Լատեքսաներկ	25,86	Լատեքսաներկ	2,7	70,42	—	25,86
		Լատեքսաներկ	31,43	Լատեքսաներկ		2528,868	Վինիլային	958,8
		Կախովի առաստաղ "Արմստրոնգ" տիպի	969,3	Կեր. սալիկներ		339,552	Կերամագրանիտ	87,89
		Գիպսաստվարաթղթե առաստաղ, լատեքսաներկ	68,87	—		0	Ռետինե գորգ	10,8

1-ին հարկի շինարարական աշխատանքների ծավալները

№№	Աշխատանքի նկարագրությունը	Ծավալը
1	Սանհանգույցի միջնորմների կառուցում գիպսաստվարաթղթից մետաղական հիմնակմախքի վրա	13,8 մ²
2	Ձայնամեկուսիչ շերտի իրականացում միջնորմի հիմնակմախքի մեջ	0.7 մ³
3	Սանհանգույցի դռան տեղադրում, մետաղապլաստ 1.1*2,1մ	1.0 հատ
4	Վնասված միջնորմների վերականգնում գիպսաստվարաթղթե սալիկներով	200.0 մ²
5	Աստիճանավանդակի մետաղական բազրիքների ներկում էմալով	9,5 մ²
6	Կլոր աստիճանների բազրիքների ներկում էմալով	19,0 մ²
7	Սանհանգույցներում բաժանարար պլաստիկե էկրանների կառուցում	8,0 մ²
8	Սանհանգույցում էկրանների պլաստիկե դռների տեղադրում 1,8*0,7մ	4.0 հատ
9	Գլխավոր մուտքի առջևի հարթակի երեսապատում կերամագրանիտե սալիկներով	41,0 մ²
10	"Արմստրոնգ" տիպի առաստաղների իրականացում	475.0 մ²
11	Կենտրոնական /կլոր/ աստիճանների բազրիքների ներկում	18,9 մ²
12	Կենտրոնական /կլոր/ աստիճանների երեսապատում կերամագրանիտով	23,7 մ²
13	Մուտքերի դռների և պատուհանների ջարդված ապակեպաթեթների փոխարինում	12,0 մ²
14	Ներքին փայտե դռների վերանորոգում	11,5 մ²
15	Ներքին դռների փականների փոխարինում նորերով	16,0 հատ
16	Աստիճաններ-4-ի երեսապատում կերամագրանիտով	10,2 մ²

ՏՆՕՐԵՆ	Հ. ԴԱՎԹՅԱՆ		ՎԱՆԱՁՈՐԻ ԲԺՇԿԱԿԱՆ ԿԵՆՏՐՈՆ ՓԲԸ-Ի "ՆԱՐԵԿ" ՄԱՍՆԱՇԵՆՔԻ ԸՆԹԱՑԻԿ ՆՈՐՈԳՄԱՆ ՆԱԽԱԳԻԾ	ՊԱՏՎԵՐ	
Ն.Գ.Ճ.	Ա. ՂՈՒԿԱՍՅԱՆ				
ԳԵՏՑ	Դ. ՇԵՐՄԱԶԱՆՅԱՆ		ՊԱՏՎԻՐԱՏՈՒ՝ ՎԱՆԱՁՈՐԻ ԲԺՇԿԱԿԱՆ ԿԵՆՏՐՈՆ ՓԲԸ	ԹԵՐԹ	ԹԵՐԹԵՐ
				ՃԾ - 6	28
			1-ին հարկի սենքերի հարդարման ամփոփագիր	ԷԼԵԿՇԻՆ	

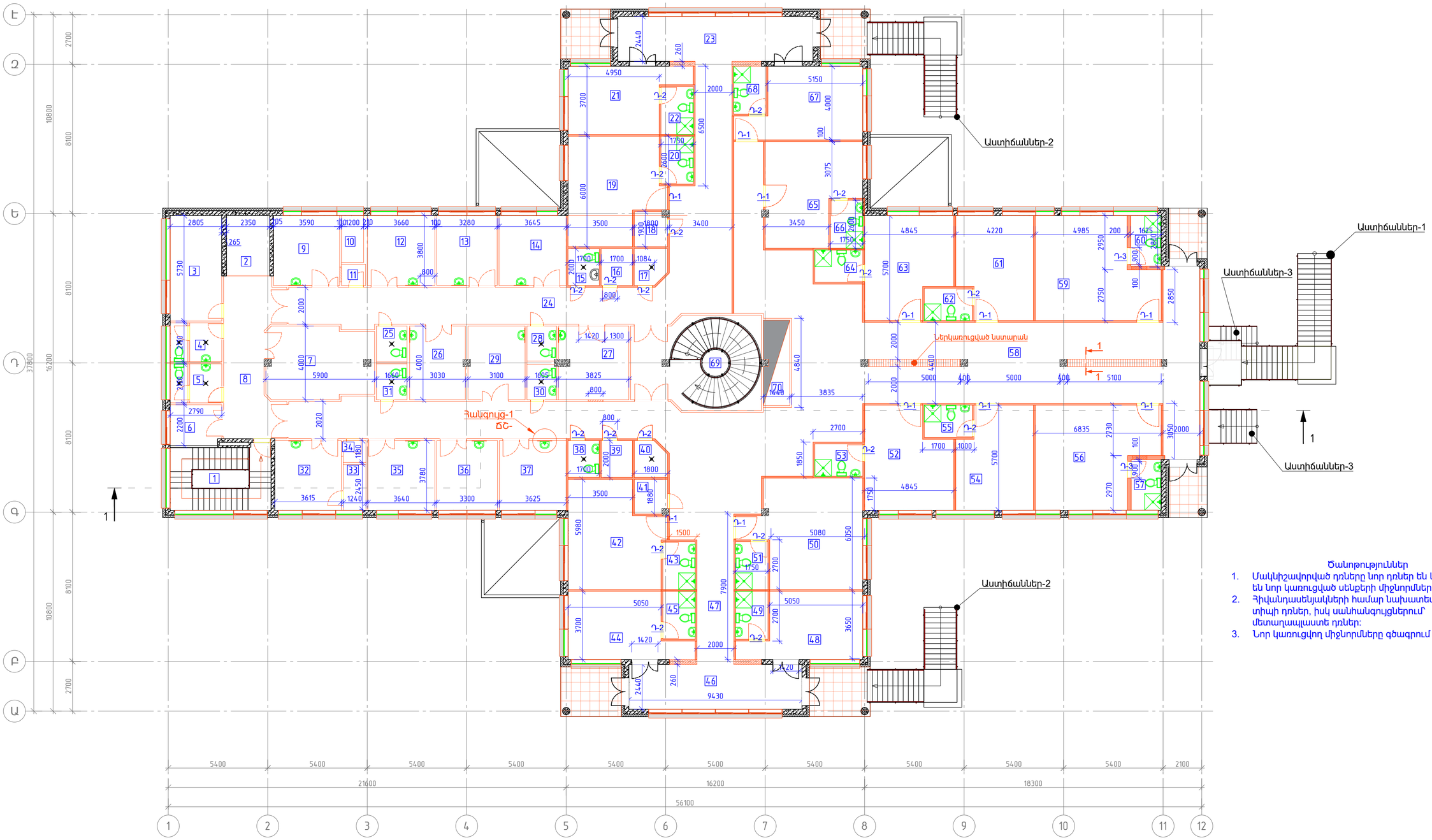

Ծանոթություններ

1. Մակնիշավորված դռները նոր դռներ են և տեղադրվում են նոր կառուցված սենքերի միջնորմներում:
2. Հիվանդասենյակների համար նախատեսված է ՄԴՖ տիպի դռներ, իսկ սանհանգույցներում՝ մետաղապլաստե դռներ:
3. Նոր կառուցվող միջնորմները գծագրում ներկված են:

ՏՆՕՐԵՆ	Հ. ԴԱՎԹՅԱՆ		ՎԱՆԱՁՈՐԻ ԲԺՇԿԱԿԱՆ ԿԵՆՏՐՈՆ ՓԲԸ-Ի "ՆԱՐԵԿ" ՄԱՍՆԱՇԵՆՔԻ ԸՆԹԱՑԻԿ ՆՈՐՈԳՄԱՆ ՆԱԽԱԳԻԾ	ՊԱՏԿԵՐ	
Ն.Գ.Ճ.	Ա. ՂՈՒԿԱՍՅԱՆ			ԹԵՐԹ	ԹԵՐԹԵՐ
ԳԵՏ	Դ. ՇԵՐՄԱԶԱՆՅԱՆ		ՊԱՏՎԻՐԱՏՈՒ՝ ՎԱՆԱՁՈՐԻ ԲԺՇԿԱԿԱՆ ԿԵՆՏՐՈՆ ՓԲԸ	ՄԾ - 7	28
			2-րդ հարկի հատակագիծ /նախագծվող/	ԷԼԵԿՇԻՆ	

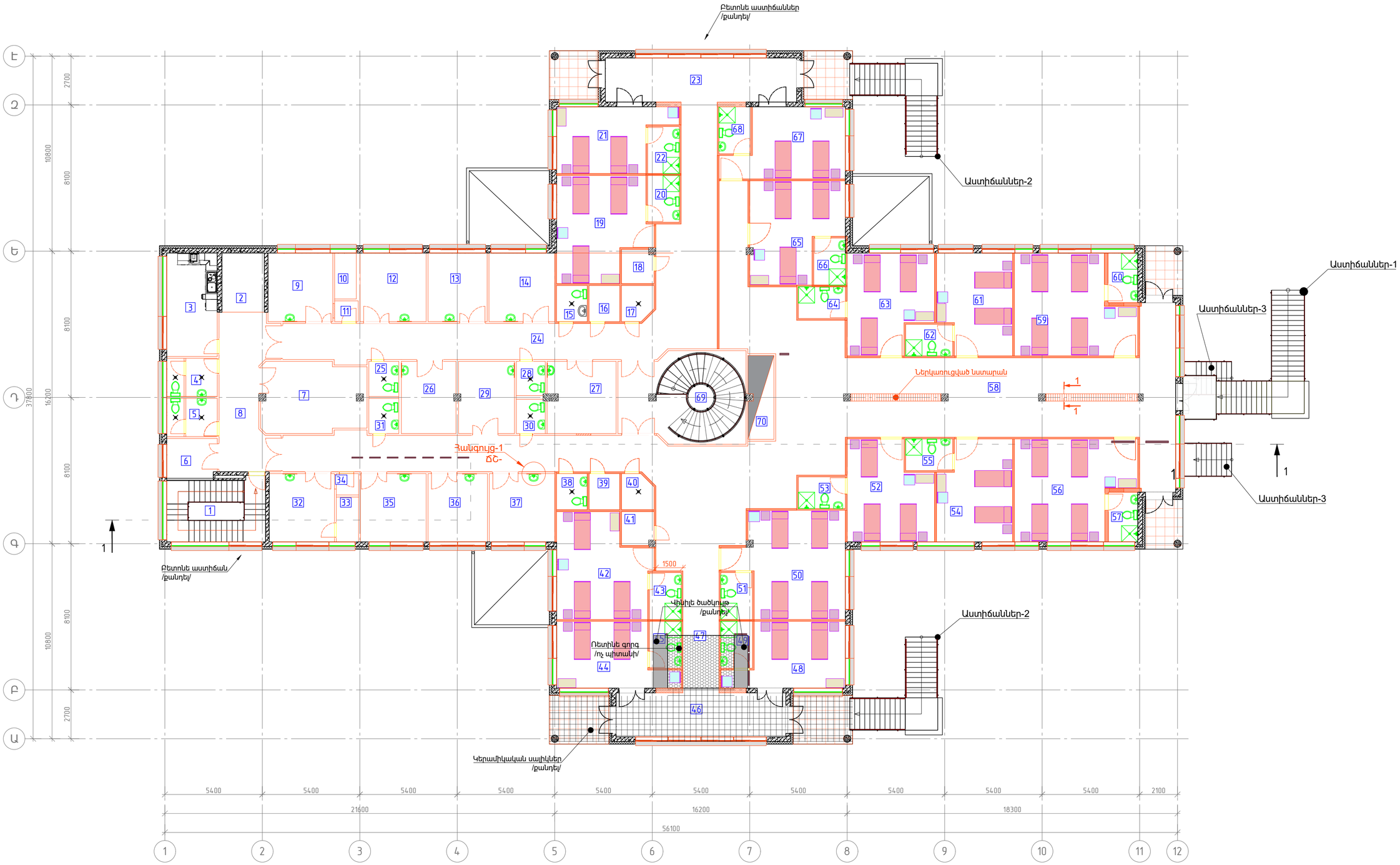

ՏՆՕՐԵՆ	Հ. ԴԱՎԹՅԱՆ		ՎԱՆԱՁՈՐԻ ԲԺՇԿԱԿԱՆ ԿԵՆՏՐՈՆ ՓԲԸ-Ի "ՆԱՐԵԿ" ՄԱՍՆԱՇԵՆՔԻ ԸՆԹԱՑԻԿ ՆՈՐՈԳՄԱՆ ՆԱԽԱԳԻԾ	ՊԱՏԿԵՐ	
Ն.Գ.Ճ.	Ա. ՂՈՒԿԱՍՅԱՆ				
ԳԵՏ	Դ. ՇԵՐՄԱԶԱՆՅԱՆ		ՊԱՏՎԻՐԱՏՈՒ՝ ՎԱՆԱՁՈՐԻ ԲԺՇԿԱԿԱՆ ԿԵՆՏՐՈՆ ՓԲԸ	ԹԵՐԹ	ԹԵՐԹԵՐ
				ՄԾ - 8	28
			2-րդ հարկի հատակագիծ կահույքով	ԷԼԵԿՇԻՆ	

Սենքերի անվանացանկ — 2-րդ հարկ

N°N°	Անվանումը	Հատակի տիպը	Մակերեսը քմ
1	Աստիճանավանդակ	ԿԳ	19.03
2	ՎերեԼակ		7.71
	Ընդհանուր մաս		
3	Խոհանոց	ԿԳ	16.06
4	Սանհանգույց տղամարդկանց	ԿԳ	5.83
5	Սանհանգույց կանանց	ԿԳ	5.83
6	Բուժանձնակազմի սենյակ	Վ	6.26
7	Ճաշարան	Վ	22.32
8	Միջանցք	Վ	25.39
	Վիրաբուժական բաժանմունք		
9	Ավագ բուժքույր	Վ	13.64
10	Դեղորայքի պահեստ	ԿԳ	3.06
11	Տեխնիկական սենք	ԿԳ	1.51
12	Բժիշկների սենյակ	Վ	13.91
13	Բաժանմունքի վարիչ	Վ	12.46
14	Բուժանձնակազմի սենյակ	Վ	13.85
15	Սանհանգույց բուժանձնակազմի	ԿԳ	3.48
16	Կեղտոտ պարագաներ	ԿԳ	3.48
17	Թափոններ	ԿԳ	3.34
18	Մաքուր պարագաներ	Վ	3.41
19	Հիվանդասենյակ	Վ	27.40
20	Սանհանգույց	ԿԳ	4.55
21	Հիվանդասենյակ	Վ	20.25
22	Սանհանգույց	ԿԳ	4.13
23	Միջանցք	Վ	26.99
24	Միջանցք	Վ	80.27
25	Սանհանգույց տղամարդկանց	ԿԳ	3.24
26	Վիրակապարան	Վ	12.07
27	Վիրակապարան	Վ	15.05
28	Սանհանգույց կանանց	ԿԳ	3.11
	Թերապևտիկ բաժանմունք		
29	Միջամտությունների սենյակ	Վ	12.49
30	Սանհանգույց կանանց	ԿԳ	3.11
31	Սանհանգույց տղամարդկանց	ԿԳ	3.31
32	Ավագ բուժքույր	Վ	13.66
33	Դեղորայքի պահեստ	ԿԳ	3.08
34	Տեխնիկական սենք	ԿԳ	1.46
35	Բժիշկների սենյակ	Վ	13.76
36	Բաժանմունքի վարիչ	Վ	12.47
37	Բուժանձնակազմի սենյակ	Վ	13.70
38	Սանհանգույց բուժանձնակազմի	ԿԳ	3.48
39	Կեղտոտ պարագաներ	ԿԳ	3.48
40	Թափոններ	ԿԳ	3.42
41	Մաքուր պարագաներ	Վ	3.36
42	Հիվանդասենյակ	Վ	27.68
43	Սանհանգույց	ԿԳ	4.55
44	Հիվանդասենյակ	Վ	21.01
45	Սանհանգույց	ԿԳ	4.55
46	Միջանցք	Վ	23.64
47	Միջանցք	Վ	89.32
48	Հիվանդասենյակ	Վ	20.99
49	Սանհանգույց	ԿԳ	4.55
50	Հիվանդասենյակ	Վ	33.56
51	Սանհանգույց	ԿԳ	4.55
52	Հիվանդասենյակ	Վ	24.55
53	Սանհանգույց	ԿԳ	4.55
54	Հիվանդասենյակ	Վ	22.29
55	Սանհանգույց	ԿԳ	4.55
56	Հիվանդասենյակ	Վ	33.72
57	Սանհանգույց	ԿԳ	4.48
58	Միջանցք	Վ	158.00
59	Հիվանդասենյակ	Վ	33.68
60	Սանհանգույց	ԿԳ	4.54
61	Հիվանդասենյակ	Վ	22.42
62	Սանհանգույց	ԿԳ	4.55
63	Հիվանդասենյակ	Վ	24.68
64	Սանհանգույց	ԿԳ	4.55
65	Հիվանդասենյակ	Վ	25.62
66	Սանհանգույց	ԿԳ	4.55
67	Հիվանդասենյակ	Վ	23.49
68	Սանհանգույց	ԿԳ	4.55
69	Կենտրոնական աստիճաններ	ԿԳ	33.82
70	Հորան կոմունիկացիաների	-	6.68

Ծանոթություն

Վ - վինիլե հատակ

ԿԳ - կերամագրանիտ

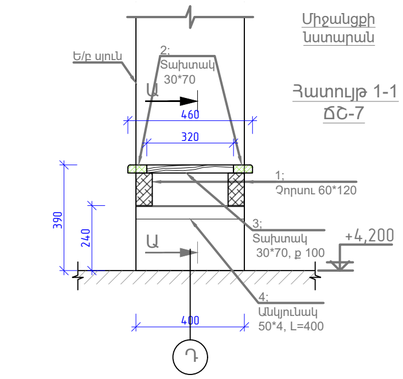

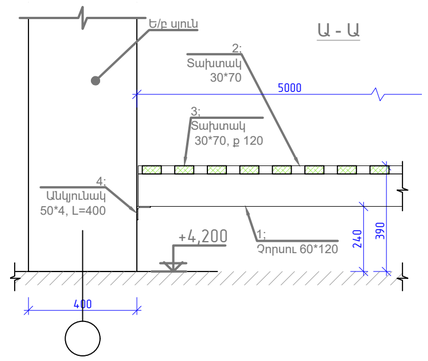

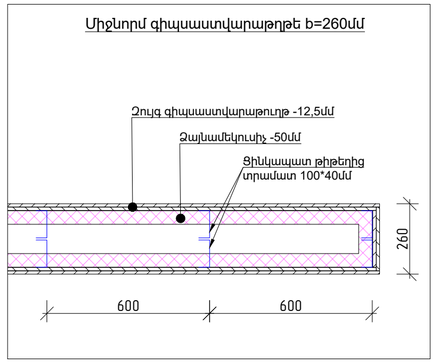

Սանհանգույց

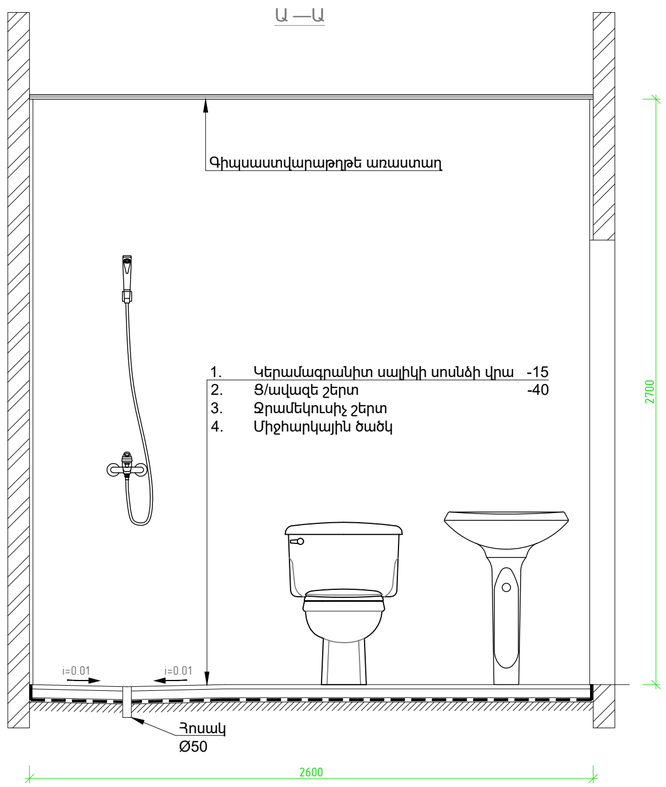

Սանհանգույցի հատակագիծ

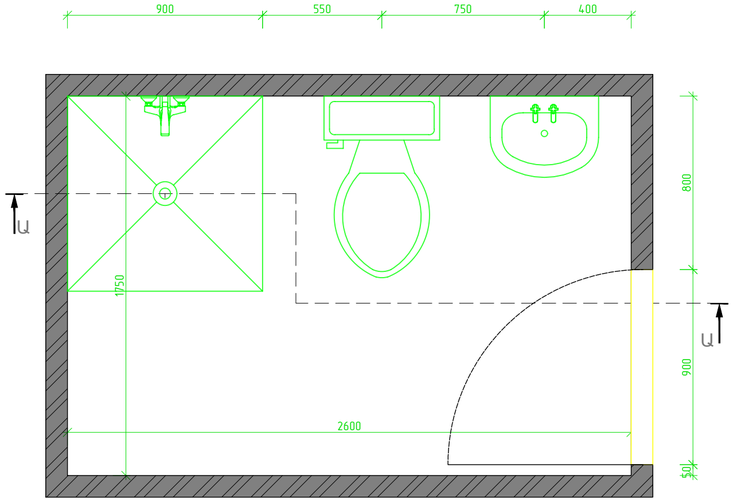

Միջանցքի նստարանի նյութերի մասնագիր

N°N°	Անվանումը	Երկարությունը, մմ	Քանակը	Ծավալը
	Նստարան փայտե ներկառուցված	*5,0մ*	*2*	
1	Չորսու 60*120	5000	2	0,072 մ³
2	Տախտակ 30*70	5000	2	0.021 մ³
3	Տախտակ 30*70	320	50	0.034 մ³
4	Անկյունակ 50*4	400	2	3.020 կգ
	Խարսխային հեղույս Ø12*100		4	

Շինանյութերի ընդհանուր ծախսը 2 նստարանների համար

Չորսու 60*120	0,144 մ³
Տախտակ 30*70	0,110 մ³
Անկյունակ 50*4	6,040 կգ
Խարսխային հեղույս Ø12*100	8 հատ

ՏՆՕՐԵՆ	Հ. ԴԱՎԹՅԱՆ		ՎԱՆԱՁՈՐԻ ԲԺՇԿԱԿԱՆ ԿԵՆՏՐՈՆ ՓԲԸ-Ի "ՆԱՐԵԿ" ՄԱՍՆԱՃԵՆՔԻ ԸՆԹԱՑԻԿ ՆՈՐՈԳՄԱՆ ՆԱԽԱԳԻԾ	ՊԱՏՎԵՐ	
Ն.Գ.Ճ.	Ա. ԴՈՒԿԱՍՅԱՆ				
ԳԾԵՑ	Դ. ՇԵՐՄԱԶԱՆՅԱՆ		ՊԱՏՎԻՐԱՏՈՒ՝ ՎԱՆԱՁՈՐԻ ԲԺՇԿԱԿԱՆ ԿԵՆՏՐՈՆ ՓԲԸ	ԹԵՐԹ	ԹԵՐԹԵՐ
				ՃՇ - 9	28
			2-րդ հարկի սենքերի անվանացանկ; Միջանցքի նստարաններ; Հանգույց-1; Սանհանգույցի հատակագիծ	ԷԼԵԿՇԻՆ	

2-րդ հարկի սենքերի հարդարման ամփոփոգիր

Սենքերի №№	Սենքերի անվանումը	Առաստաղ	Մակե-րեսը մ²	Պատեր և միջնորմներ	Բարձրու-թյունը մ	Մակե-րեսը մ²	Հատակներ	Մակե-րեսը մ²
1	Աստիճանավանդակ	Լատեքսաներկ	19,03	Լատեքսաներկ	3,6	65,88	—	
2	Վերելակ	—	7,71	—		0,00	—	
	Ընդհանուր մաս							
3	Խոհանոց	Կախովի առաստաղ "Արմստրոնգ" տիպի	16,04	Կեր. սալիկներ	1,5	25,59	Վինիլային	16,04
				Լատեքսաներկ	1,2	20,47		
4	Սանհանգույց	Գիպսաստվարաթղթե առաստաղ, լատեքսաներկ	5,83	Կեր. սալիկներ	2,7	32,78	Կերամագրանիտ	5,83
5	Սանհանգույց	Գիպսաստվարաթղթե առաստաղ, լատեքսաներկ	5,83	Կեր. սալիկներ	2,7	32,78	Կերամագրանիտ	5,83
6	Բուժանձնակազմի սենյակ	Կախովի առաստաղ "Արմստրոնգ" տիպի	6,26	Լատեքսաներկ	2,7	27,49	Վինիլային	6,26
7	Ճաշարան	Կախովի առաստաղ "Արմստրոնգ" տիպի	22,32	Լատեքսաներկ	2,7	54,62	Վինիլային	22,32
8	Միջանցք	Կախովի առաստաղ "Արմստրոնգ" տիպի	25,39	Լատեքսաներկ	2,7	74,95	Վինիլային	25,39
	Վիրաբուժական բաժանմունք							
9	Ավագ բուժքույր	Կախովի առաստաղ "Արմստրոնգ" տիպի	13,64	Լատեքսաներկ	2,7	37,80	Վինիլային	13,64
				Կեր. սալիկներ	2,7	2,16		
10	Դեղորայքի պահեստ	Կախովի առաստաղ "Արմստրոնգ" տիպի	3,06	Լատեքսաներկ	2,7	19,98	Վինիլային	3,06
11	Տեխնիկական սենք	Կախովի առաստաղ "Արմստրոնգ" տիպի	1,51	Լատեքսաներկ	2,7	13,34	Վինիլային	1,51
12	Բժիշկների սենյակ	Կախովի առաստաղ "Արմստրոնգ" տիպի	13,91	Լատեքսաներկ	2,7	38,39	Վինիլային	13,91
				Կեր. սալիկներ	2,7	2,16		
13	Բաժանմունքի վարիչ	Կախովի առաստաղ "Արմստրոնգ" տիպի	12,46	Լատեքսաներկ	2,7	35,91	Վինիլային	12,46
				Կեր. սալիկներ	2,7	2,16		
14	Բուժանձնակազմի սենյակ	Կախովի առաստաղ "Արմստրոնգ" տիպի	13,85	Լատեքսաներկ	2,7	38,26	Վինիլային	13,85
				Կեր. սալիկներ	2,7	2,16		
15	Սանհանգույց բուժանձնակազմի համար		3,48	Կեր. սալիկներ	2,7	20,52	Կերամագրանիտ	3,48
16	Կեղտոտ պարագաներ	Կախովի առաստաղ "Արմստրոնգ" տիպի	3,48	Լատեքսաներկ	2,7	20,52	Կերամագրանիտ	3,48
17	Թափոններ	Կախովի առաստաղ "Արմստրոնգ" տիպի	3,34	Լատեքսաներկ	2,7	19,39	Կերամագրանիտ	3,34
18	Մաքուր պարագաներ	Կախովի առաստաղ "Արմստրոնգ" տիպի	3,41	Լատեքսաներկ	2,7	20,52	Վինիլային	3,41
19	Հիվանդասենյակ	Կախովի առաստաղ "Արմստրոնգ" տիպի	27,42	Լատեքսաներկ	2,7	61,61	Վինիլային	27,42
20	Սանհանգույց	Գիպսաստվարաթղթե առաստաղ, լատեքսաներկ	4,55	Կեր. սալիկներ	2,7	23,49	Կերամագրանիտ	4,55
21	Հիվանդասենյակ	Կախովի առաստաղ "Արմստրոնգ" տիպի	20,25	Լատեքսաներկ	2,7	57,24	Վինիլային	20,25
22	Սանհանգույց	Գիպսաստվարաթղթե առաստաղ, լատեքսաներկ	4,13	Կեր. սալիկներ	2,7	23,49	Կերամագրանիտ	4,13
23	Միջանցք	Կախովի առաստաղ "Արմստրոնգ" տիպի	26,99	Լատեքսաներկ	2,7	73,93	Վինիլային	26,99
24	Միջանցք	Կախովի առաստաղ "Արմստրոնգ" տիպի	80,25	Լատեքսաներկ	2,7	211,01	Վինիլային	80,25
25	Սանհանգույց տղամարդկանց	Գիպսաստվարաթղթե առաստաղ, լատեքսաներկ	3,24	Կեր. սալիկներ	2,7	19,49	Կերամագրանիտ	3,24
26	Վիրակապարան	Կախովի առաստաղ "Արմստրոնգ" տիպի	12,07	Լատեքսաներկ	2,7	36,77	Վինիլային	12,07
				Կեր. սալիկներ	2,7	2,16		
27	Վիրակապարան	Կախովի առաստաղ "Արմստրոնգ" տիպի	15,05	Լատեքսաներկ	2,7	43,09	Վինիլային	15,05
				Կեր. սալիկներ	2,7	2,16		
28	Սանհանգույց կանանց	Գիպսաստվարաթղթե առաստաղ, լատեքսաներկ	3,11	Կեր. սալիկներ	2,7	19,47	Կերամագրանիտ	3,11
	Թերապևտիկ բաժանմունք							
29	Միջամտությունների սենյակ	Կախովի առաստաղ "Արմստրոնգ" տիպի	12,49	Լատեքսաներկ	2,7	37,69	Վինիլային	12,49
				Կեր. սալիկներ	2,7	2,16		
30	Սանհանգույց կանանց	Գիպսաստվարաթղթե առաստաղ, լատեքսաներկ	3,11	Կեր. սալիկներ	2,7	19,44	Կերամագրանիտ	3,11
31	Սանհանգույց տղամարդկանց	Գիպսաստվարաթղթե առաստաղ, լատեքսաներկ	3,31	Կեր. սալիկներ	2,7	20,03	Կերամագրանիտ	3,31
32	Ավագ բուժքույր	Կախովի առաստաղ "Արմստրոնգ" տիպի	13,66	Լատեքսաներկ	2,7	38,04	Վինիլային	13,66
				Կեր. սալիկներ	2,7	2,16		
33	Դեղորայքի պահեստ	Կախովի առաստաղ "Արմստրոնգ" տիպի	3,08	Լատեքսաներկ	2,7	19,98	Վինիլային	3,08
34	Տեխնիկական սենք	Կախովի առաստաղ "Արմստրոնգ" տիպի	1,46	Լատեքսաներկ	2,7	13,07	Վինիլային	1,46
35	Բժիշկների սենյակ	Կախովի առաստաղ "Արմստրոնգ" տիպի	13,76	Լատեքսաներկ	2,7	38,18	Վինիլային	13,76
				Կեր. սալիկներ	2,7	2,16		
36	Բաժանմունքի վարիչ	Կախովի առաստաղ "Արմստրոնգ" տիպի	12,47	Լատեքսաներկ	2,7	36,34	Վինիլային	12,47
				Կեր. սալիկներ	2,7	2,16		
37	Բուժանձնակազմի սենյակ	Կախովի առաստաղ "Արմստրոնգ" տիպի	13,70	Լատեքսաներկ	2,7	38,10	Վինիլային	13,70
				Կեր. սալիկներ	2,7	2,16		
38	Սանհանգույց բուժանձնակազմի	Կախովի առաստաղ "Արմստրոնգ" տիպի	3,48	Կեր. սալիկներ	2,7	20,52	Վինիլային	3,48
39	Կեղտոտ պարագաներ	Կախովի առաստաղ "Արմստրոնգ" տիպի	3,48	Լատեքսաներկ	2,7	20,52	Վինիլային	3,48
40	Թափոններ	Կախովի առաստաղ "Արմստրոնգ" տիպի	3,42	Լատեքսաներկ	2,7	19,90	Կերամագրանիտ	3,42
41	Մաքուր պարագաներ	Կախովի առաստաղ "Արմստրոնգ" տիպի	3,36	Լատեքսաներկ	2,7	20,41	Վինիլային	3,36
42	Հիվանդասենյակ	Կախովի առաստաղ "Արմստրոնգ" տիպի	27,68	Լատեքսաներկ	2,7	61,99	Վինիլային	27,68
43	սանհանգույց	Գիպսաստվարաթղթե առաստաղ, լատեքսաներկ	4,55	Կեր. սալիկներ	2,7	23,49	Կերամագրանիտ	4,55
44	Հիվանդասենյակ	Կախովի առաստաղ "Արմստրոնգ" տիպի	21,01	Լատեքսաներկ	2,7	59,18	Վինիլային	21,01
45	սանհանգույց	Գիպսաստվարաթղթե առաստաղ, լատեքսաներկ	4,55	Կեր. սալիկներ	2,7	23,49	Կերամագրանիտ	4,55
46	Միջանցք	Կախովի առաստաղ "Արմստրոնգ" տիպի	23,64	Լատեքսաներկ	2,7	40,50	Վինիլային	23,64
47	Միջանցք	Կախովի առաստաղ "Արմստրոնգ" տիպի	89,32	Լատեքսաներկ	2,7	217,16	Վինիլային	89,32
48	Հիվանդասենյակ	Կախովի առաստաղ "Արմստրոնգ" տիպի	20,99	Լատեքսաներկ	2,7	59,18	Վինիլային	20,99
49	սանհանգույց	Գիպսաստվարաթղթե առաստաղ, լատեքսաներկ	4,55	Կեր. սալիկներ	2,7	23,49	Կերամագրանիտ	4,55
50	Հիվանդասենյակ	Կախովի առաստաղ "Արմստրոնգ" տիպի	33,56	Լատեքսաներկ	2,7	71,55	Վինիլային	33,56
51	սանհանգույց	Գիպսաստվարաթղթե առաստաղ, լատեքսաներկ	4,55	Կեր. սալիկներ	2,7	23,49	Կերամագրանիտ	4,55
52	Հիվանդասենյակ	Կախովի առաստաղ "Արմստրոնգ" տիպի	24,55	Լատեքսաներկ	2,7	57,48	Վինիլային	24,55
53	սանհանգույց	Գիպսաստվարաթղթե առաստաղ, լատեքսաներկ	4,55	Կեր. սալիկներ	2,7	23,49	Կերամագրանիտ	4,55
54	Հիվանդասենյակ	Կախովի առաստաղ "Արմստրոնգ" տիպի	22,29	Լատեքսաներկ	2,7	54,11	Վինիլային	22,29
55	սանհանգույց	Գիպսաստվարաթղթե առաստաղ, լատեքսաներկ	4,55	Կեր. սալիկներ	2,7	23,49	Կերամագրանիտ	4,55
56	Հիվանդասենյակ	Կախովի առաստաղ "Արմստրոնգ" տիպի	33,72	Լատեքսաներկ	2,7	68,77	Վինիլային	33,72
57	սանհանգույց	Գիպսաստվարաթղթե առաստաղ, լատեքսաներկ	4,48	Կեր. սալիկներ	2,7	23,49	Կերամագրանիտ	4,48
58	Միջանցք	Կախովի առաստաղ "Արմստրոնգ" տիպի	157,73	Լատեքսաներկ	2,7	282,23	Վինիլային	157,73
59	Հիվանդասենյակ	Կախովի առաստաղ "Արմստրոնգ" տիպի	33,68	Լատեքսաներկ	2,7	68,74	Վինիլային	33,68
60	սանհանգույց	Գիպսաստվարաթղթե առաստաղ, լատեքսաներկ	4,54	Կեր. սալիկներ	2,7	23,49	Կերամագրանիտ	4,54
61	Հիվանդասենյակ	Կախովի առաստաղ "Արմստրոնգ" տիպի	24,42	Լատեքսաներկ	2,7	54,65	Վինիլային	24,42
62	սանհանգույց	Գիպսաստվարաթղթե առաստաղ, լատեքսաներկ	4,55	Կեր. սալիկներ	2,7	23,49	Կերամագրանիտ	4,55
63	Հիվանդասենյակ	Կախովի առաստաղ "Արմստրոնգ" տիպի	24,68	Լատեքսաներկ	2,7	58,02	Վինիլային	24,68
64	սանհանգույց	Գիպսաստվարաթղթե առաստաղ, լատեքսաներկ	4,55	Կեր. սալիկներ	2,7	23,49	Կերամագրանիտ	4,55
65	Հիվանդասենյակ	Կախովի առաստաղ "Արմստրոնգ" տիպի	25,62	Լատեքսաներկ	2,7	61,43	Վինիլային	25,62
66	սանհանգույց	Գիպսաստվարաթղթե առաստաղ, լատեքսաներկ	4,55	Կեր. սալիկներ	2,7	23,49	Կերամագրանիտ	4,55
67	Հիվանդասենյակ	Կախովի առաստաղ "Արմստրոնգ" տիպի	23,49	Լատեքսաներկ	2,7	61,32	Վինիլային	23,49
68	սանհանգույց	Գիպսաստվարաթղթե առաստաղ, լատեքսաներկ	4,55	Կեր. սալիկներ	2,7	23,49	Կերամագրանիտ	4,55
69	Կլոր աստիճաններ	Լատեքսաներկ	33,82	Լատեքսաներկ	2,5	59,68	Կերամագրանիտ	33,82
70	Հորան կոմունիկացիաների							
		Լատեքսաներկ	52,85	Լատեքսաներկ		2589,392	Վինիլային	981,2
		Կախովի առաստաղ "Արմստրոնգ" տիպի	991,44	Կեր. սալիկներ		563,241	Կերամագրանիտ	135,17
		Գիպսաստվարաթղթե առաստաղ, լատեքսաներկ	87,63					

2-րդ հարկի շինարարական աշխատանքների ծավալները

№№	Աշխատանքի նկարագրությունը	Ծավալը
1	Միջնորմների կառուցում 10սմ հաստ 2 շերտ գիպսաստվարաթղթից մետաղական հիմնակմախքի վրա	949,0 մ²
2	Ձայնամեկուսիչ շերտի իրականացում միջնորմի հիմնակմախքի մեջ 50մմ հաստ	47.0 մ³
3	Միջնորմների կառուցում 26սմ հաստ 2 շերտ գիպսաստվարաթղթից մետաղական հիմնակմախքի վրա	16.2 մ²
4	Ներքին դռների տեղադրում	
ա	ՄԴՖ 1,2*2,1մ	11,0 հատ
բ	Մետաղապլաստե, խուլ, 0,8*2,1մ	20,0 մ²
գ	Մետաղապլաստե, խուլ, 0,9*2,1մ	2,0 մ²
5	Գոյություն ունեցող դռների փականների փոխարինում	4.0 հատ
6	Դռների և պատուհանների ջարդված ապակեպաթեթների փոխարինում	5.0 մ²
7	Դռների փականների փոխարինում նորերով	4.0 հատ
8	Վնասված դռների վերանորոգում	9.4 մ²
9	Բաց պատշգամբների հատակների երեսապատում կերամագրանիտով	45.0 մ²

Ծանոթություն

Նախատեսվում է 2-րդ հարկի "Արմստրոնգ" տիպի կախովի առաստաղները ամբողջությամբ քանդել, որով պետք է վերականգնել 1-ին հարկի վնասված կամ քանդված տեղամասերը: Հատակները ամբողջությամբ քանդել: Ց/ավազե գոյություն ունեցող երեսասվաղի վնասված հատվածները վերանորոգել և նախապատրաստել նոր վինիլե ծածկույթի իրականացմանը:

ՏՆՕՐԵՆ	Հ. ԴԱՎԹՅԱՆ		ՎԱՆԱՁՈՐԻ ԲԺՇԿԱԿԱՆ ԿԵՆՏՐՈՆ ՓԲԸ-Ի "ՆԱՐԵԿ" ՄԱՍՆԱՇԵՆՔԻ ԸՆԹԱՑԻԿ ՆՈՐՈԳՄԱՆ ՆԱԽԱԳԻԾ
Ն.Գ.Ճ.	Ա. ՂՈՒԿԱՍՅԱՆ		
ԳԾԵՑ	Դ. ՇԵՐՄԱԶԱՆՅԱՆ		ՊԱՏՎԻՐԱՏՈՒ՝ ՎԱՆԱՁՈՐԻ ԲԺՇԿԱԿԱՆ ԿԵՆՏՐՈՆ ՓԲԸ
			2-րդ հարկի սենքերի հարդարման ափոփագիր

ՊԱՏՎԵՐ	
ԹԵՐԹ	ԹԵՐԹԵՐ
ՃՇ -10	28

ԷԼԵԿՇԻՆ

Տեխնիկական հարկի հատակագիծ

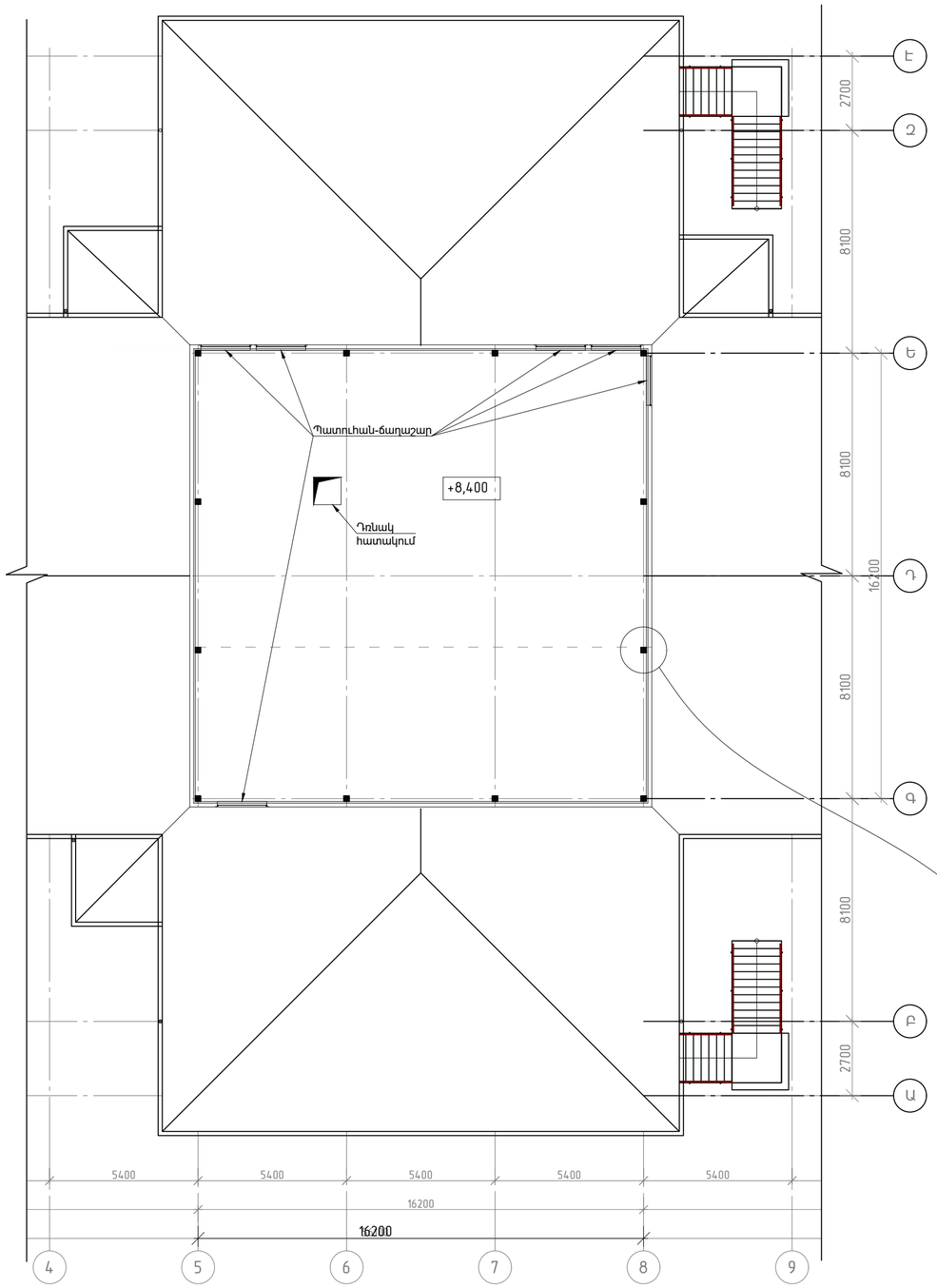

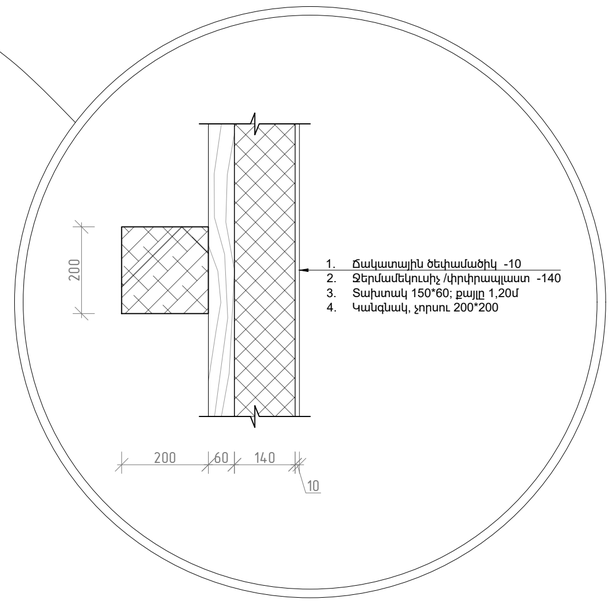

Բացատրագիր

Գոյություն ունեցող շենքի կենտրոնական մասի /հատակագծում՝ քառակուսի/ տանիքը քառալանջ է, իսկ թևերի տանիքը ծրարաձև է որոնք հարում են կենտրոնական մասին: Տանիքի կոնստրուկցիան ամբողջությամբ փայտից է, իսկ ծածկույթը ճկուն կղմինդր է՝ տախտակե տախտակամածի վրա: Գոյություն ունեցող տանիքի ծածկույթը տեղ-տեղ վնասված է, որտեղից անձրևաջրերը թափանցում են ներքին հարկերը: Նախագծով նախատեսվում է տանիքը հիմնանորոգել, որի համար անհրաժեշտ է իրականացնել հետևյալ շինարարական աշխատանքները

- քանդել տանիքի ջրամեկուսիչ ծածկույթը
- դիտարկել փայտե կոնստրուկցիայի և տախտակամածի վիճակը
- վնասված, փթած, նեխած փայտե կոնստրուկցիաները և տախտակամածի հատվածները փոխարինել նորերով
- փայտե կոնստրուկցիաները, տախտակամածը և փայտե դետալները ամբողջությամբ մշակել հականեխիչ-հրդեհապաշտպան լուծույթով
- տախտակամածի վրա իրականացնել ջրամեկուսիչ ծածկույթի /ճկուն կղմինդր/ շերտերը
- վերանորոգել վնասված ջրատար խողովակները

Տանիքի վերանորոգման շինարարական աշխատանքների ծավալները

Հ/հ	Աշխատանքի նկարագրությունը	Ծավալը
1	Տանիքի հին ծածկույթի քանդում	1650 մ²
2	Վնասված փայտե կոնստրուկցիաների փոխարինում նորերով /մոտավոր/	15 մ³
3	Վնասված տախտակամածի փոխարինում նորով	200 մ²
4	Տանիքի կոնստրուկցիաների և տախտակամածի մշակում հականեխիչ և հրդեհապաշտպան լուծույթով	100 մ²
5	Տանիքի ջրամեկուսիչ ծածկույթի /ճկուն կղմինդր/ իրականացում	1650 մ²
6	Ջրատար խողովակների վնասված հատվածների վերանորոգում	30 գծմ

Տանիքի ծածկի հանգույց

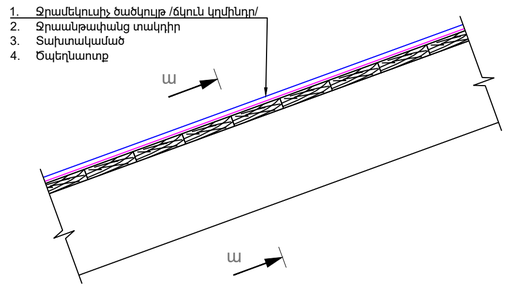

Ա - Ա

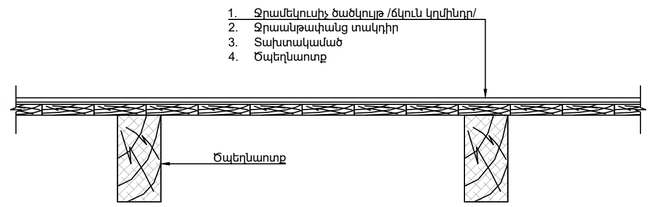

ՏՆՕՐԵՆ	Հ. ԴԱՎԹՅԱՆ		ՎԱՆԱՁՈՐԻ ԲԺՇԿԱԿԱՆ ԿԵՆՏՐՈՆ ՓԲԸ-Ի "ՆԱՐԵԿ" ՄԱՍՆԱՃԵՆՔԻ ԸՆԹԱՑԻԿ ՆՈՐՈԳՄԱՆ ՆԱԽԱԳԻԾ	ՊԱՏՎԵՐ	
Ն.Գ.Ճ.	Ա. ՂՈՒԿԱՍՅԱՆ				
ԳԾԵՑ	Դ. ՇԵՐՄԱԶԱՆՅԱՆ		ՊԱՏՎԻՐԱՏՈՒ՝ ՎԱՆԱՁՈՐԻ ԲԺՇԿԱԿԱՆ ԿԵՆՏՐՈՆ ՓԲԸ	ԹԵՐԹ	ԹԵՐԹԵՐ
				ՃԾ -11	28
			Տեխնիկական հարկի հատակագիծ: Տանիքի ծածկի հանգույց: Տանիքի շին աշխատանքների ծավալներ	ԷԼԵԿՇԻՆ	

Տանիքի հատակագիծ

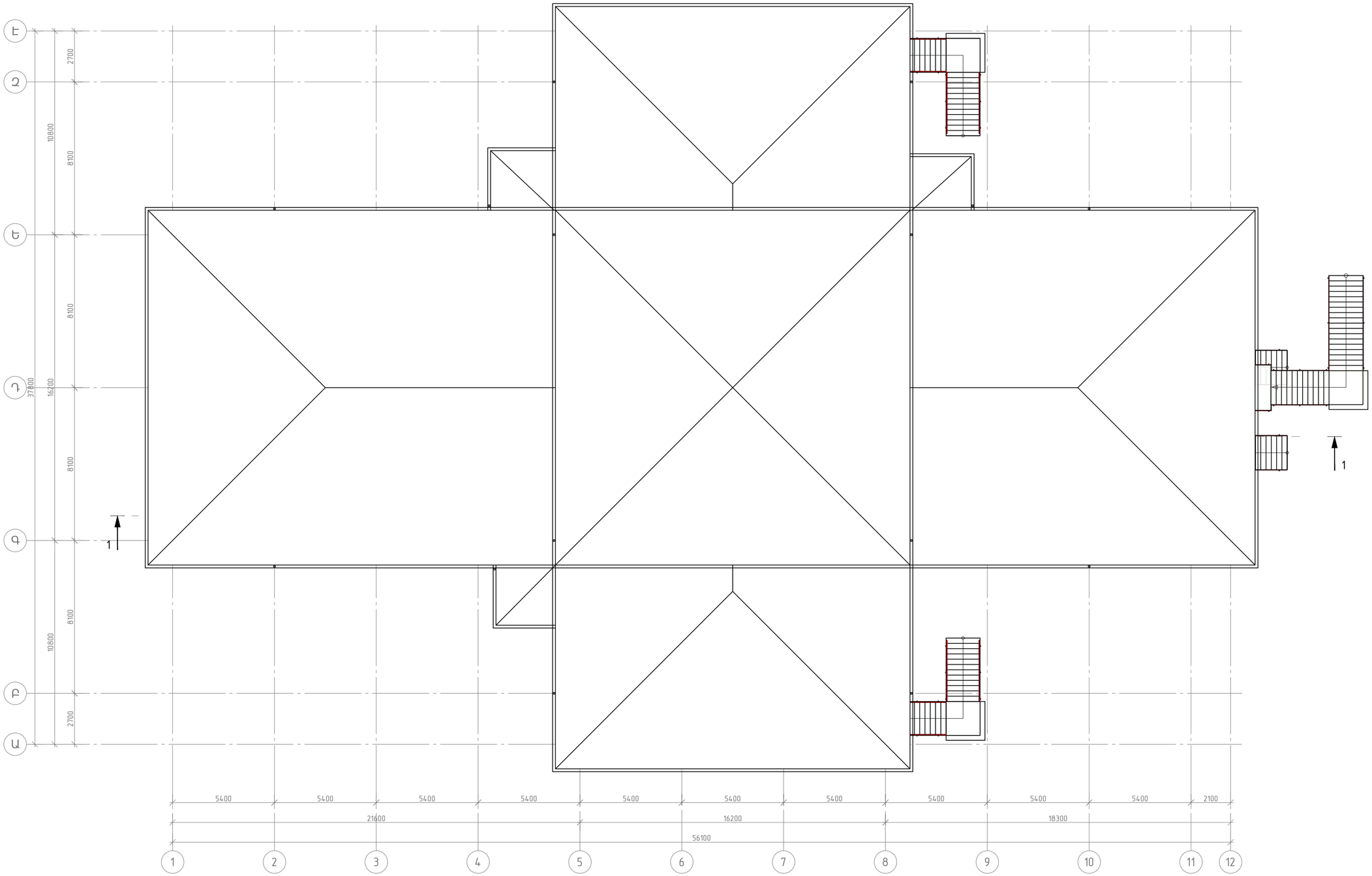

ՏՆՕՐԵՆ	Հ. ԴԱՎԹՅԱՆ		ՎԱՆԱՁՈՐԻ ԲԺՇԿԱԿԱՆ ԿԵՆՏՐՈՆ ՓԲԸ-Ի "ՆԱՐԵԿ" ՍԱՍՆԱՇԵՆՔԻ ԸՆԹԱՑԻԿ ՆՈՐՈԳՄԱՆ ՆԱԽԱԳԻԾ	ՊԱՏՎԵՐ	
Ն.Գ.Ճ.	Ա. ՂՈՒԿԱՍՅԱՆ				
ԳԾԵՑ	Դ. ՇԵՐՄԱԶԱՆՅԱՆ		ՊԱՏՎԻՐԱՏՈՒ՝ ՎԱՆԱՁՈՐԻ ԲԺՇԿԱԿԱՆ ԿԵՆՏՐՈՆ ՓԲԸ	ԹԵՐԹ	ԹԵՐԹԵՐ
				ՃԾ -12	28
			Տանիքի հատակագիծ	ԷԼԵԿՇԻՆ	

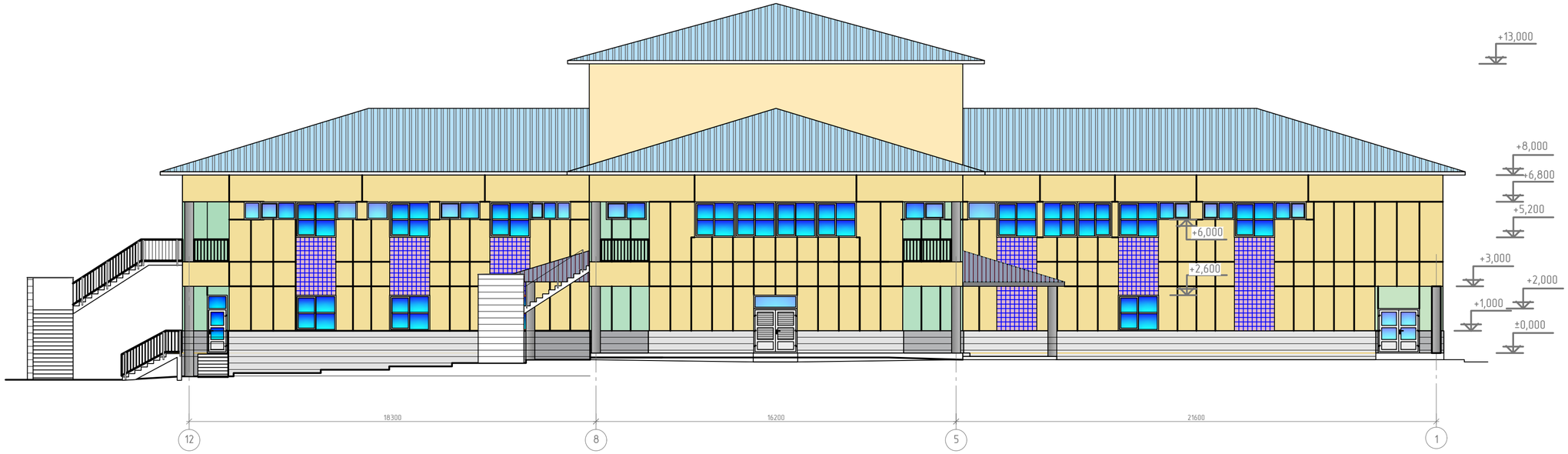

ՏՆՕՐԵՆ	Հ. ԴԱՎԹՅԱՆ		ՎԱՆԱՁՈՐԻ ԲԺՇԿԱԿԱՆ ԿԵՆՏՐՈՆ ՓԲԸ-Ի "ՆԱՐԵԿ" ՄԱՍՆԱՇԵՆՔԻ ԸՆԹԱՑԻԿ ՆՈՐՈԳՄԱՆ ՆԱԽԱԳԻԾ	ՊԱՏԿԵՐ	
Ն.Գ.Ճ.	Ա. ՂՈՒԿԱՍՅԱՆ				
ԳԵՏ	Դ. ՇԵՐՄԱԶԱՆՅԱՆ		ՊԱՏՎԻՐԱՏՈՒ՝ ՎԱՆԱՁՈՐԻ ԲԺՇԿԱԿԱՆ ԿԵՆՏՐՈՆ ՓԲԸ	ԹԵՐԹ	ԹԵՐԹԵՐ
				ՃՇ -13	28
			Ճակատներ 1 - 12; 12 - 1	ԷԼԵԿՇԻՆ	

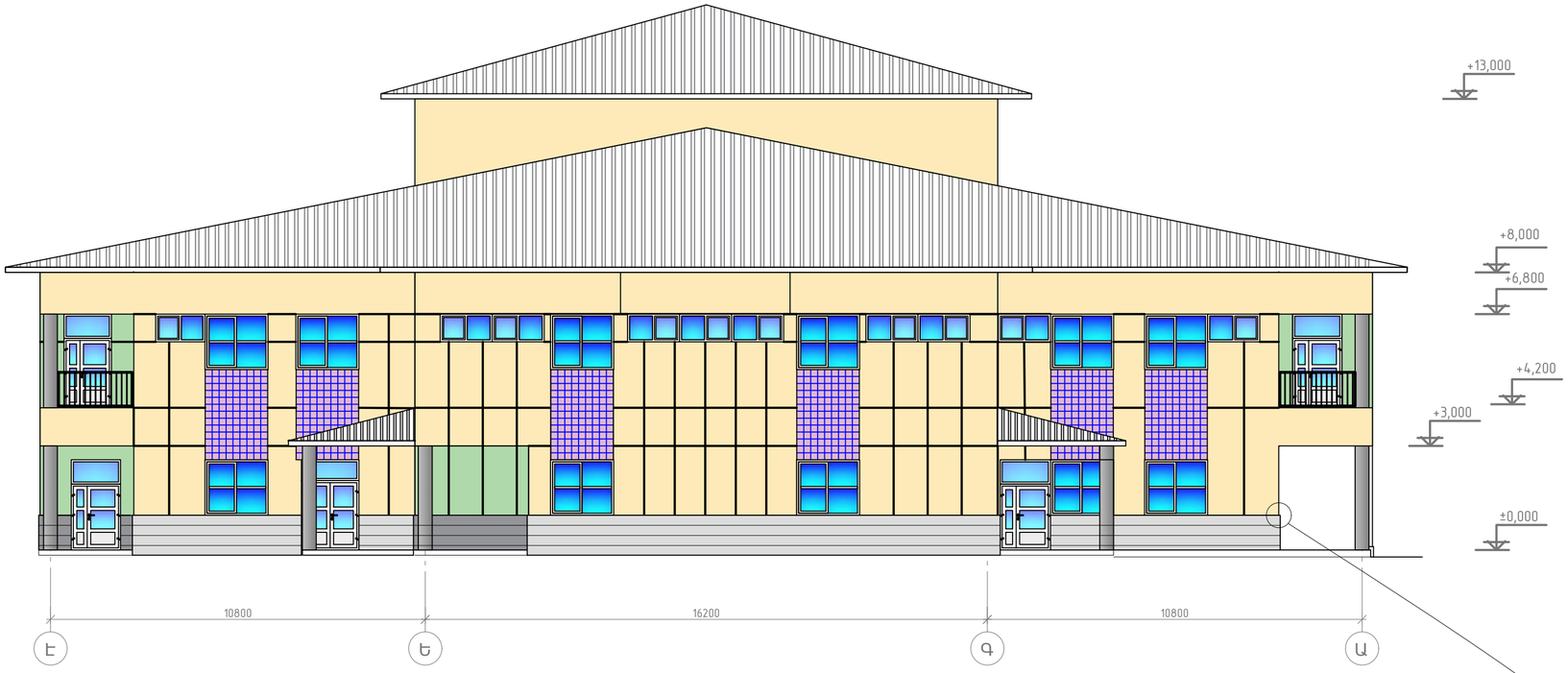

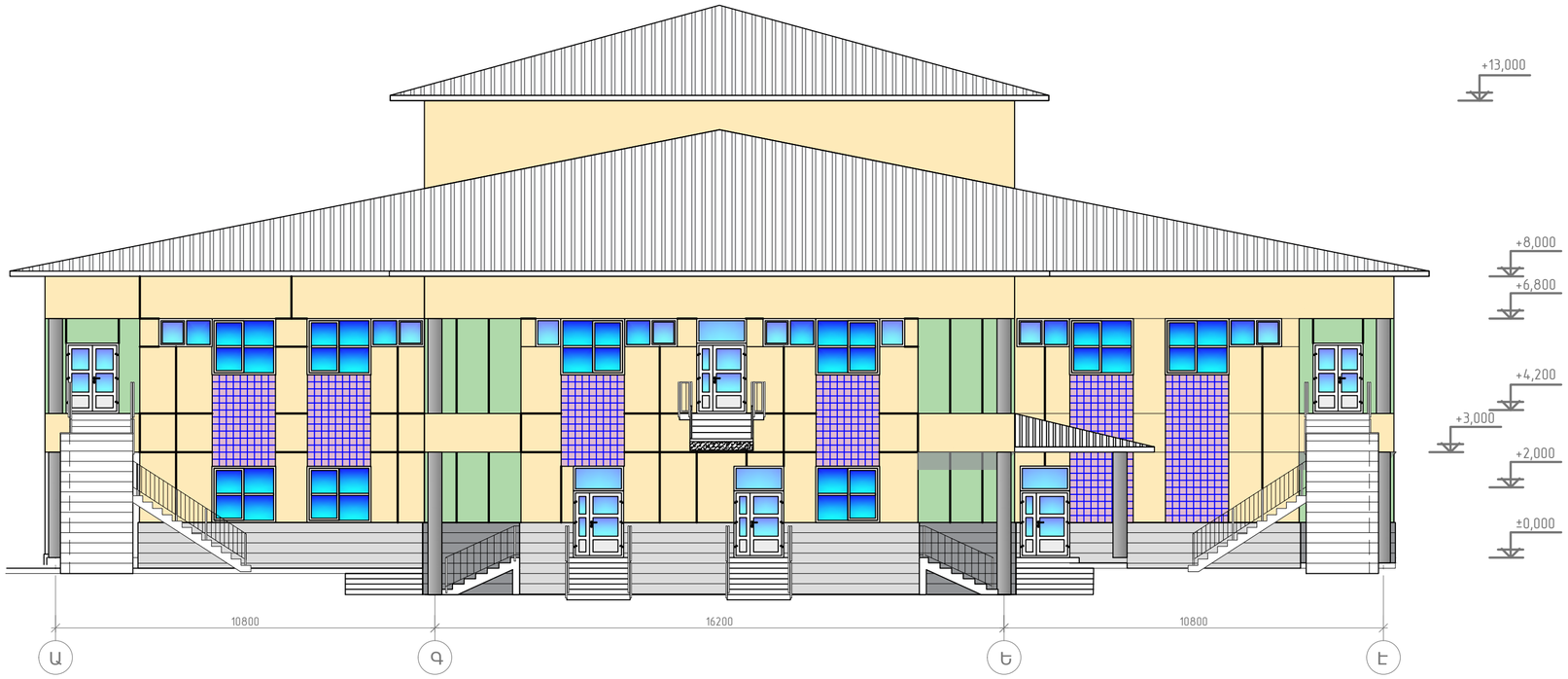

Բացատրագիր

Շենքի արտաքին պատերը միաձույլ երկաթբետոն են, որի վրա ամրացված է ջերմամեկուսիչ շերտ 14սմ հաստությամբ և սվաղած է ճակատային մածիկով՝ ցանցի վրա: Որմնախարիսխը՝ ±0,000 նիշից 1մ բարձրությունից երեսապատված է 30մմ հաստությամբ բազալտե սալիկներով , որոնց զգալի մասը անջատված են պատից: Բազալտե սալիկների մոտ 50%-ը ենթակա է վերանորոգման, այսինքն անջատված սալիկները հանել և նորից տեղադրել սալիկի սոսնձի վրա:
Որմնախարսխից վերև վնասված հատվածների սավաղը քանդել , մաքրել և սվաղել ճակատային ծեփամածիկով: Շենքի ճակատները ներկել ճակատային ներկով:
Արտաքին պատուհանագոգերը պաշտպանված են ցինկապատ թիթեղե արցունքաթափերով, որոնք պետք է ապամոնտաժել և փոխարինել բազալտե սալիկներից պատուհանագոգերով (30*250մմ):
Անձրևաջրերի հեռացման ջրատար խողովակները իրականացված են ցինկապատ թիթեղից, որոնք միմյանց միացված են զոդումով:

Շինարարական աշխատանքների ծավալները

№№	Աշխատանքի նկարագրությունը	Ծավալը
1	Որմնախարիսխի անջանված բազալտե սալիկների քանդում /մոտ 50%/	110 մ²
2	Որմնախարիսխի քանդված սալիկների տեղադրում սալիկի սոսինձի վրա	110 մ²
3	Որմնախարիսխի հորիզոնական մակերևույթի վրա բազալտե սալիկների տեղադրում 30*70մմ	13 մ²
4	Բազալտե պատուհանագոգերի տեղադրում 30*250մմ	39 մ²
5	Ճակատների սավաղի վերանորոգում մոտ 5%	60 մ²
6	Ճակատների ներկում ճակատային ներկով	1322 մ²
7	Կլոր սյուների հարդարում և ներկում	61 մ²
8	Բաց պատշգամբների առաստաղների ներկում	135 մ²
9	Արտաքին աստիճանների մետ բազրիքների ներկում էմալով	53 մ²
10	2-րդ հարկի բաց պատշգամբների բազրիքների ներկում էմալով	18 մ²
11	Արտաքին աստիճանների մետաղական բազրիքների ապամոնտաժում և մոնտաժում	57 գծմ

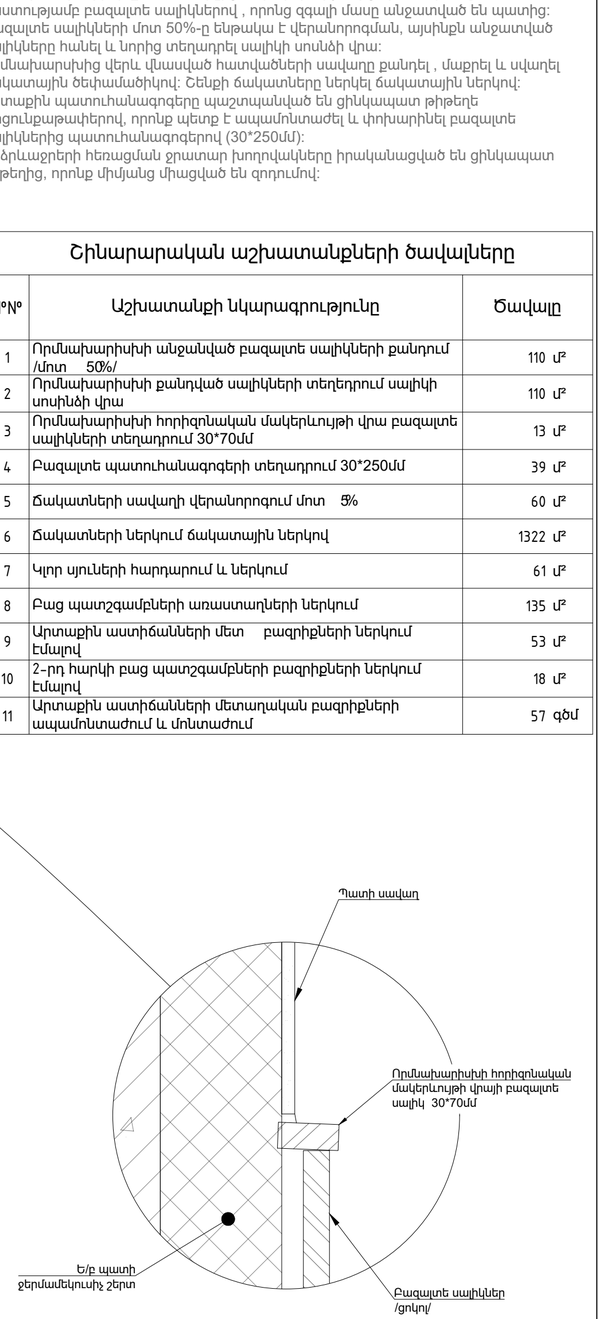

ՏՆՕՐԵՆ	Հ. ԴԱՎԹՅԱՆ		ՎԱՆԱՁՈՐԻ ԲԺՇԿԱԿԱՆ ԿԵՆՏՐՈՆ ՓԲԸ-Ի "ՆԱՐԵԿ" ՄԱՍՆԱՇԵՆՔԻ ԸՆԹԱՑԻԿ ՆՈՐՈԳՄԱՆ ՆԱԽԱԳԻԾ	ՊԱՏՎԵՐ	
Ն.Գ.Ճ.	Ա. ՂՈՒԿԱՍՅԱՆ				
ԳԵՏ	Դ. ՇԵՐՄԱԶԱՆՅԱՆ		ՊԱՏՎԻՐԱՏՈՒ՝ ՎԱՆԱՁՈՐԻ ԲԺՇԿԱԿԱՆ ԿԵՆՏՐՈՆ ՓԲԸ	ԹԵՐԹ	ԹԵՐԹԵՐ
				ՃԾ -14	28
			Ճակատներ Է-Ա; Ա-Է	ԷԼԵԿՇԻՆ	

Կտրվածք 1 - 1

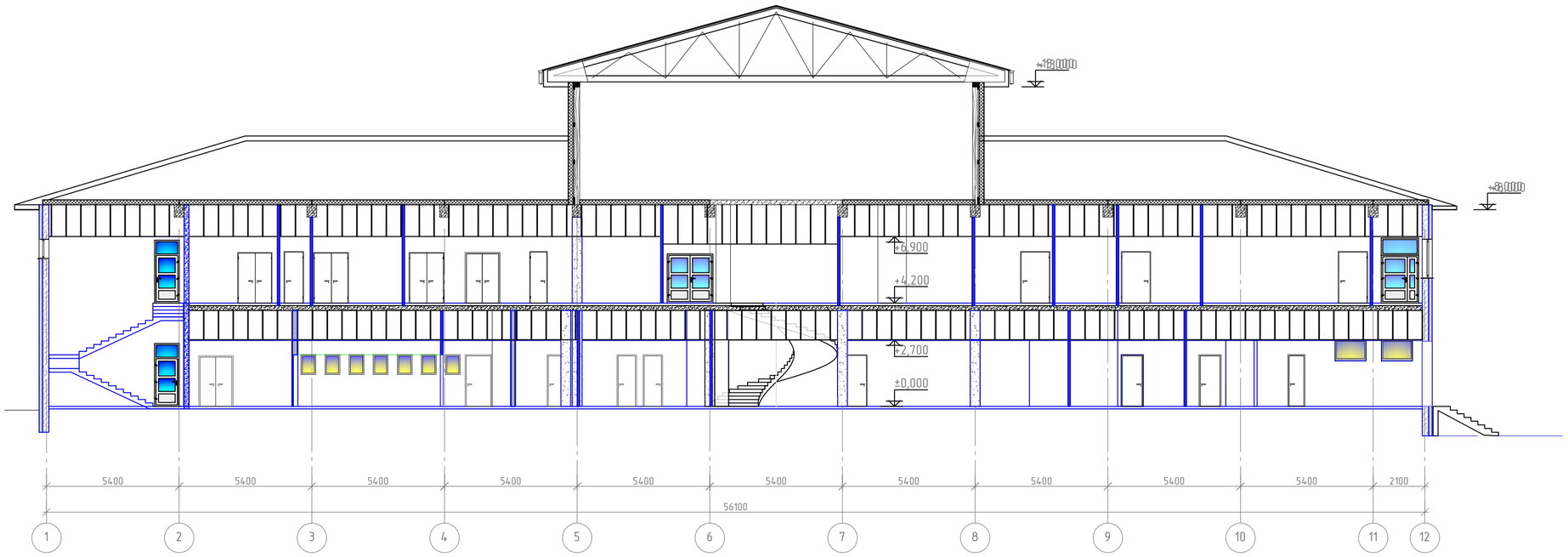

ՏՆՕՐԵՆ	Հ. ԴԱՎԹՅԱՆ		ՎԱՆԱՁՈՐԻ ԲԺՇԿԱԿԱՆ ԿԵՆՏՐՈՆ ՓԲԸ-Ի "ՆԱՐԵԿ" ՄԱՍՆԱՃԵՆՔԻ ԸՆԹԱՑԻԿ ՆՈՐՈԳՄԱՆ ՆԱԽԱԳԻԾ	ՊԱՏՎԵՐ	
Ն.Գ.Ճ.	Ա. ՂՈՒԿԱՍՅԱՆ				
ԳԾԵՑ	Դ. ՇԵՐՄԱԶԱՆՅԱՆ		ՊԱՏՎԻՐԱՏՈՒ՝ ՎԱՆԱՁՈՐԻ ԲԺՇԿԱԿԱՆ ԿԵՆՏՐՈՆ ՓԲԸ	ԹԵՐԹ	ԹԵՐԹԵՐ
				ՃԾ -15	28
			Կտրվածք 1-1	ԷԼԵԿՇԻՆ	

Ե/բ միաձույլ աստիճաններ - 1
/հատված հատակագծից/

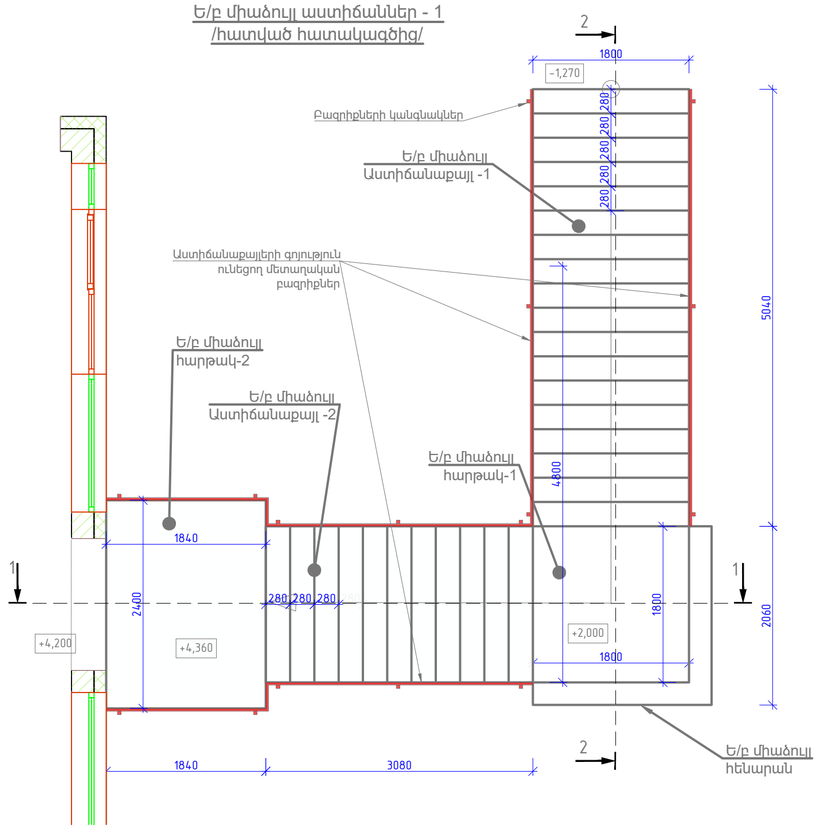

Ե/բ միաձույլ հենարան
Հատույթ 3 - 3

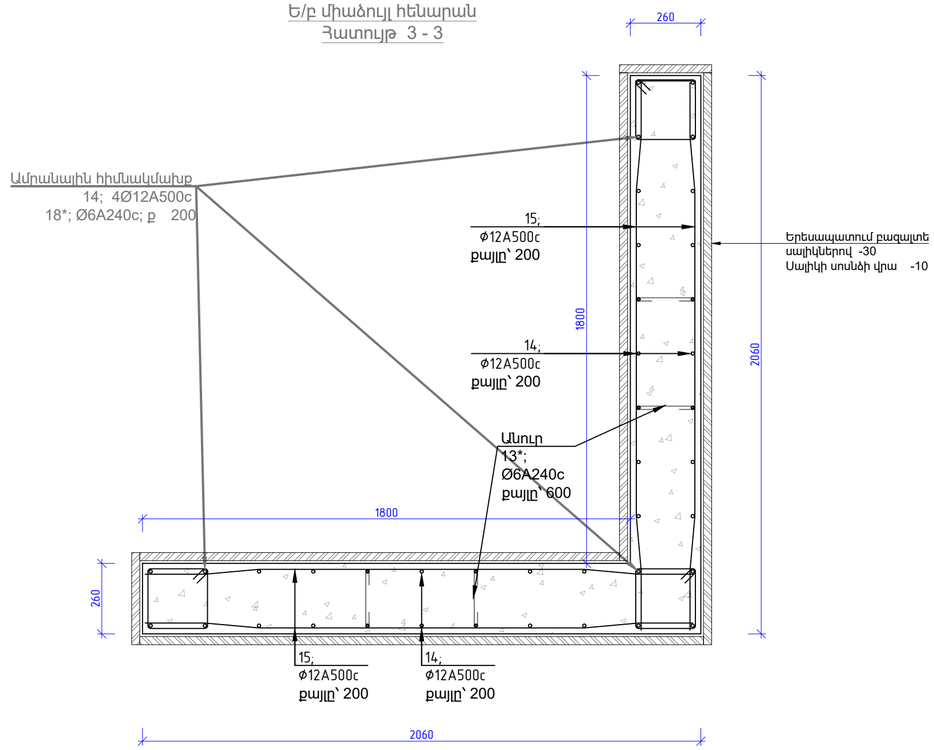

Աստիճան-1 -ի ե/բ կոնստրուկցիաների ամրանի մասնագիր								
№	Հղումներ	Անվանումը				Քանակը	1 էլ.-ի քաշը կգ	Ընդամենը
1	ГОСТ 34028-2016	Ø 12	A500c	L= 6250	մմ	20	5,546	110,92
2	ГОСТ 34028-2016	Ø 8	A240c	L= 1760	մմ	108	0,694	74,96
3*	ГОСТ 34028-2016	Ø 6	A240c	L= 260	մմ	47	0,058	2,71
4*	ГОСТ 34028-2016	Ø 8	A240c	L= 620	մմ	69	0,245	16,87
5	ГОСТ 34028-2016	Ø 12	A500c	L= 2040	մմ	20	1,810	36,20
6*	ГОСТ 34028-2016	Ø 12	A500c	L= 1200	մմ	40	1,065	42,59
7*	ГОСТ 34028-2016	Ø 12	A500c	L= 1200	մմ	20	1,065	21,30
8*	ГОСТ 34028-2016	Ø 12	A500c	L= 620	մմ	20	0,550	11,00
9*	ГОСТ 34028-2016	Ø 12	A500c	L= 2700	մմ	10	2,396	23,96
10*	ГОСТ 34028-2016	Ø 8	A240c	L= 2650	մմ	10	1,045	10,45
11*	ГОСТ 34028-2016	Ø 12	A500c	L= 4840	մմ	20	4,295	85,90
12*	ГОСТ 34028-2016	Ø 12	A500c	L= 4600	մմ	20	4,082	81,64
13	ГОСТ 34028-2016	Ø 6	A240c	L= 2360	մմ	18	0,524	9,42
14	ГОСТ 34028-2016	Ø 12	A500c	L= 5360	մմ	40	4,756	190,25
15	ГОСТ 34028-2016	Ø 12	A500c	L= 2020	մմ	96	1,792	172,08
16*	ГОСТ 34028-2016	Ø 6	A240c	L= 350	մմ	72	0,078	5,59
17*	ГОСТ 34028-2016	Ø 6	A240c	L= 720	մմ	14	0,160	2,24
18*	ГОСТ 34028-2016	Ø 6	A240c	L= 1030	մմ	72	0,228	16,45
		Բետոն B20		V= 12,1	խմ			
	Երեսապատում բազալտե սալիկներով -30մմ			S= 72,5	քմ			
		Ամրանի ծախսը ըստ տրամատի						
Ընդամենը		Ø 12	A500c					775,8
Ընդամենը		Ø 8	A240c					102,3
Ընդամենը		Ø 6	A240c					36,4
		Բետոն B20		V= 12,1	խմ			
	Երեսապատում բազալտե սալիկներով -30մմ			S= 72,5	քմ			

Ծանոթություններ

1. Սույն թերթը նայիր ՃԾ-1;4 թերթերի հետ
2. Աստղանիշով համարները նայիր ՃԾ-17 թերթում ծռվող ամրանների ամփոփագրում

Ծանոթություն

Գոյություն ունեցող արտաքին աստիճաններ-1, 2, 3 -ի բետոնը կլիմայական ազդեցություններից քայքայվել և ճաքճքել է և ենթակա են քանդման: Ե/բ հենարանները քանդել մինչև տարածքի նախագծային նիշից 15սմ ցած: Հիմքից ելնող ուղղաձիգ ամրանները պահպանել 1,0 մ երկարությամբ /ամրանային արտաթողեր/: Նոր ուղղափիգ ամրանները տեղադրել մակադրումով /нахлёст/ ամրանային արտաթողերի հետ:

Շենքին կպած աստիճանահարթակները քանդելիս պահպանել ե/բ ծածկում խարսխված ամրանները՝ աստիճան-1-ի դեպքում՝ ամբողջ երկարությամբ, իսկ աստիճան-2-ի դեպքում 1,0մ երկարությամբ:

ՏՆՕՐԵՆ	Հ. ԴԱՎԹՅԱՆ		ՎԱՆԱՁՈՐԻ ԲԺՇԿԱԿԱՆ ԿԵՆՏՐՈՆ ՓԲԸ-Ի "ՆԱՐԵԿ" ՄԱՍՆԱՇԵՆՔԻ ԸՆԹԱՑԻԿ ՆՈՐՈԳՄԱՆ ՆԱԽԱԳԻԾ	ՊԱՏՎԵՐ
Ն.Գ.Ճ.	Ա. ԴՈՒԿԱՍՅԱՆ			
ԳԾԵՑ	Դ. ՇԵՐՄԱԶԱՆՅԱՆ		ՊԱՏՎԻՐԱՏՈՒ՝ ՎԱՆԱՁՈՐԻ ԲԺՇԿԱԿԱՆ ԿԵՆՏՐՈՆ ՓԲԸ	ԹԵՐԹ ԹԵՐԹԵՐ
				ՃԾ -16 28
			Միաձույլ ե/բ աստիճաններ - 1; Հատույթ 3 - 3; Ամրանի մասնագիր	ԷԼԵԿՇԻՆ

ՍԼՕՐԵՆ	Հ. ՊԱՀՈՅԵՆ	ՀԱՆՐԱՊԵՏՈՒԹՅԱՆ ԿՈՏԱՅՔԻ ՄԱՐԶԱՅԻՆ ԻՇԽԱՆՈՒԹՅՈՒՆ "ԵՐԵՎԱՆԻ ՋԵՐՄԱԿԱՅԱՆ ԷԼԵԿՏՐԱԿԱՅԱՆ ԿԱՅԱՆ" ՓԲԸ-Ի ՍԱՆԱՀԱՆՔԱՅԻՆ ԵՎ ԷԼԵԿՏՐԱՍՆԱԿԱՆ ԼՈՒՍԱՎՈՐՄԱՆ ՀԱՄԱԿԱՐԳ	ՊԱՏԿԵՐ
Ն.Գ.Հ.	Ա. ՊԱՀՈՅԵՆ		
ԳԱԼՍ	Ղ. ՇԵՐՈՒՇՅԱՆ	ՊԱՏԿԵՐԱՅԻՆ ԱՇԽԱՏԱՆՔԻ ԿԱՌԱՎԱՐՄԱՆ ՀԱՄԱԿԱՐԳԻ ՄԱՍԻՆ ՀԱՄԱՐ՝ ՍԱՆԱՀԱՆՔԱՅԻՆ ՄԱՍ	ԳԼ -17 / ԳԼ -18
		Դասակարգերը 1-1: 2-2: Ա-Ա: Բ-Բ Ծռիոն էլեկտրոնի անվանացանկ	ԷԼԵԿՏՐ

Ծռիոն էլեկտրոնի անվանացանկ

N°N	Էսքիզ	Երկ.-ություն սմ
3*	50 10 25 25	260
4*	250 120	620
6*	600 145°	1200
7*	600 129° 600	1200
8*	250 120 250	620
9*	600 145° 2100	2700
10*	600 145° 2050	2650
11*	600 145° 4240	4840
12*	600 145° 4000	4600
16*	50 200 50 25 25	350
17*	250 220 250	720
18*	300 220 290 220	1030
22*	600 145° 3600	4200
23*	600 145° 3650	4250
26*	50 140 50 25 25	290

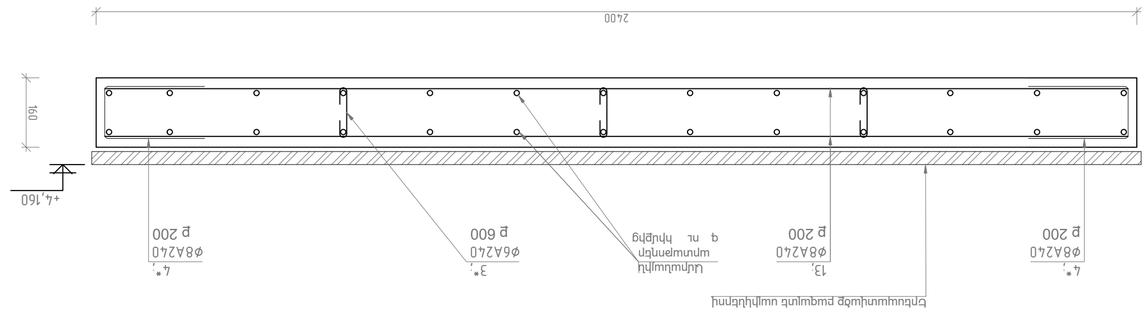

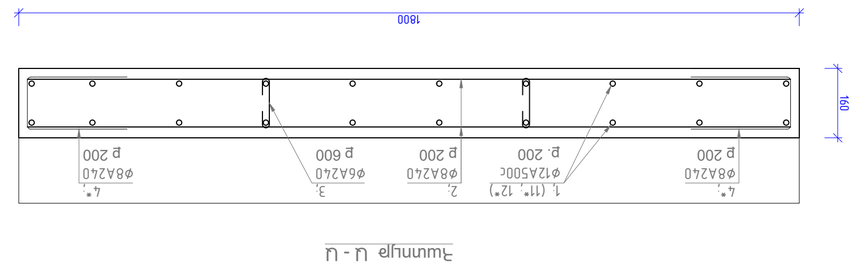

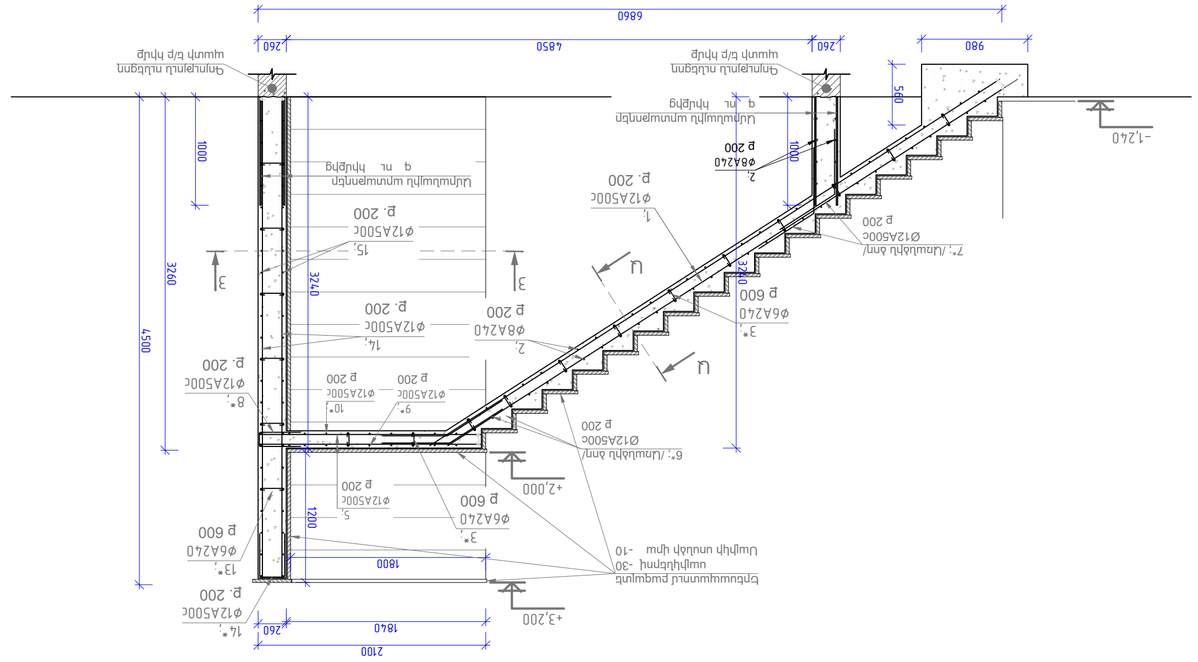

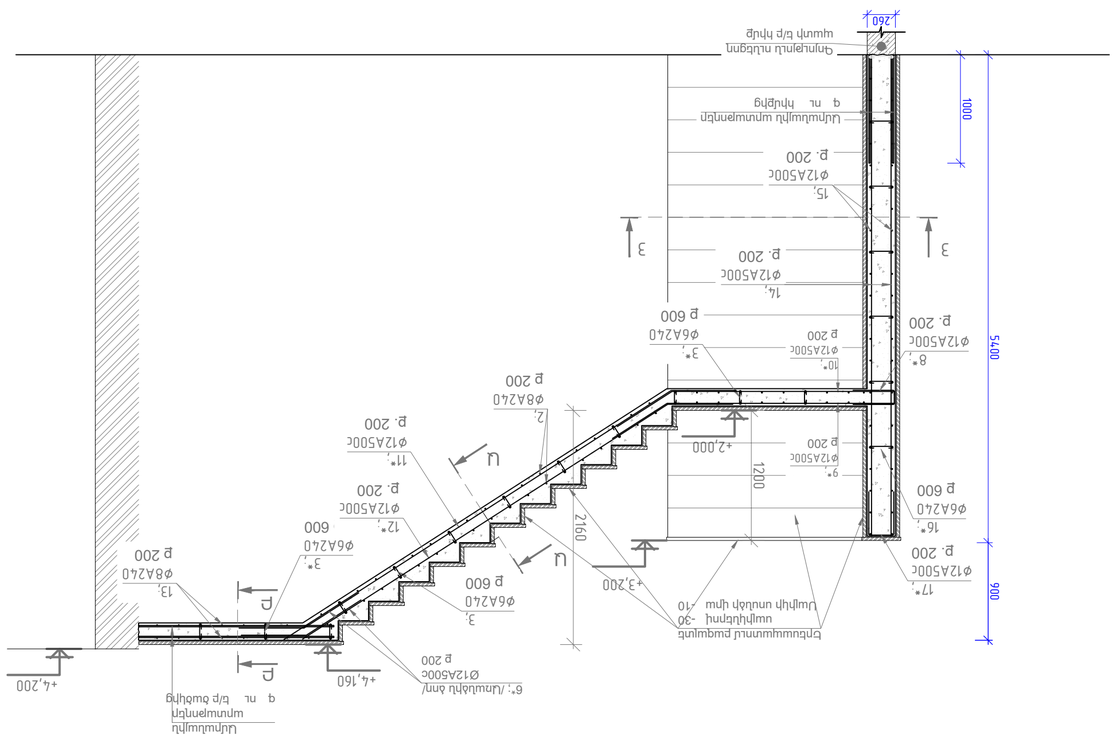

Հատված հատակագծից
Աստիճաններ - 2

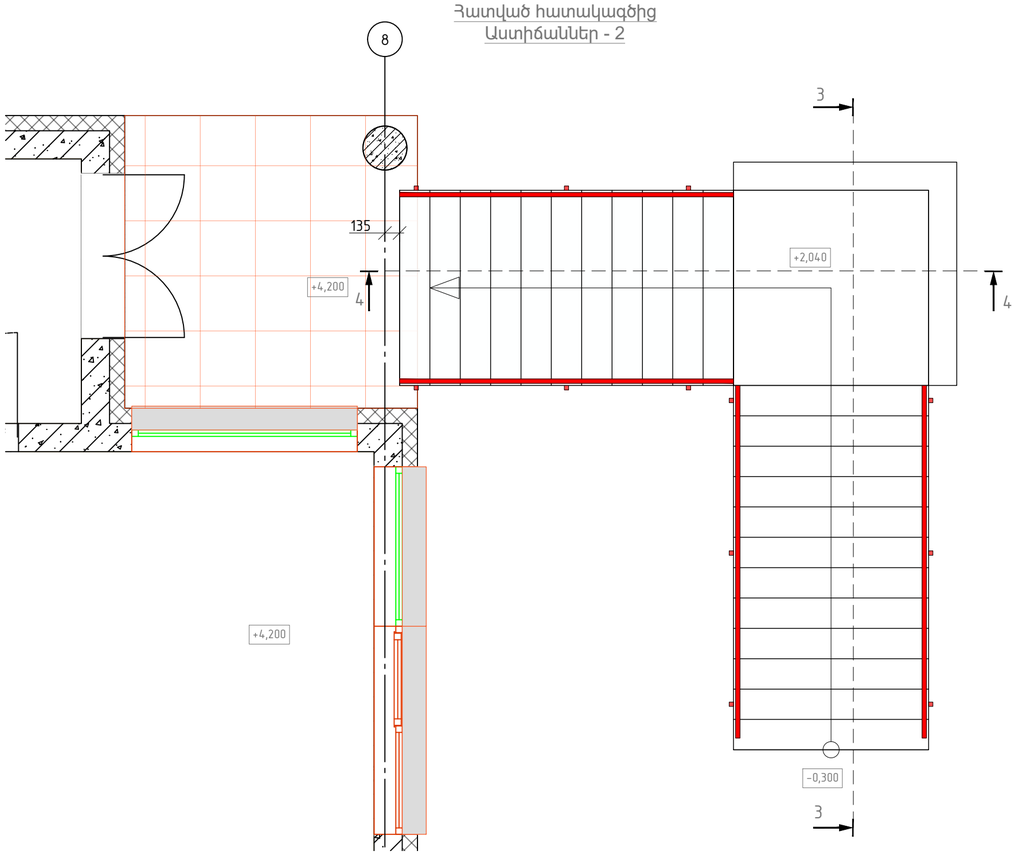

Ե/բ միաձույլ հենարան
Հատույթ 3 - 3

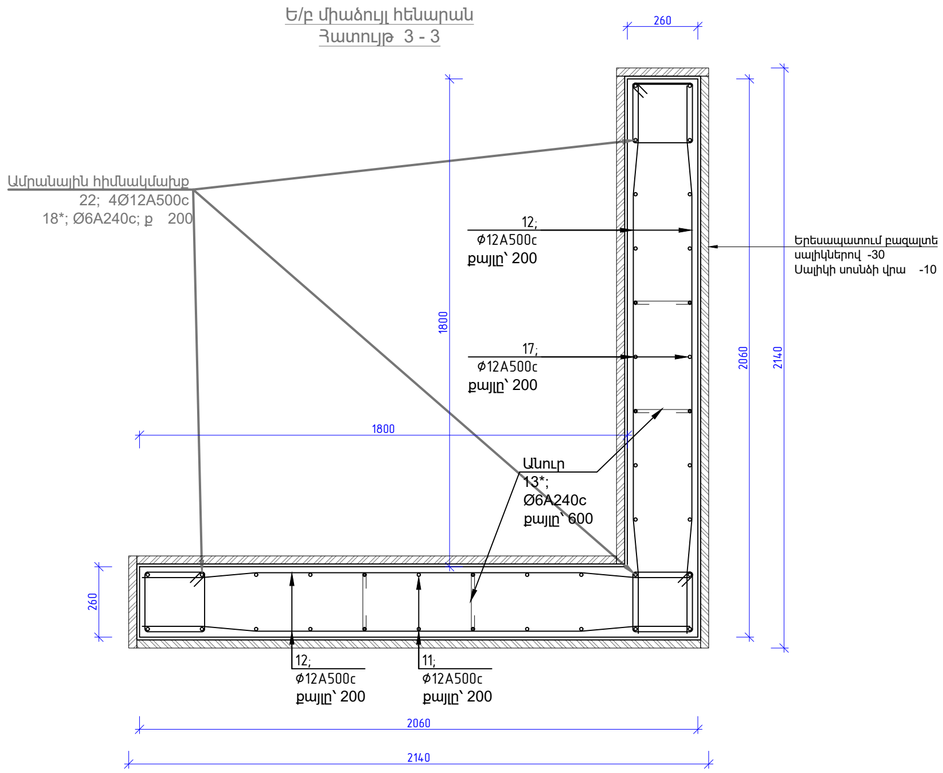

Աստիճան-2 -ի ե/բ կոնստրուկցիաների ամրանի մասնագիր								
№	Հղումներ	Անվանումը				Քանակը	1 էլ.-ի քաշը կգ	Ընդամենը
		Աստիճաններ-2				**2**		
19	ГОСТ 34028-2016	Ø 12	A500c	L= 4640	մմ	20	4,117	82,35
2	ГОСТ 34028-2016	Ø 8	A240c	L= 1760	մմ	84	0,694	58,31
3*	ГОСТ 34028-2016	Ø 6	A240c	L= 260	մմ	32	0,058	1,85
4*	ГОСТ 34028-2016	Ø 8	A240c	L= 620	մմ	84	0,245	20,54
5	ГОСТ 34028-2016	Ø 12	A500c	L= 1760	մմ	20	1,562	31,24
6*	ГОСТ 34028-2016	Ø 12	A500c	L= 1200	մմ	20	1,065	21,30
8*	ГОСТ 34028-2016	Ø 12	A500c	L= 620	մմ	20	0,550	11,00
9*	ГОСТ 34028-2016	Ø 12	A500c	L= 2700	մմ	10	2,396	23,96
10*	ГОСТ 34028-2016	Ø 12	A500c	L= 2650	մմ	10	2,352	23,52
20*	ГОСТ 34028-2016	Ø 12	A500c	L= 4200	մմ	10	3,727	37,27
21*	ГОСТ 34028-2016	Ø 12	A500c	L= 4250	մմ	10	3,771	37,71
22	ГОСТ 34028-2016	Ø 12	A500c	L= 1760	մմ	76	1,562	118,69
15	ГОСТ 34028-2016	Ø 12	A500c	L= 2020	մմ	96	1,792	172,08
16*	ГОСТ 34028-2016	Ø 6	A240c	L= 350	մմ	24	0,078	1,86
17*	ГОСТ 34028-2016	Ø 12	A500c	L= 720	մմ	14	0,639	8,94
18*	ГОСТ 34028-2016	Ø 6	A240c	L= 1030	մմ	57	0,228	13,02
		Բետոն B20		V= 8,39	խմ			
	Երեսապատում բազալտե սալիկներով -30մմ			S= 57,5	քմ			

Աստիճաններ-2 -ի (2հատ) ամրանի ծախսը ըստ տրամատի						
Ընդամենը	Ø 12	A500c				1136,1
Ընդամենը	Ø 8	A240c				157,7
Ընդամենը	Ø 6	A240c				33,5
	Բետոն B20		V= 16,78	խմ		
Երեսապատում բազալտե սալիկներով -30մմ			S= 115,0	քմ		

Ծանոթություններ

1. Սույն թերթը նայիր ՃՇ-1; 4 թերթերի հետ
2. Աստղանիշով համարները նայիր ՃՇ-17 թերթում ծռվող ամրանների ամփոփագրում

ՏՆՕՐԵՆ	Հ. ԴԱՎԹՅԱՆ		ՎԱՆԱՁՈՐԻ ԲԺՇԿԱԿԱՆ ԿԵՆՏՐՈՆ ՓԲԸ-Ի "ՆԱՐԵԿ" ՄԱՍՆԱՇԵՆՔԻ ԸՆԹԱՑԻԿ ՆՈՐՈԳՄԱՆ ՆԱԽԱԳԻԾ	ՊԱՏՎԵՐ	
Ն.Գ.Ճ.	Ա. ԴՈՒԿԱՍՅԱՆ				
ԳՇԵՑ	Դ. ՇԵՐՄԱԶԱՆՅԱՆ		ՊԱՏՎԻՐԱՏՈՒ՝ ՎԱՆԱՁՈՐԻ ԲԺՇԿԱԿԱՆ ԿԵՆՏՐՈՆ ՓԲԸ	ԹԵՐԹ	ԹԵՐԹԵՐ
				ՃՇ -18	28
			Միաձույլ ե/բ աստիճաններ - 2; Հատույթ 3 - 3; Ամրանի մասնագիր	ԷԼԵԿՇԻՆ	

Հատույթ 4-4

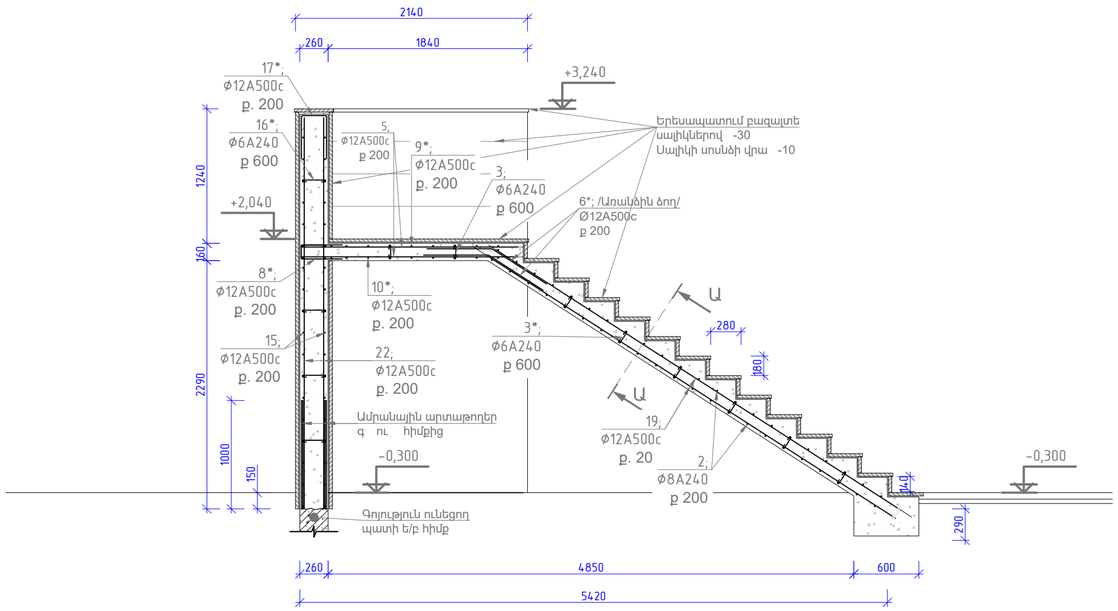

Հատույթ 5-5

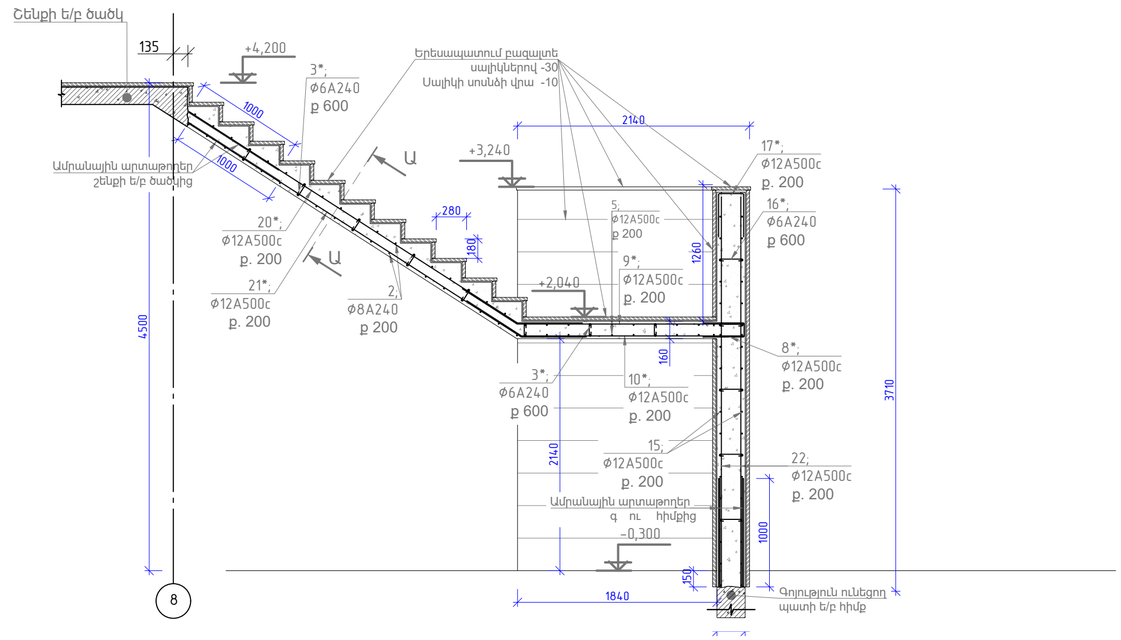

Աստիճան - 3

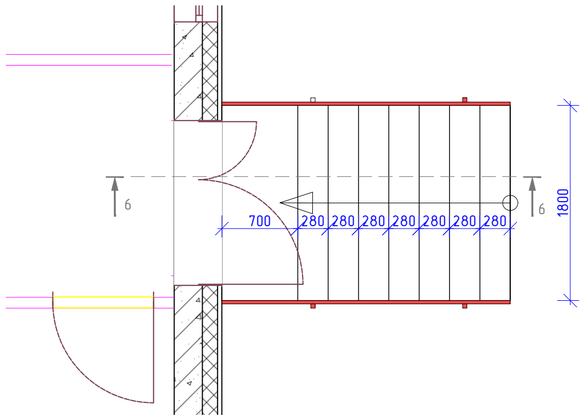

Հատույթ 6 - 6

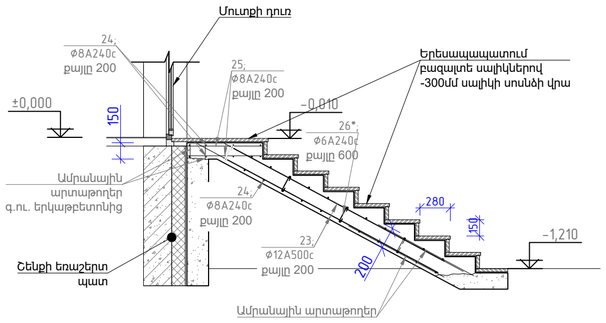

Աստիճան-3 -ի ե/բ կոնստրուկցիաների ամրանի մասնագիր								
№	Հղումներ	Անվանումը				Քանակը	1 էլ.-ի քաշը կգ	Ընդամենը
		Աստիճաններ-3				**2**		
23	ГОСТ 34028-2016	Ø 12	A500c	L= 2500	մմ	20	2,218	44,37
24	ГОСТ 34028-2016	Ø 8	A240c	L= 1760	մմ	32	0,694	22,21
25	ГОСТ 34028-2016	Ø 8	A240c	L= 680	մմ	20	0,268	5,36
26*	ГОСТ 34028-2016	Ø 6	A240c	L= 290	մմ	15	0,064	0,97
		Բետոն B20		V= 1,3	խմ			
	Երեսապատում բազալտե սալիկներով -30մմ			S= 7,5	քմ			

Աստիճաններ-3 -ի (2հատ) ամրանի ծախսը ըստ տրամատի						
Ընդամենը	Ø 12	A500c				88,7
Ընդամենը	Ø 8	A240c				55,2
Ընդամենը	Ø 6	A240c				1,9
	Բետոն B20		V= 2,6	խմ		
Երեսապատում բազալտե սալիկներով -30մմ			S= 15,0	քմ		

Հատույթ Ա - Ա

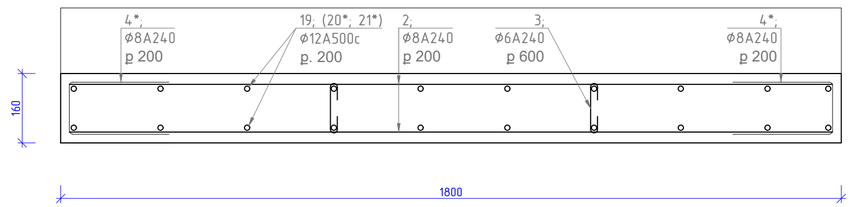

ՏՆՕՐԵՆ	Հ. ԴԱՎԹՅԱՆ		ՎԱՆԱՁՈՐԻ ԲԺՇԿԱԿԱՆ ԿԵՆՏՐՈՆ ՓԲԸ-Ի "ՆԱՐԵԿ" ՄԱՍՆԱՇԵՆՔԻ ԸՆԹԱՑԻԿ ՆՈՐՈԳՄԱՆ ՆԱԽԱԳԻԾ	ՊԱՏԿԵՐ
Ն.Գ.Ճ.	Ա. ՂՈՒԿԱՍՅԱՆ			
ԳՏԵՑ	Դ. ՇԵՐՄԱԶԱՆՅԱՆ		ՊԱՏՎԻՐԱՏՈՒ՝ ՎԱՆԱՁՈՐԻ ԲԺՇԿԱԿԱՆ ԿԵՆՏՐՈՆ ՓԲԸ	ԹԵՐԹ / ԹԵՐԹԵՐ
				ՃԾ -19 / 28
			Հատույթներ 4-4; 5-5; Ա-Ա; Աստիճաններ - 3, Հատույթ 6-6	ԷԼԵԿՇԻՆ

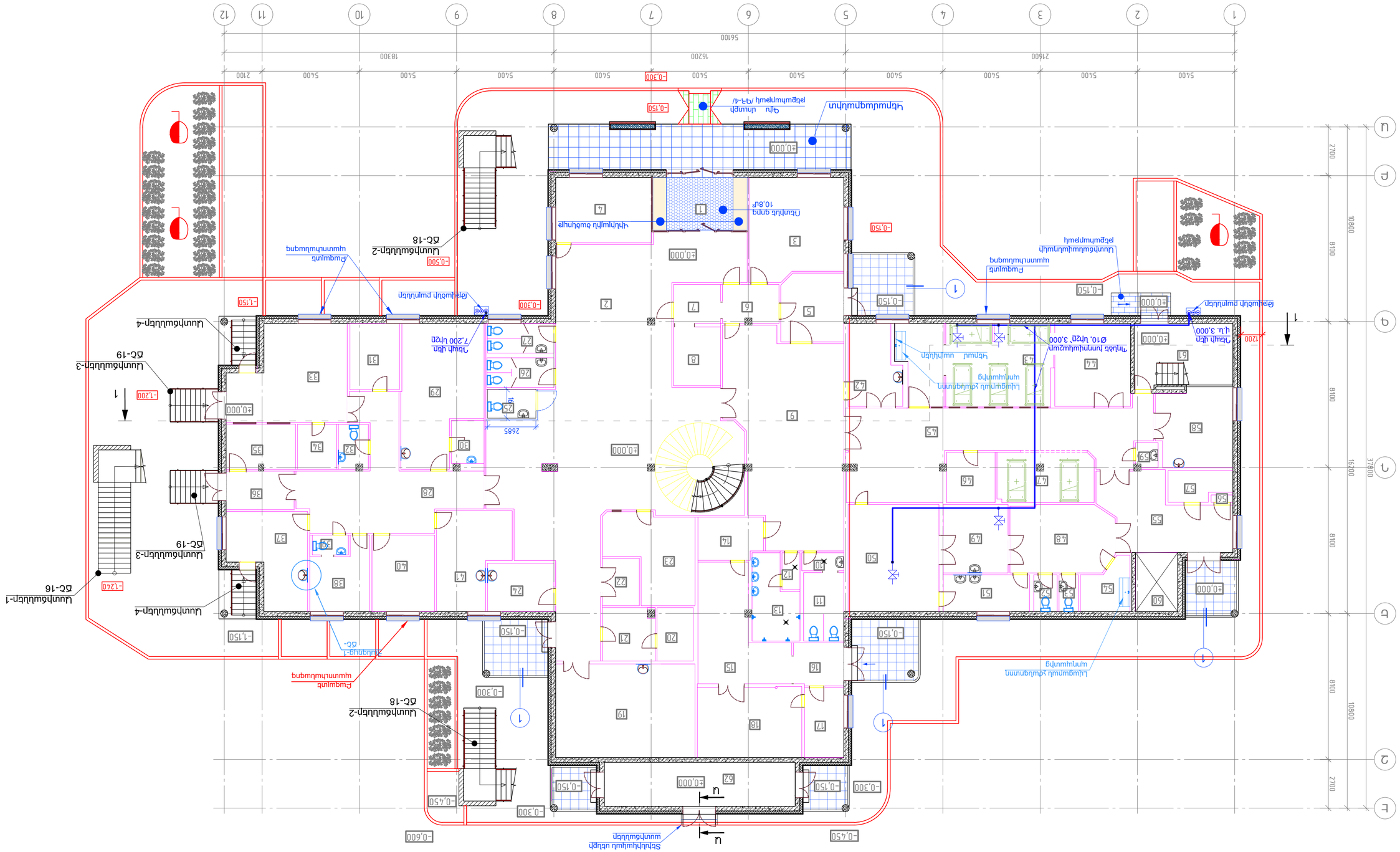
Ելակային սենյակ
Լվացարան չափագրման պոլպատոց
Ելակային չափագրման պոլպատոց
Ներքևի պատկերներ
Ելակային սենյակ
Ներքևի պատկերներ
Ելակային չափագրման պոլպատոց
Ելակային չափագրման պոլպատոց
Ելակային սենյակ

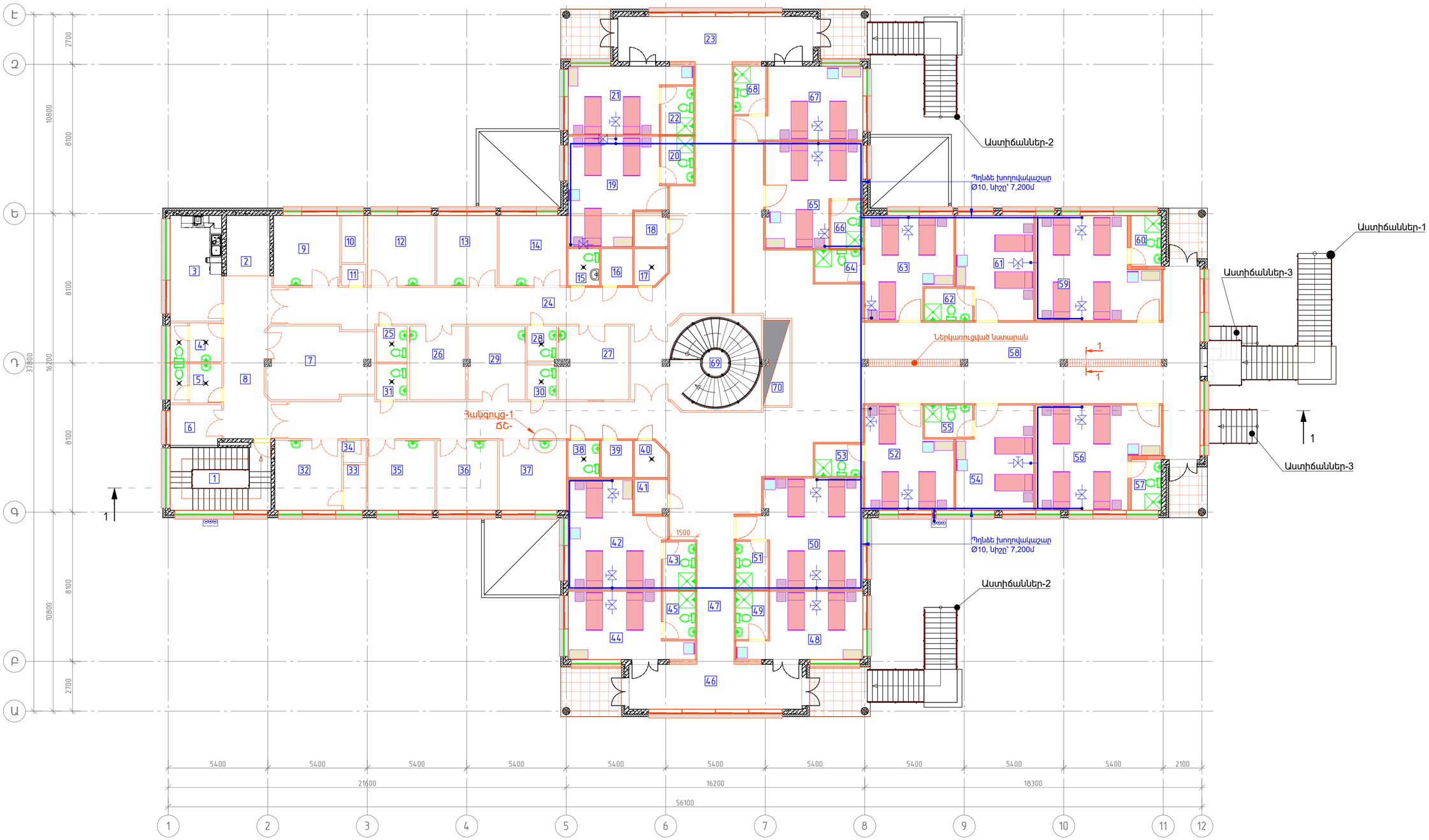

Թթվածնի խողովակաշարի նյութերի ծախսը		
N°N°	Անվանումը	Քանակը
1	Խողովակաշար, պղնձե, Ø10	158 գծմ
2	Փական	22 հատ
3	Պղնձե խողովակ Ø6	5 մ

Պայմանական նշաններ

Փական

Խողովակաշարի վերելքի և էջքի կետ

ՏՆՕՐԵՆ	Հ. ԴԱՎԹՅԱՆ		ՎԱՆԱՁՈՐԻ ԲԺՇԿԱԿԱՆ ԿԵՆՏՐՈՆ ՓԲԸ-Ի "ՆԱՐԵԿ" ՄԱՍՆԱՇԵՆՔԻ ԸՆԹԱՑԻԿ ՆՈՐՈԳՄԱՆ ՆԱԽԱԳԻԾ	ՊԱՏԿԵՐ
Ն.Գ.Ճ.	Ա. ՂՈՒԿԱՍՅԱՆ			
ԳԵՏ	Դ. ՇԵՐՄԱԶԱՆՅԱՆ		ՊԱՏՎԻՐԱՏՈՒ՝ ՎԱՆԱՁՈՐԻ ԲԺՇԿԱԿԱՆ ԿԵՆՏՐՈՆ ՓԲԸ	ԹԵՐԹ ԹԵՐԹԵՐ
				ՃՇ -21 28
			2-ՐԴ ԽԱՐԿԻ ԽԱՏԱԿԱԳԻԾ ԹԹՎԱԾՆԻ ԽՈՂՈՎԱԿԱՇԱՐԻ ՍԽԵՄԱՅՈՎ	ԷԼԵԿՇԻՆ

ԲԱՆՎՈՐԱԿԱՆ ԳԾԱԳՐԵՐԻ ԱՄՓՈՓԱԳԻՐ		
N/N	ԹԵՐԹԵՐԻ ԱՆՎԱՆՈՒՄ	ԹԵՐԹ
1	2	3
1.	Ընդհանուր տվյալներ	ՋԿ-1
2.	Աշխատանքային ծավալների ամփոփագիր /ջրամատակարարման ներքին ցանցեր/	ՋԿ-2
3.	Աշխատանքային ծավալների ամփոփագիր / կոյուղու ներքին ցանցեր/	ՋԿ-3
4.	I հարկի հատակագիծ ջրի և կոյուղու ներքին ցանցերով	ՋԿ-4
5.	II հարկի հատակագիծ ջրի և կոյուղու ներքին ցանցերով	ՋԿ-5
6.	Ջրամատակարարման ներքին ցանցի տարածական սխեմա «Սկիզբ»	ՋԿ-6
7.	Ջրամատակարարման ներքին ցանցի տարածական սխեմա «Շարունակություն»	ՋԿ-7
8.	Ջրամատակարարման ներքին ցանցի տարածական սխեմա «Ավարտ»	ՋԿ-8
9.	Կոյուղու կանգնակներ, կոյուղու կտրվածք «Սկիզբ»	ՋԿ-9
10.	Կոյուղու կանգնակներ, կոյուղու կտրվածք «Շարունակություն»	ՋԿ-10
11.	Կոյուղու կանգնակներ, կոյուղու կտրվածք «Շարունակություն»	ՋԿ-11
12.	Կոյուղու կանգնակներ, կոյուղու կտրվածք «Ավարտ»	ՋԿ-12
13.	ՀՐԴԵՀԱՄԱՐՄԱՆ ՊԱՀԱՐԱՆ	ՋԿ-13
14.	ԳԼԽԱՎՈՐ ՀԱՏԱԿԱԳԻԾ ՋՐԻ ԵՎ ԿՈՅՈՒՂՈՒ ԱՐՏԱՔԻՆ ՑԱՆՑԵՐՈՎ	ԱՋԿ-14
15.	ԱՇԽԱՏԱՆՔԱՅԻՆ ՑԱՎԱԼՆԵՐԻ ԱՄՓՈՓԱԳԻՐ /ՋՐԱՄԱՏԱԿԱՐԱՐՄԱՆ ԵՎ ԿՈՅՈՒՂՈՒ ԱՐՏԱՔԻՆ ՑԱՆՑԵՐ/	ԱՋԿ-15
16.	ԿՈՅՈՒՂԱՏԱՐ ԿՈԼԵԿՏՈՐԻ ԱՆՑՈՒՄԱՅԻՆ ԴԻՏԱՀՈՐԻ ՀԱՏԱԿԱԳԻԾ, ԿՏՐՎԱԾՔՆԵՐ	ԱՋԿ-16

ՎԿԱՅԱԿՈՉՄԱՆ ՓԱՍՏԱԹՂԹԵՐԻ ԱՄՓՈՓԱԳԻՐ

ՆՇԱՆԱԿՈՒՄ	ԱՆՎԱՆՈՒՄ	ԾԱՆՈԹՈՒԹՅՈՒՆ
1	2	3
ՀՀՇՆ 40–01.01–2014	Շենքերի ներքին ջրամատակարարում և ջրահեռացում	
ՀՀՇՆ 40–01.02–2020	Ջրամատակարարում. Արտաքին ցանցեր և կառույցներ	
ՀՀՇՆ 40–01.01–2022	Կոյուղի. Արտաքին ցանցեր և կառուցվածքներ	
ՄՍՊ 4.01-101-2000	«Ջրամատակարարման և կոյուղու համակարգերի պոլիմերային նյութերից խողովակաշարերի նախագծում և մոնտաժում»	

ՋՐԱՄԱՏԱԿԱՐԱՐՄԱՆ ԵՎ ԿՈՅՈՒՂՈՒ ՑԱՆՑԵՐԻ ՀԻՄՆԱԿԱՆ ՑՈՒՑԱՆԻՇՆԵՐ

Անվանումը	Պահանջվող ճնշումը, մ-ով	Ջրի հաշվարկային ծախսը			Ծանոթություն
		մ³/օր	մ³/ժամ	լ/վրկ	
Ջրամատակարարում	10			1.55	
Կոյուղի				3.3	

ԲԱՑԱՏՐԱԳԻՐ

Շինության ջրամատակարարման և կոյուղու ներքին և արտաքին ցանցերի նախագիծը կատարված է նախագծման առաջադրանքի, ճարտարապետա-հատակագծային առաջադրանքի, գործող ՀՀՇՆ 40–01.01–2014, ՀՀՇՆ 40–01.02–2020, ՀՀՇՆ 40–01.01–2022, ՄՍՊ 4.01-101-2000 հիման վրա:

Նախագծում նախատեսված է ջրամատակարարումն իրականացնելու համար նախագծել ջրագիծ Φ110 տրամագծով, որի սնուցումն իրականացնել կաթսայատան մոտի գոյություն ունեցող ջրագծից: Միացման կետում տեղադրվում է դիտահոր ՋԴՀ-1 Φ1500 ,որի մեջ նախատեսված է փականներ և ջրաչափ: Ջրագծի արտաքին ցանցի մոնտաժը իրականացվում է DN 110 տրամագծի պոլիէթիլենե խողովակներով, ներքին ցանցի մոնտաժը՝ DN110-20 տրամագծի պոլիպրոպիլենե խողովակներով /DN110 տրամագիծն ընտրվել է հակահրդեհային սպրինկլերների հաշվարկից ելնելով, հակահրդեհային մասի բաժատրագիրը տրված է համապատասխան բաժնում/:

Սանտեխնիկական սարքերից կոյուղահոսքը հեռացվում է դեպի նախագծվող կոյուղու դիտահորեր: Կոյուղու գծերի արտաքին ցանցն իրականացվում է պոլիմերային ծալքավոր խողովակներից *DN160*, ներքին ցանցի մոնտաժը՝ պոլիվինիլքլորիդե խողովակներից *DN110-50* : Կոյուղու խողովակների տակ իրականացնել ավազե նախապատրաստական շերտ /հաստ.-100 մմ/: Բնահողի հետլիցքը կատարել շերտ-շերտ տոփանումով՝ բացառելով կոյուղու խողովակների տեղաշարժը: Բնահողը չպետք է պարունակի 20 մմ-ից մեծ և սուր քարեր:

Կոյուղու և ջրի համակարգերի մոնտաժը կատարվում է համապատասխան աշխատանքի արտադրության գործող նորմերի և կանոնների:

Ստորգետնյա աշխատանքները կատարել այն բոլոր կազմակերպությունների մասնագետների ներկայությամբ, որոնց իրավասության տակ են գտնվում ստորգետնյա կոմունիկացիաները:

ՏՆՕՐԵՆ	Հ. ԴԱՎԹՅԱՆ		«ՎԱՆԱՁՈՐԻ ԲԺՇԿԱԿԱՆ ԿԵՆՏՐՈՆ» ՓԲԸ-Ի «ՆԱՐԵԿ» ՄԱՍՆԱՃԵՆՔԻ ԸՆԹԱՑԻԿ ՆՈՐՈԳՄԱՆ ՆԱԽԱԳԻԾ	ՊԱՏՎԵՐ	
Ն. Գ. Ճ.	Ա. ՂՈՒԿԱՍՅԱՆ				
ԳՇԵՑ	Ս. ՂԱԶԱՐՅԱՆ		ՊԱՏՎԻՐԱՏՈՒ՝ «ՎԱՆԱՁՈՐԻ ԲԺՇԿԱԿԱՆ ԿԵՆՏՐՈՆ» ՓԲԸ	ԹԵՐԹ	ԹԵՐԹԵՐ
				ՋԿ - 1	17
			ԸՆԴՀԱՆՈՒՐ ՏՎՅԱԼՆԵՐ	ԷԼԵԿՇԻՆ	

ՋՐԱՄԱՏԱԿԱՐԱՐՄԱՆ ՆԵՐՔԻՆ ՑԱՆՑԻ ՆՅՈՒԹԵՐԻ ՄԱՍՆԱԳԻՐ

ԹԻՎ	ՄԱԿՆԻՇ	ԱՆՎԱՆՈՒՄ	ՉԱՓՍ	ՉԱՓՄԱՆ ՄԻԱՎՈՐ	ՔԱՆԱԿ
1.		Պոլիպրոպիլենե խողովակների տեղադրում	*Φ110*	գծմ	114.0
2.		Նույնը	*Φ50*	գծմ	110.0
3.		Նույնը	*Φ40*	գծմ	2.0
4.		Նույնը	*Φ32*	գծմ	16.0
5.		Նույնը	*Φ25*	գծմ	54.0
6.		Նույնը	*Φ20*	գծմ	174.0
7.		Նույնը տաք ջրի համար	*Φ50*	գծմ	64.0
8.		Նույնը	*Φ40*	գծմ	58.0
9.		Նույնը	*Φ32*	գծմ	142.0
10.		Նույնը	*Φ25*	գծմ	108.0
11.		Նույնը	*Φ20*	գծմ	242.0
12.		Պոլիպրոպիլենե եռաբաշխիկ		հատ	220
13.		Պոլիպրոպիլենե արմունկ		հատ	370
14.		Պոլիպրոպիլենե փականների տեղադրում	*Φ100*	հատ	2
15.		Նույնը	*Φ50*	հատ	10
16.		Նույնը	*Φ32*	հատ	4
17.		Նույնը	*Φ25*	հատ	10
18.		Նույնը	*Φ20*	հատ	144
19.		Լվացարանի խառնիչ	*Φ15*	հատ	55
20.		Ցնցուղ խառնիչով	*Φ15*	հատ	17
21.		Խողովակները ամրացնող մասեր	*Φ110*	հատ	120
22.		Նույնը	*Φ50*	հատ	200
23.		Նույնը	*Φ40*	հատ	80
24.		Նույնը	*Φ32*	հատ	110
25.		Նույնը	*Φ25*	հատ	230
26.		Նույնը	*Φ20*	հատ	600
27.		Անցքերի բացում ե/բ ծածկերում 60x60 մմ, L=300 մմ		հատ	10
28.		Անցքերի բացում ե/բ ծածկերում 100x100 մմ, L=300 մմ		հատ	6
29.		Անցքերի բացում միջնորմներում 100x100 մմ, L=100 մմ		հատ	32
30.		Անցքերի բացում քարե պատերում 100x100 մմ, L=400 մմ		հատ	7
31.		Պլաստմասե պատյանների տեղադրում	*Φ110*	գծմ	6.0
32.		Նույնը	*Φ50*	գծմ	18.0
33.		Անցքերի բացում բետոնե հիմքերում 400x400 մմ, L=600 մմ		հատ	1
34.		Պոլիվինիլքլորդե խողովակից պատյանի տեղադրում Φ160, L=600մմ		հատ	1
35.		Պոլիվինիլքլորդե խողովակից պատյանի տեղադրում Φ75, L=600մմ		հատ	3
36.		Խցափակում B-12.5 դասի բետոնով δ=0.2 մ		հատ	1
37.		Պատյանի և խողովակի միջև խցափակում առաձգական նյութով L=0.6 մ, δ=0.2 մ		հատ	1

ՏՆՕՐԵՆ	Հ. ԴԱՎԹՅԱՆ		«ՎԱՆԱՁՈՐԻ ԲԺՇԿԱԿԱՆ ԿԵՆՏՐՈՆ» ՓԲԸ-Ի «ՆԱՐԵԿ» ՄԱՍՆԱՃՅՈՒՂԻ ԸՆԹԱՑԻԿ ՆՈՐՈԳԱՄԱՆ ՆԱԽԱԳԻԾ	ՊԱՏՎԵՐ	
Ն. Գ. Ճ.	Ա. ՂՈՒԿԱՍՅԱՆ				
ԳՇԵՑ	Ս. ՂԱԶԱՐՅԱՆ		ՊԱՏՎԻՐԱՏՈՒ՝ «ՎԱՆԱՁՈՐԻ ԲԺՇԿԱԿԱՆ ԿԵՆՏՐՈՆ» ՓԲԸ	ԹԵՐԹ	ԹԵՐԹԵՐ
				ՋԿ - 2	17
			ԱՇԽԱՏԱՆՔԱՅԻՆ ՑԱՎԱԼՆԵՐԻ ԱՄՓՈՓԱԳԻՐ /ՋՐԱՄԱՏԱԿԱՐԱՐՄԱՆ ՆԵՐՔԻՆ ՑԱՆՑԵՐ/	ԷԼԵԿՇԻՆ	

ԿՈՅՈՒՂՈՒ ՆԵՐՔԻՆ ՑԱՆՑԻ ՆՅՈՒԹԵՐԻ ՄԱՍՆԱԳԻՐ

ԹԻՎ	ՄԱԿՆԻՇ	ԱՆՎԱՆՈՒՄ	ՉԱՓՍ	ՉԱՓՄԱՆ ՄԻԱՎՈՐ	ՔԱՆԱԿ
1	2	3	4	5	6
1.		Բնահողի քանդում ձեռքով		մ^3	35.0
2.		Նույնի հետլիցք		մ^3	31.0
3.		Հիմնատակի կառուցում ավազից		մ^3	4.0
4.		Ավելորդ բնահողի դուրս բերում, բարձում և տեղափոխում		մ^3	4.0
5.		Պոլիվինիլքլորիդե խողովակների տեղադրում հողի մեջ	*Φ110*	գծմ	162.0
6.		Նույնը	*Φ50*	գծմ	16.0
7.		Նույնը պատի վրա	*Φ110*	գծմ	258.0
8.		Նույնը	*Φ50*	գծմ	130.0
9.		Լվացարանի տեղադրում		լրակազմ	53
10.		Չժանգոտվող պողպատից լվացարանի տեղադրում		լրակազմ	2
11.		Զուգարանակոնքի տեղադրում		լրակազմ	33
12.		Լոգնոցի տակդիր		լրակազմ	13
13.		Պոլիվինիլքլորիդե մաքրիչ	*Φ110*	հատ	12
14.		Նույնը	*Φ50*	հատ	3
15.		Պոլիվինիլքլորիդե ստուգատեղ	*Φ110*	հատ	10
16.		Նույնը	*Φ50*	հատ	3
17.		Պոլիվինիլքլորիդե քառաբաշխիկ 110x110x110x110		հատ	14
18.		Պոլիվինիլքլորիդե եռաբաշխիկ 110x110x110		հատ	32
19.		Նույնը 110x50x110		հատ	39
20.		Նույնը 110x110x50		հատ	18
21.		Նույնը 50x50x50		հատ	17
22.		Պոլիվինիլքլորիդե արմունկ 110x110		հատ	6
23.		Պոլիվինիլքլորիդե արմունկ 50x50		հատ	84
24.		Բետոնե նախաշերտի քանդում և վերականգնում		մ^3	36.0
25.		Անցքերի բացում միջնորմներում 200x200 մմ, L=100 մմ		հատ	13
26.		Անցքերի բացում քարե պատերում 200x200 մմ, L=100 մմ		հատ	2
27.		Անցքերի բացում ե/բ ծածկերում 200x200 մմ, L=300 մմ		հատ	34
28.		Անցքերի բացում բետոնե հիմքերում 400x400 մմ, L=600 մմ		հատ	12
29.		Պոլիվինիլքլորդե խողովակից պատյանի տեղադրում Φ160, L=300մմ		հատ	34
30.		Պոլիվինիլքլորդե խողովակից պատյանի տեղադրում Φ200, L=600մմ		հատ	12
31.		Խցափակում B-12.5 դասի բետոնով δ=0.2 մ		հատ	12
32.		Պատյանի և խողովակի միջև խցափակում առաձգական նյութով L=0.6 մ, δ=0.2 մ		հատ	12

ՏՆՕՐԵՆ	Հ. ԴԱՎԹՅԱՆ		«ՎԱՆԱՁՈՐԻ ԲԺՇԿԱԿԱՆ ԿԵՆՏՐՈՆ» ՓԲԸ-Ի «ՆԱՐԵԿ» ՄԱՍՆԱՇԵՆՔԻ ԸՆԹԱՑԻԿ ՆՈՐՈԳՄԱՆ ՆԱԽԱԳԻԾ	ՊԱՏՎԵՐ	
Ն. Գ. Ճ.	Ա. ՂՈՒԿԱՍՅԱՆ				
ԳՇԵՑ	Ս. ՂԱԶԱՐՅԱՆ		ՊԱՏՎԻՐԱՏՈՒ՝ «ՎԱՆԱՁՈՐԻ ԲԺՇԿԱԿԱՆ ԿԵՆՏՐՈՆ» ՓԲԸ	ԹԵՐԹ	ԹԵՐԹԵՐ
				ՁԿ - 3	17
			ԱՇԽԱՏԱՆՔԱՅԻՆ ՑԱՎԱԼՆԵՐԻ ԱՄՓՈՓԱԳԻՐ /ԿՈՅՈՒՂՈՒ ՆԵՐՔԻՆ ՑԱՆՑԵՐ/	ԷԼԵԿՇԻՆ	

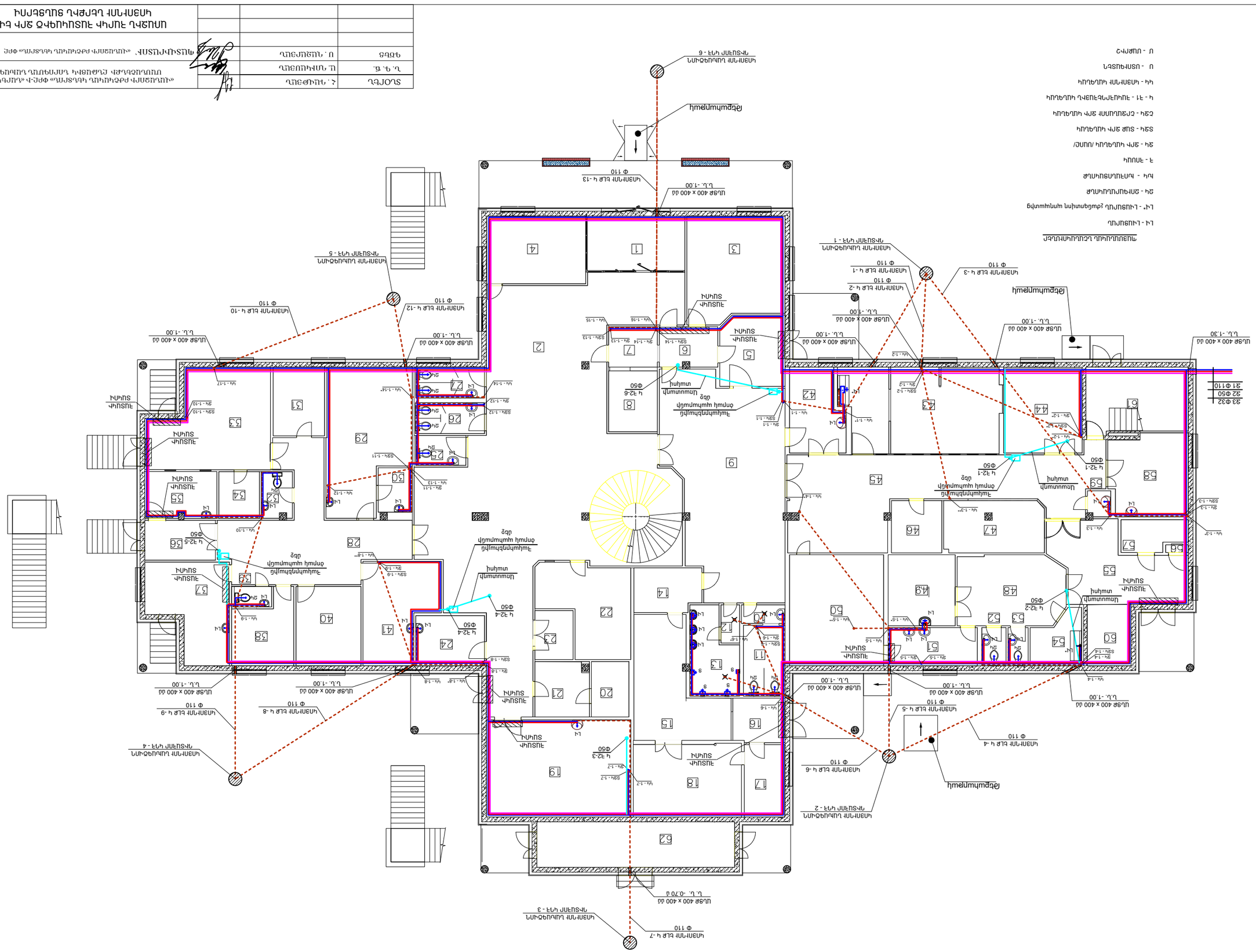
ՍՈՒՐԵՆ ԱՎԱԳՅԱՆ ՀԻՄՆԱՐԿԱՅԻՆ ԵՎ ՀԻՄՆԱԿԱՆ ՎԵՐԱԿԱՆԳՆՈՒՄ ԳՈՐԾԱՐԱՆԻ ՇՈՒՐՋ
ՀԻՄՆԱՐԿԱՅԻՆ ՎԵՐԱԿԱՆԳՆՈՒՄ ԳՈՐԾԱՐԱՆԻ ՇՈՒՐՋ
ՀԱՏԱԿ - ՀԱՏԱԿԱՅԻՆ ԿԱՌՈՒՑՎԱԾՔԻ ՀԱՄԱՐ ԱՆՀՐԱԺԵՇՏ ՀԱՄԱՐՎՈՂ ՏԱՐԱԾՔ

ՊՈՒՄԵՐ	«ԱՇԽԱՐՀԱԿԱՆ ԳԻՏԱՀԵՏԱԶՈՏԱԿԱՆ ԿԱՄԿԵՐՊԱՐԱՆ ՓԲԸ» ՀԱՄԱՐ-Վ ՓԲԸ-ԻՆ ՊԱՏԿԱՆՈՒՄ ԳՈՐԾԱՐԱՆԱՅԻՆ ՇԵՆՔԻ ՎԵՐԱԿԱՆԳՆՈՒՄ ԵՎ ՎԱՂԱՐԿԱՅԻՆ ՇԻՆԱՐԱՐՈՒԹՅԱՆ ԱՇԽԱՏԱՆՔԱՅԻՆ ՆԱԽԱԳԾԻ ՀԱՄԱՁԱՅՆԵՑՈՒՄ	Հ. Հակոբյան	ԳՈՐԾ
ԹԵՐԹԵՐ	17	ՀԱՏԱԿ - 5	

ԽՈՍՔԱՅԻՆ ՂԵՎԱՅԻՆ ՀՈՍՔԱՅԻՆ ԵՎ ՎԱՇ ՋՐԵՐԻՆՏԵՌ ԿԻՍՈՒՆ ՆՈՄՍԻԿԻՑ

ԽՈՍՔԱՅԻՆ ՂԵՎԱՅԻՆ ՀՈՍՔԱՅԻՆ ԵՎ ՎԱՇ ՋՐԵՐԻՆՏԵՌ ԿԻՍՈՒՆ ՆՈՄՍԻԿԻՑ

ՊԱՅՄԱՆԱԳՐԵՐ ԵՎ ԿԱՊԱՐՈՒՄՆԵՐ

ԼԿ - ԼՈՒՍԱՎՈՐՈՒԹՅՈՒՆ

ԼԿ՝ - ԼՈՒՍԱՎՈՐՈՒԹՅՈՒՆ ՀԵՂՈՒՄՆԵՐԻ ԿԱՊԱՐՈՒՄՆԵՐ

ՀԿ - ՀԱՄԱՐԱԿԱՆ ԿԱՊԱՐՈՒՄՆԵՐ

Հ - ՀՈՍՔԱՅԻՆ

ՀԿ - ՀՈՍՔԱՅԻՆ ԿԱՊԱՐՈՒՄՆԵՐ /ՈՒՄՇ/

ՀՎ - ՀՈՍՔԱՅԻՆ ՎԱՇ ՋՐԱՄՈՒՂՈՒՄ

ՏՋՎ - ՏՈՒՆ ՋՐԱՄԱՏԱԿԱՐԱՐ

ԾՋՎ - ԾԱՓԱՅԻՆ ՎԱՇ ՋՐԱՄՈՒՂՈՒՄ

Ի - Ի ՊԱՐԱՆՈՑ ԿԱՊԱՐՈՒՄՆԵՐԻ ՂԵՎԵՌԵԶՆՅԵՌԻՆԵՐ

ԿԿ - ԿՈՇՏԱՎՈՐԻ ԿԱՊԱՐՈՒՄՆԵՐ

Ս - ՍՏԱՏԻՎԱՅԻՆ

ՇՀՎԺՋՊ - Ս ՍՊԱՍԱՐԿՈՒՄ

ՋՐԱՄԱՏԱԿԱՐԱՐՄԱՆ ՆԵՐՔԻՆ ՑԱՆՑԻ ՏԱՐԱԾԱԿԱՆ ՍԽԵՄԱ «ՍԿԻՋԲ»

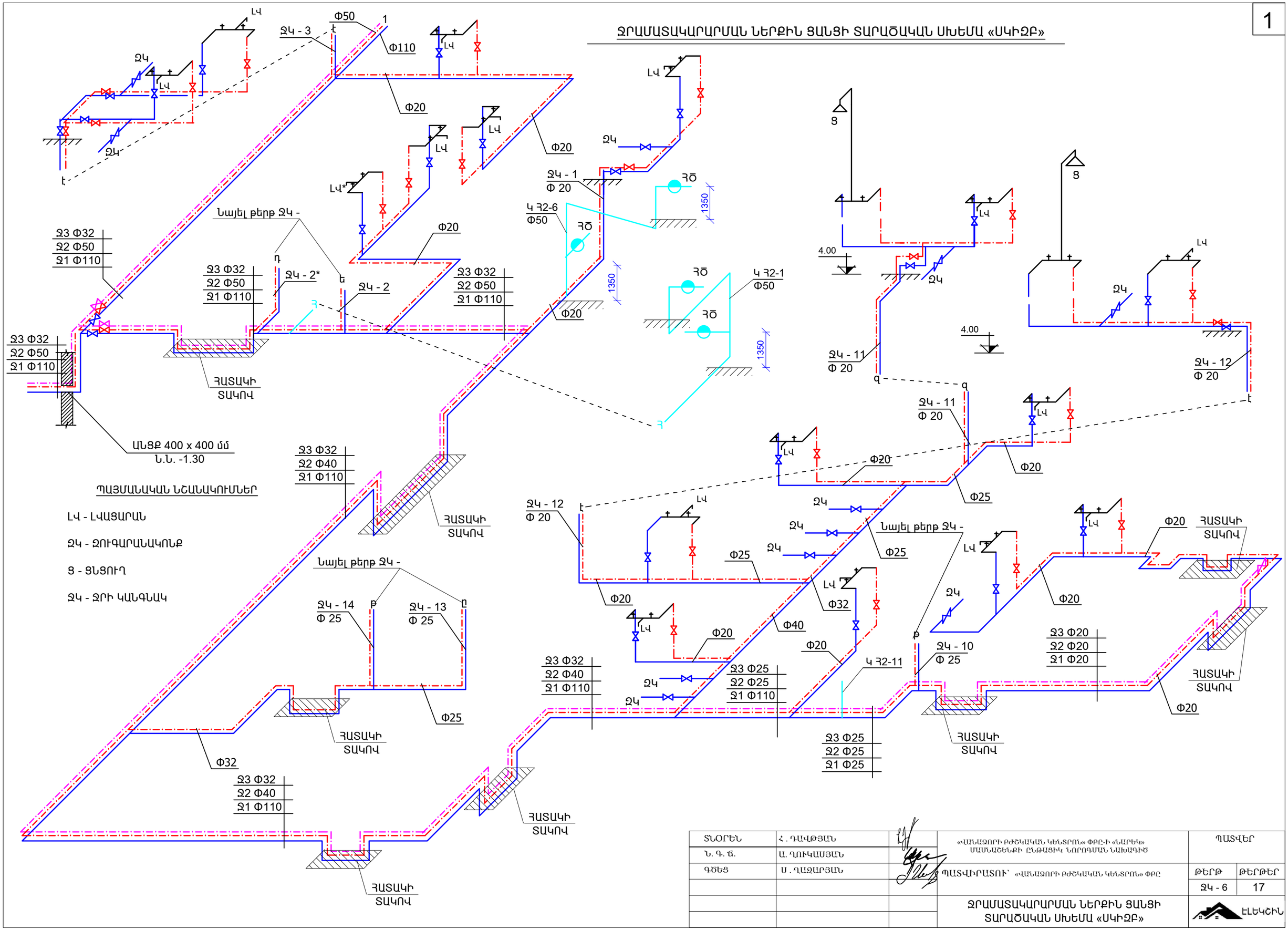

ՏՆՕՐԵՆ	Հ. ԴԱՎԹՅԱՆ		«ՎԱՆԱՁՈՐԻ ԲԺՇԿԱԿԱՆ ԿԵՆՏՐՈՆ» ՓԲԸ-Ի «ՆԱՐԵԿ» ՄԱՍՆԱՃԵՆՔԻ ԸՆԹԱՑԻԿ ՆՈՐՈԳՄԱՆ ՆԱԽԱԳԻԾ	ՊԱՏՎԵՐ	
Ն. Գ. ճ.	Ա. ՂՈՒԿԱՍՅԱՆ				
ԳՇԵՑ	Ս. ՂԱԶԱՐՅԱՆ		ՊԱՏՎԻՐԱՏՈՒ՝ «ՎԱՆԱՁՈՐԻ ԲԺՇԿԱԿԱՆ ԿԵՆՏՐՈՆ» ՓԲԸ	ԹԵՐԹ	ԹԵՐԹԵՐ
				ՋԿ - 6	17
			ՋՐԱՄԱՏԱԿԱՐԱՐՄԱՆ ՆԵՐՔԻՆ ՑԱՆՑԻ ՏԱՐԱԾԱԿԱՆ ՍԽԵՄԱ «ՍԿԻՋԲ»	ԷԼԵԿՇԻՆ	

ՋՐԱՄԱՏԱԿԱՐԱՐՄԱՆ ՆԵՐՔԻՆ ՑԱՆՑԻ ՏԱՐԱԾԱԿԱՆ ՍԽԵՄԱ «ՇԱՐՈՒՆԱԿՈՒԹՅՈՒՆ»

ՊԱՅՄԱՆԱԿԱՆ ՆՇԱՆԱԿՈՒՄՆԵՐ

ԼՎ - ԼՎԱՑԱՐԱՆ

ԼՎ* - ԼՎԱՑԱՐԱՆ չժանգոտվող պողպատից

ՋԿ - ՋՈՒԳԱՐԱՆԱԿՈՆՔ

ՋԿ - ՋՐԻ ԿԱՆԳՆԱԿ /ՍԱՌԸ/

ՏՋԿ - ՏԱՔ ՋՐԻ ԿԱՆԳՆԱԿ

ՇՋԿ - ՇՐՋԱՆԱՌՈՒ ՋՐԻ ԿԱՆԳՆԱԿ

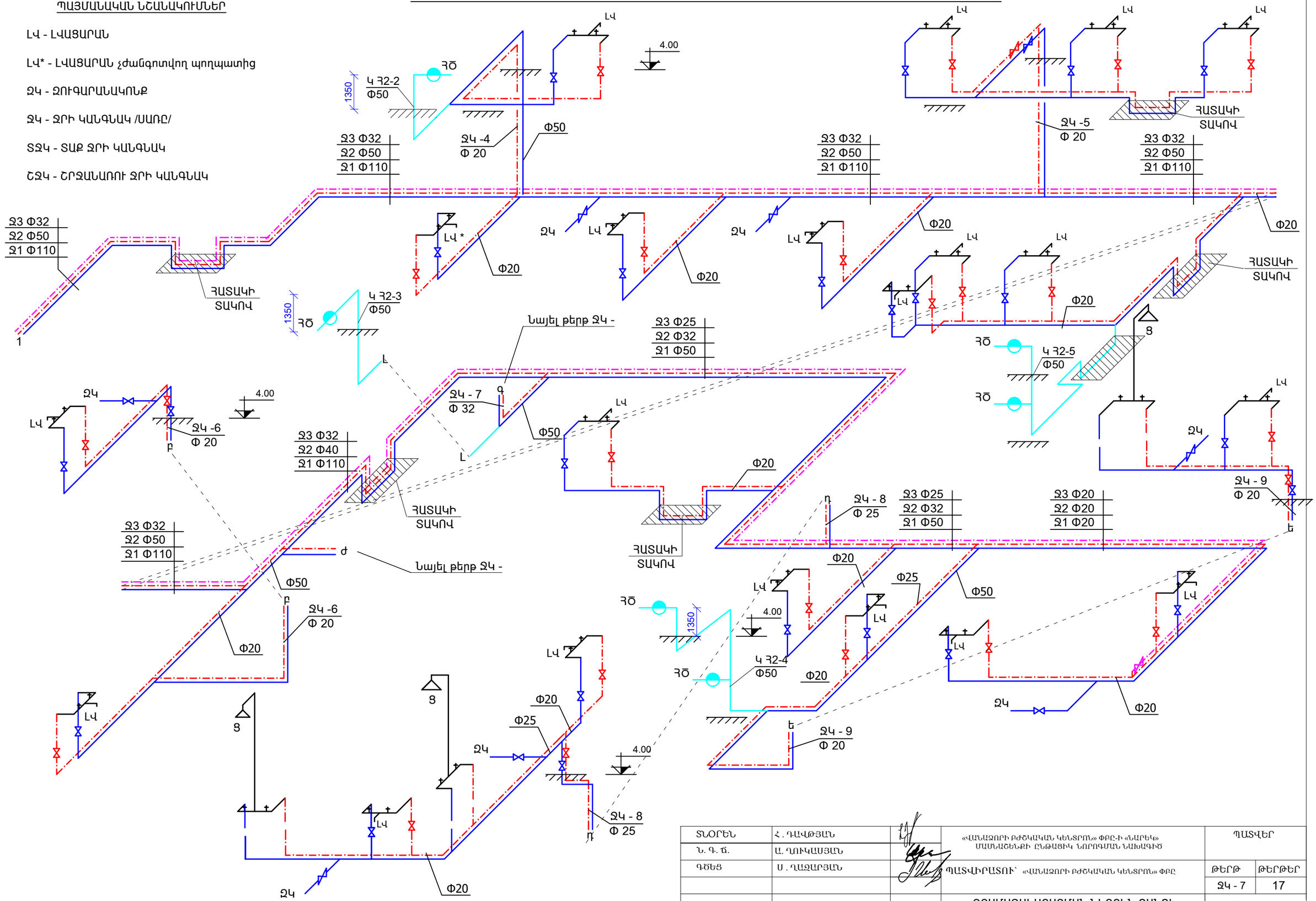

ՏՆՕՐԵՆ	Հ. ԴԱՎԹՅԱՆ		«ՎԱՆԱՁՈՐԻ ԲԺՇԿԱԿԱՆ ԿԵՆՏՐՈՆ» ՓԲԸ-Ի «ՆԱՐԵԿ» ՄԱՍՆԱՃԵՆՔԻ ԸՆԹԱՑԻԿ ՆՈՐՈԳՄԱՆ ՆԱԽԱԳԻԾ	ՊԱՏՎԵՐ
Ն. Գ. ճ.	Ա. ՂՈՒԿԱՍՅԱՆ			
ԳՇԵՑ	Ս. ՂԱՋԱՐՅԱՆ		ՊԱՏՎԻՐԱՏՈՒ՝ «ՎԱՆԱՁՈՐԻ ԲԺՇԿԱԿԱՆ ԿԵՆՏՐՈՆ» ՓԲԸ	ԹԵՐԹ: Ջկ - 7 / ԹԵՐԹԵՐ: 17
			ՋՐԱՄԱՏԱԿԱՐԱՐՄԱՆ ՆԵՐՔԻՆ ՑԱՆՑԻ ՏԱՐԱԾԱԿԱՆ ՍԽԵՄԱ «ՇԱՐՈՒՆԱԿՈՒԹՅՈՒՆ»	ԷԼԵԿՇԻՆ

ՋՐԱՄԱՏԱԿԱՐԱՐՄԱՆ ՆԵՐՔԻՆ ՑԱՆՑԻ ՏԱՐԱԾԱԿԱՆ ՍԽԵՄԱ «ԱՎԱՐՏ»

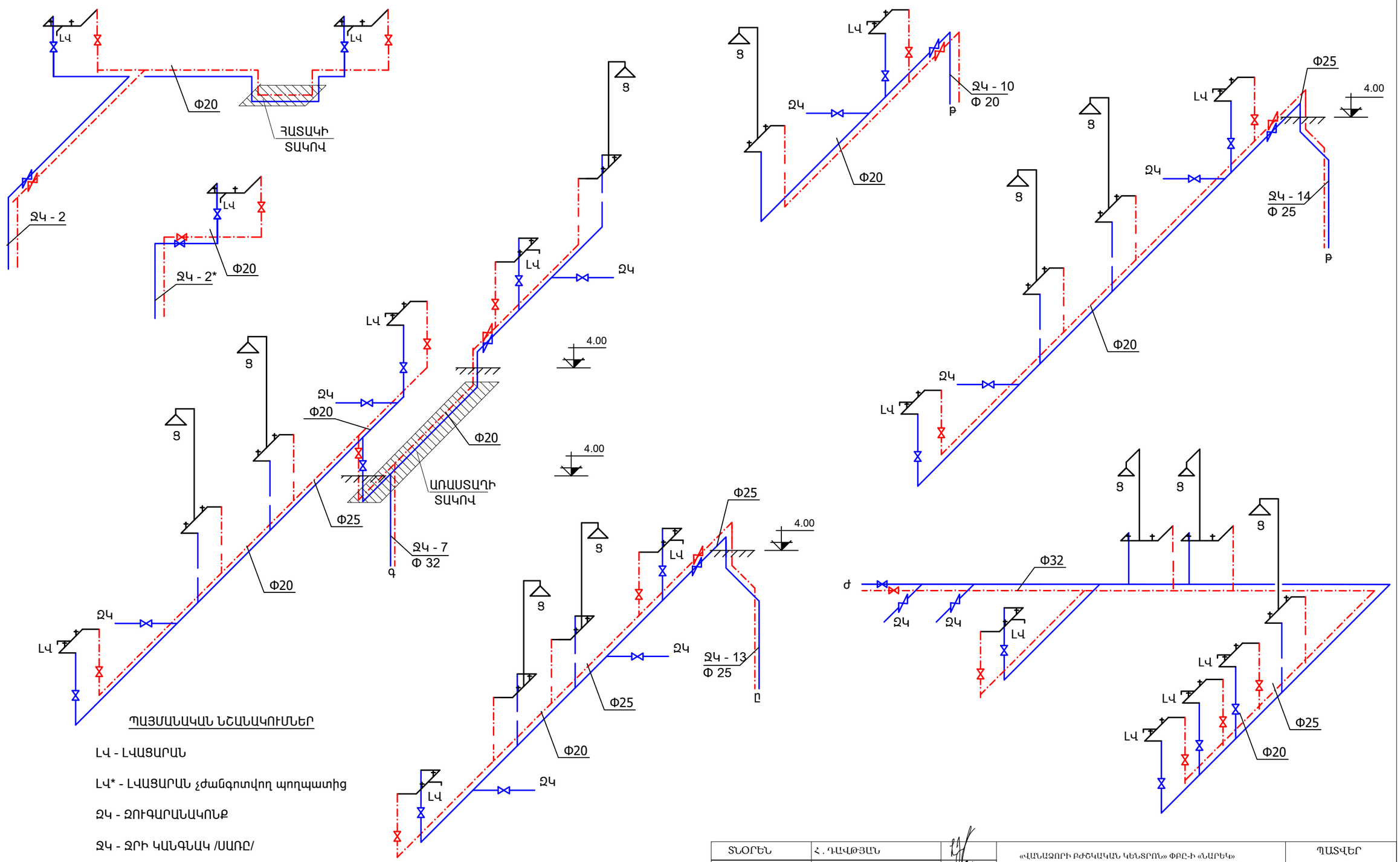

ՊԱՅՄԱՆԱԿԱՆ ՆՇԱՆԱԿՈՒՄՆԵՐ

ԼԿ - ԼՎԱՑԱՐԱՆ

ԼԿ* - ԼՎԱՑԱՐԱՆ չժանգոտվող պողպատից

Ջ - ՋՈՒԳԱՐԱՆԱԿՈՆՔ

ՋԿ - ՋՐԻ ԿԱՆԳՆԱԿ /ՍԱՌԸ/

ՏՋԿ - ՏԱՔ ՋՐԻ ԿԱՆԳՆԱԿ

ՇՋԿ - ՇՐՋԱՆԱՌՈՒ ՋՐԻ ԿԱՆԳՆԱԿ

ՏՆՕՐԵՆ	Հ. ԴԱՎԹՅԱՆ		«ՎԱՆԱՁՈՐԻ ԲԺՇԿԱԿԱՆ ԿԵՆՏՐՈՆ» ՓԲԸ-Ի «ՆԱՐԵԿ» ՄԱՍՆԱՃՅՈՒՂԻ ԸՆԹԱՑԻԿ ՆՈՐՈԳՄԱՆ ՆԱԽԱԳԻԾ	ՊԱՏՎԵՐ	
Ն. Գ. Ճ.	Ա. ՂՈՒԿԱՍՅԱՆ				
ԳԾԵՑ	Ս. ՂԱՋԱՐՅԱՆ		ՊԱՏՎԻՐԱՏՈՒ՝ «ՎԱՆԱՁՈՐԻ ԲԺՇԿԱԿԱՆ ԿԵՆՏՐՈՆ» ՓԲԸ	ԹԵՐԹ	ԹԵՐԹԵՐ
				Ջ - 8	17
			ՋՐԱՄԱՏԱԿԱՐԱՐՄԱՆ ՆԵՐՔԻՆ ՑԱՆՑԻ ՏԱՐԱԾԱԿԱՆ ՍԽԵՄԱ «ԱՎԱՐՏ»	ԷԼԵԿՇԻՆ	

ԿՈՅՈՒՂՈՒ ԿԱՆԳՆԱԿ ԿՈՅՈՒՂՈՒ ՆԵՐՔԻՆ ՑԱՆՑԵՐՈՎ «ՍԿԻԶԲ»

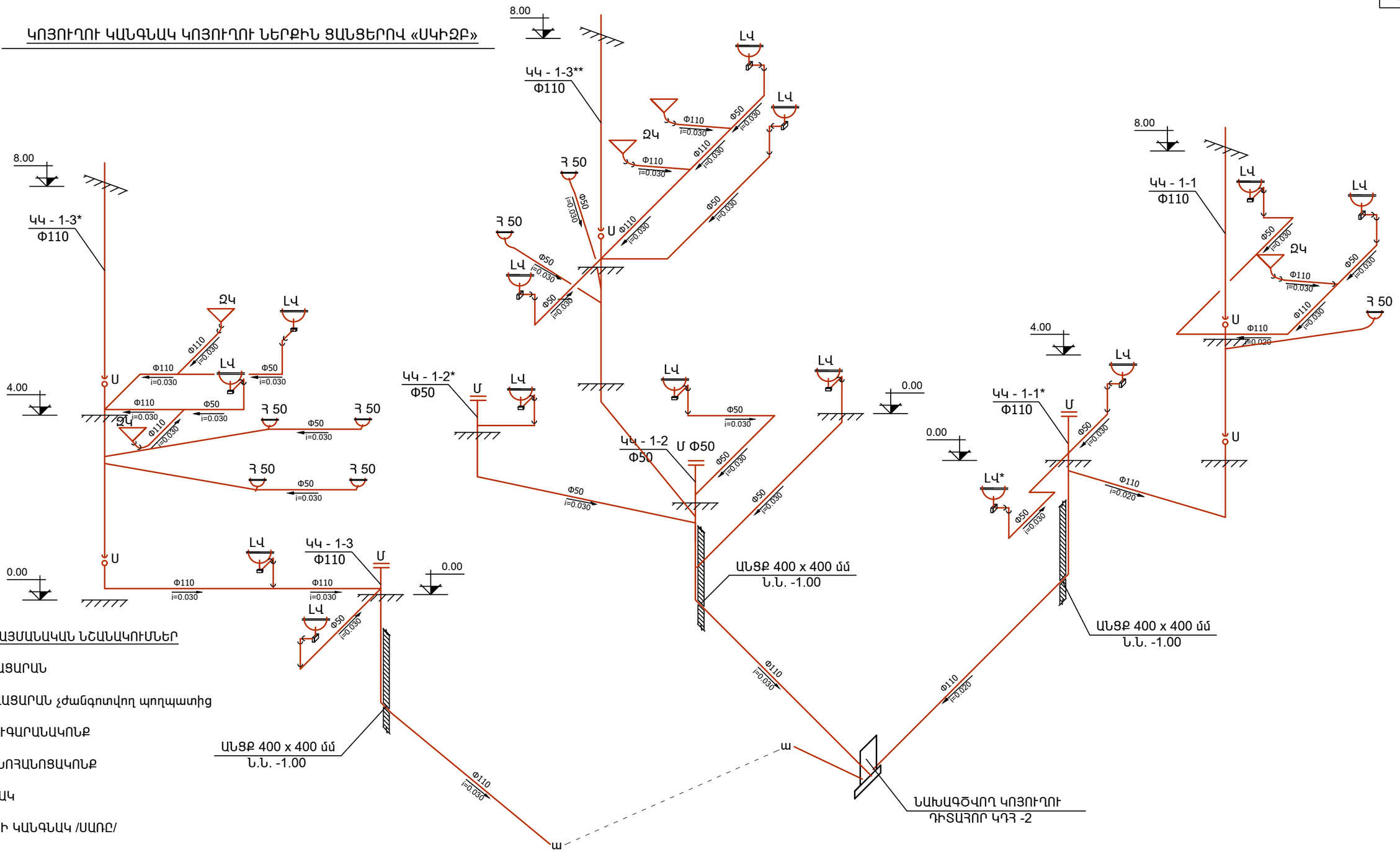

ՊԱՅՄԱՆԱԿԱՆ ՆՇԱՆԱԿՈՒՄՆԵՐ

ԼՎ - ԼՎԱՑԱՐԱՆ

ԼՎ* - ԼՎԱՑԱՐԱՆ չժանգոտվող պողպատից

ԶԿ - ԶՈՒԳԱՐԱՆԱԿՈՆՔ

ԽԿ - ԽՈՀԱՆՈՑԱԿՈՆՔ

Հ - ՀՈՍԱԿ

ՋԿ - ՋՐԻ ԿԱՆԳՆԱԿ /ՍԱՌԸ/

ՏՋԿ - ՏԱՔ ՋՐԻ ԿԱՆԳՆԱԿ

ՇՋԿ - ՇՐՋԱՆԱՌՈՒ ՋՐԻ ԿԱՆԳՆԱԿ

Կ - Հ1 - ՀԱԿԱՀՐՈՂԵՀԱՅԻՆ ԿԱՆԳՆԱԿ

ԿԿ - ԿՈՅՈՒՂՈՒ ԿԱՆԳՆԱԿ

Ս - ՍՏՈՒԳԱՏԵՂ

Մ - ՄԱՔՐԻՉ

ՏՆՕՐԵՆ	Հ. ԴԱՎԹՅԱՆ		«ՎԱՆԱՁՈՐԻ ԲԺՇԿԱԿԱՆ ԿԵՆՏՐՈՆ» ՓԲԸ-Ի «ՆԱՐԵԿ» ՄԱՍՆԱՃԵՆՔԻ ԸՆԹԱՑԻԿ ՆՈՐՈԳՄԱՆ ՆԱԽԱԳԻԾ	ՊԱՏՎԵՐ	
Ն. Գ. ճ.	Ա. ՂՈՒԿԱՍՅԱՆ				
ԳՇԵՑ	Ս. ՂԱԶԱՐՅԱՆ		ՊԱՏՎԻՐԱՏՈՒ՝ «ՎԱՆԱՁՈՐԻ ԲԺՇԿԱԿԱՆ ԿԵՆՏՐՈՆ» ՓԲԸ	ԹԵՐԹ	ԹԵՐԹԵՐ
				ԶԿ - 9	17
			ԿՈՅՈՒՂՈՒ ԿԱՆԳՆԱԿ ԿՈՅՈՒՂՈՒ ՆԵՐՔԻՆ ՑԱՆՑԵՐՈՎ «ՍԿԻԶԲ»	ԷԼԵԿՇԻՆ	

ԿՈՅՈՒՂՈՒ ԿԱՆԳՆԱԿ ԿՈՅՈՒՂՈՒ ՆԵՐՔԻՆ ՑԱՆՑԵՐՈՎ «շարունակություն»

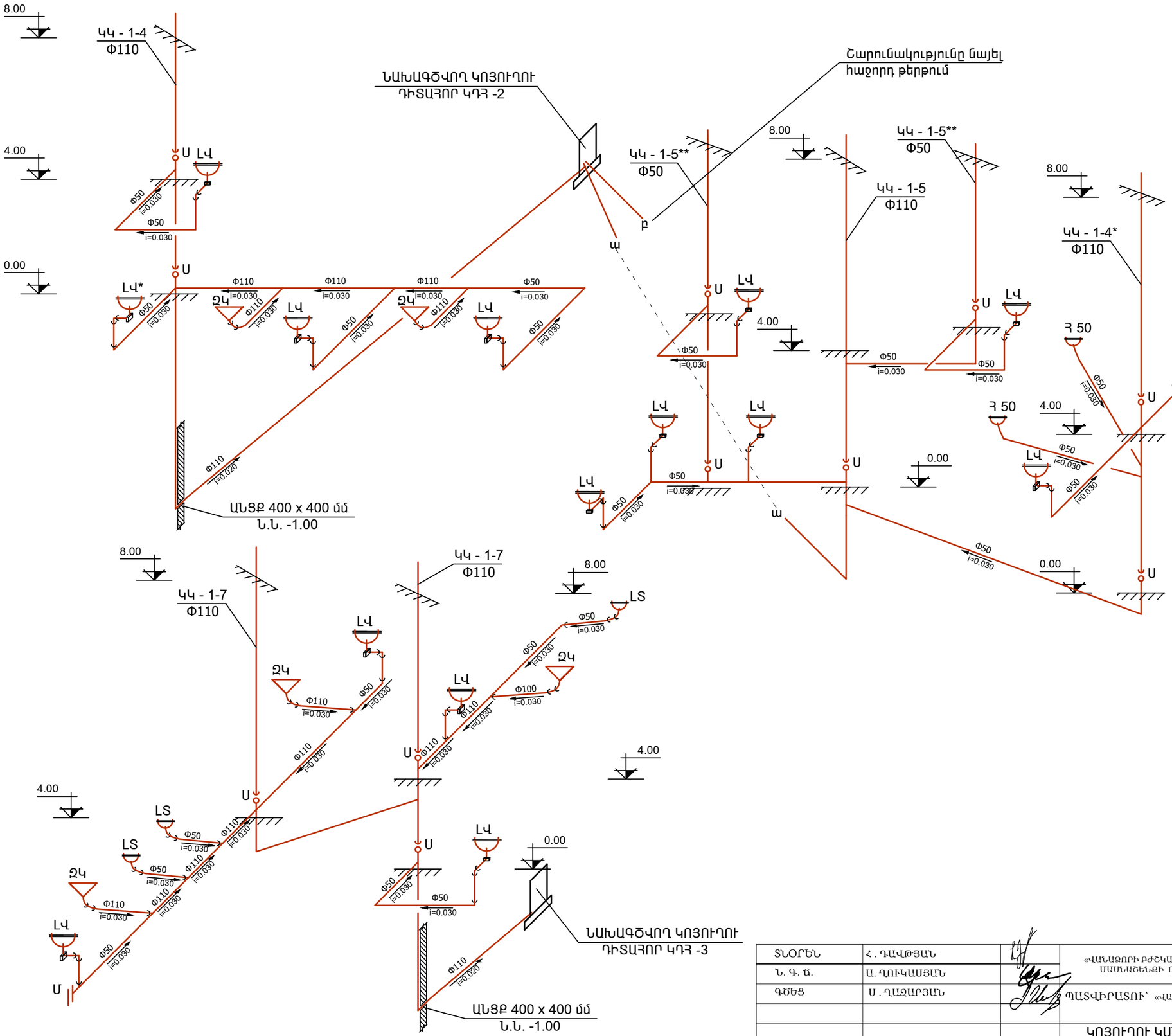

ՊԱՅՄԱՆԱԿԱՆ ՆՇԱՆԱԿՈՒՄՆԵՐ

ԼՎ - ԼՎԱՑԱՐԱՆ

ԼՎ* - ԼՎԱՑԱՐԱՆ չժանգոտվող պողպատից

ԶԿ - ԶՈՒԳԱՐԱՆԱԿՈՆՔ

ԽԿ - ԽՈՀԱՆՈՑԱԿՈՆՔ

Հ - ՀՈՍԱԿ

ՋԿ - ՋՐԻ ԿԱՆԳՆԱԿ /ՍԱՌԸ/

ՏՋԿ - ՏԱՔ ՋՐԻ ԿԱՆԳՆԱԿ

ՇՋԿ - ՇՐՋԱՆԱՌՈՒ ՋՐԻ ԿԱՆԳՆԱԿ

Կ - Հ1 - ՀԱԿԱՀՐՊԵՀԱՅԻՆ ԿԱՆԳՆԱԿ

ԿԿ - ԿՈՅՈՒՂՈՒ ԿԱՆԳՆԱԿ

Ս - ՍՏՈՒԳԱՏԵՂ

Մ - ՄԱՔՐԻՉ

ՏՆՕՐԵՆ	Հ. ԴԱՎԹՅԱՆ		«ՎԱՆԱՁՈՐԻ ԲԺՇԿԱԿԱՆ ԿԵՆՏՐՈՆ» ՓԲԸ-Ի «ՆԱՐԵԿ» ՄԱՍՆԱՃՅՈՒՂԻ ԸՆԹԱՑԻԿ ՆՈՐՈԳՄԱՆ ՆԱԽԱԳԻԾ	ՊԱՏՎԵՐ	
Ն. Գ. ճ.	Ա. ՂՈՒԿԱՍՅԱՆ				
ԳՇԵՑ	Ս. ՂԱԶԱՐՅԱՆ		ՊԱՏՎԻՐԱՏՈՒ՝ «ՎԱՆԱՁՈՐԻ ԲԺՇԿԱԿԱՆ ԿԵՆՏՐՈՆ» ՓԲԸ	ԹԵՐԹ	ԹԵՐԹԵՐ
				ՋԿ - 10	17
			ԿՈՅՈՒՂՈՒ ԿԱՆԳՆԱԿ ԿՈՅՈՒՂՈՒ ՆԵՐՔԻՆ ՑԱՆՑԵՐՈՎ «շարունակություն»	ԷԼԵԿՇԻՆ	

ԿՈՅՈՒՂՈՒ ԿԱՆԳՆԱԿ ԿՈՅՈՒՂՈՒ ՆԵՐՔԻՆ ՑԱՆՑԵՐՈՎ «շարունակություն»

ՊԱՅՄԱՆԱԿԱՆ ՆՇԱՆԱԿՈՒՄՆԵՐ

ԼՎ - ԼՎԱՑԱՐԱՆ

ԼՎ* - ԼՎԱՑԱՐԱՆ չժանգոտվող պողպատից

ԶԿ - ԶՈՒԳԱՐԱՆԱԿՈՆՔ

ԽԿ - ԽՈՀԱՆՈՑԱԿՈՆՔ

Հ - ՀՈՍԱԿ

ՋԿ - ՋՐԻ ԿԱՆԳՆԱԿ /ՍԱՌԸ/

ՏՋԿ - ՏԱՔ ՋՐԻ ԿԱՆԳՆԱԿ

ՇՋԿ - ՇՐՋԱՆԱՌՈՒ ՋՐԻ ԿԱՆԳՆԱԿ

Կ - Հ1 - ՀԱԿԱՀՐԴԵՀԱՅԻՆ ԿԱՆԳՆԱԿ

ԿԿ - ԿՈՅՈՒՂՈՒ ԿԱՆԳՆԱԿ

Ս - ՍՏՈՒԳԱՏԵՂ

Մ - ՄԱՔՐԻՉ

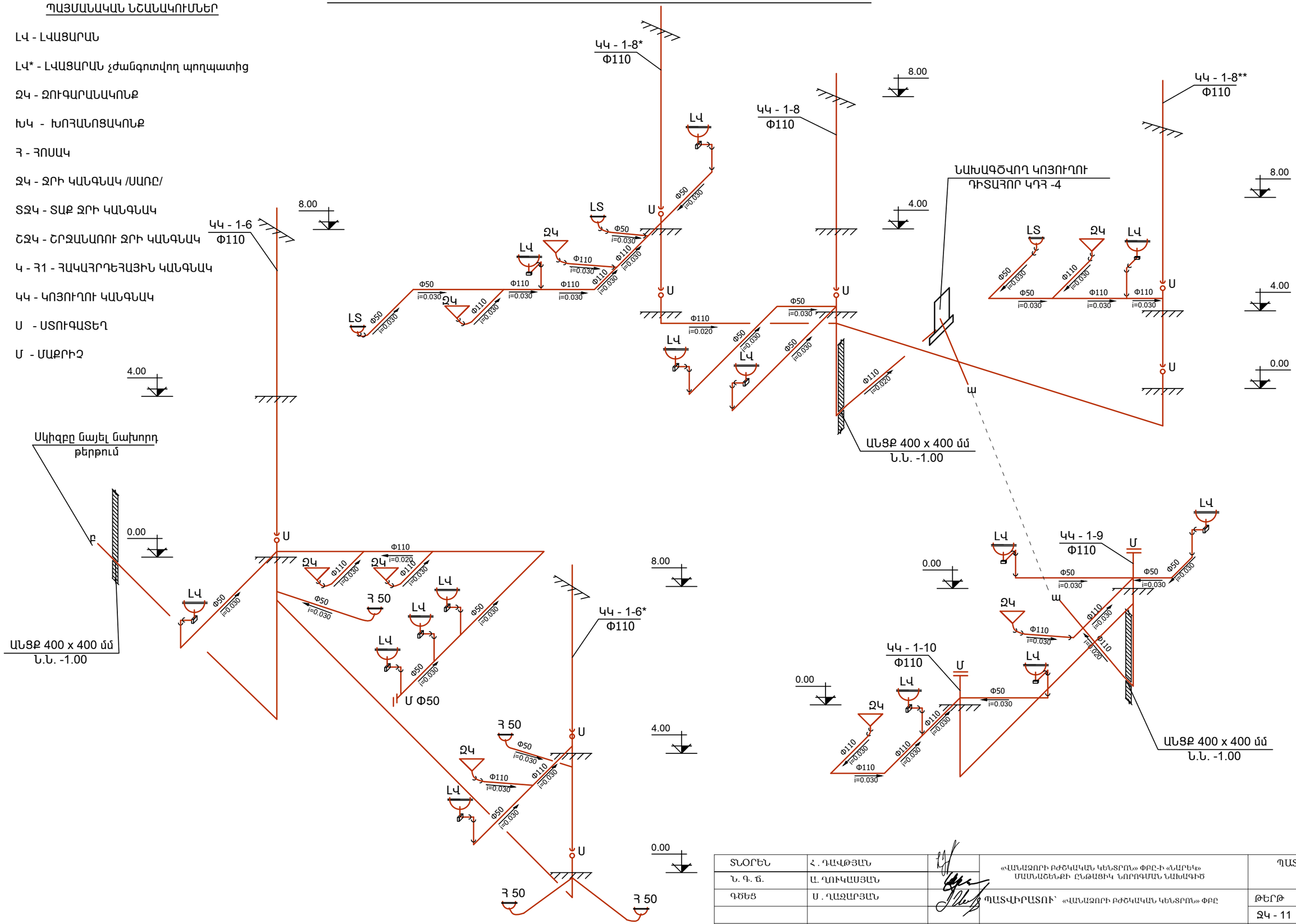

ՏՆՕՐԵՆ	Հ. ԴԱՎԹՅԱՆ		«ՎԱՆԱՁՈՐԻ ԲԺՇԿԱԿԱՆ ԿԵՆՏՐՈՆ» ՓԲԸ-Ի «ՆԱՐԵԿ» ՄԱՍՆԱՃԵՆՔԻ ԸՆԹԱՑԻԿ ՆՈՐՈԳՄԱՆ ՆԱԽԱԳԻԾ	ՊԱՏՎԵՐ	
Ն. Գ. ճ.	Ա. ՂՈՒԿԱՍՅԱՆ				
ԳՇԵՑ	Ս. ՂԱԶԱՐՅԱՆ		ՊԱՏՎԻՐԱՏՈՒ՝ «ՎԱՆԱՁՈՐԻ ԲԺՇԿԱԿԱՆ ԿԵՆՏՐՈՆ» ՓԲԸ	ԹԵՐԹ	ԹԵՐԹԵՐ
				ՋԿ - 11	17
			ԿՈՅՈՒՂՈՒ ԿԱՆԳՆԱԿ ԿՈՅՈՒՂՈՒ ՆԵՐՔԻՆ ՑԱՆՑԵՐՈՎ «շարունակություն»	ԷԼԵԿՇԻՆ	

ԿՈՅՈՒՂՈՒ ԿԱՆԳՆԱԿ ԿՈՅՈՒՂՈՒ ՆԵՐՔԻՆ ՑԱՆՑԵՐՈՎ «ԱՎԱՐՏ»

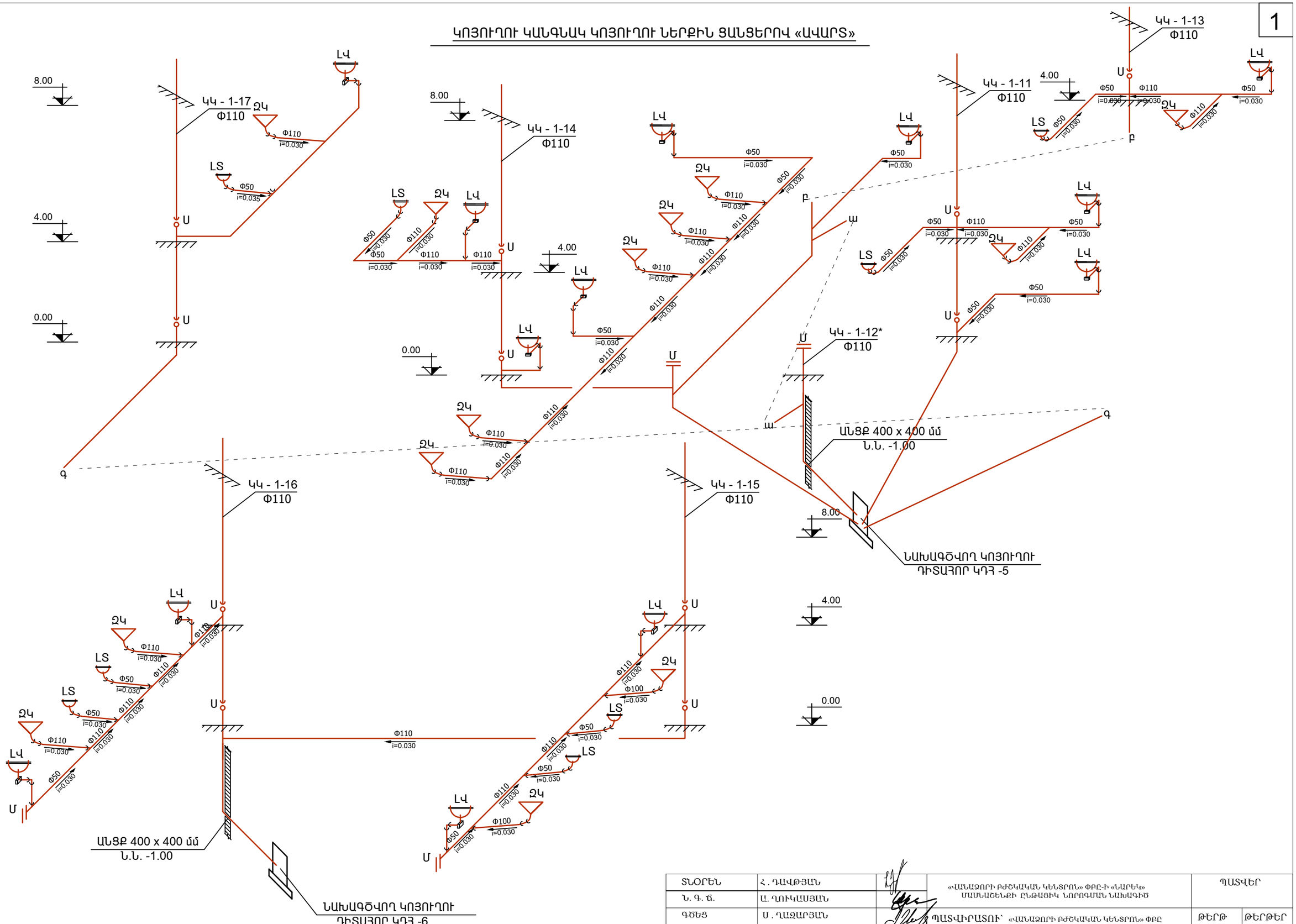

ՏՆՕՐԵՆ	Հ. ԴԱՎԹՅԱՆ		«ՎԱՆԱՁՈՐԻ ԲԺՇԿԱԿԱՆ ԿԵՆՏՐՈՆ» ՓԲԸ-Ի «ՆԱՐԵԿ» ՄԱՍՆԱՃՅՈՒՂԻ ԸՆԹԱՑԻԿ ՆՈՐՈԳՄԱՆ ՆԱԽԱԳԻԾ	ՊԱՏՎԵՐ	
Ն. Գ. Ճ.	Ա. ՂՈՒԿԱՍՅԱՆ				
ԳՇԵՑ	Ս. ՂԱԶԱՐՅԱՆ		ՊԱՏՎԻՐԱՏՈՒ՝ «ՎԱՆԱՁՈՐԻ ԲԺՇԿԱԿԱՆ ԿԵՆՏՐՈՆ» ՓԲԸ	ԹԵՐԹ	ԹԵՐԹԵՐ
				ԶԿ - 12	17
			ԿՈՅՈՒՂՈՒ ԿԱՆԳՆԱԿ ԿՈՅՈՒՂՈՒ ՆԵՐՔԻՆ ՑԱՆՑԵՐՈՎ «ԱՎԱՐՏ»	ԷԼԵԿՇԻՆ	

ՀՐԴԵՀԱՄԱՐՄԱՆ ՊԱՀԱՐԱՆ
ШКАФ ПОЖАРНЫЙ
ШПК-315НЗБ

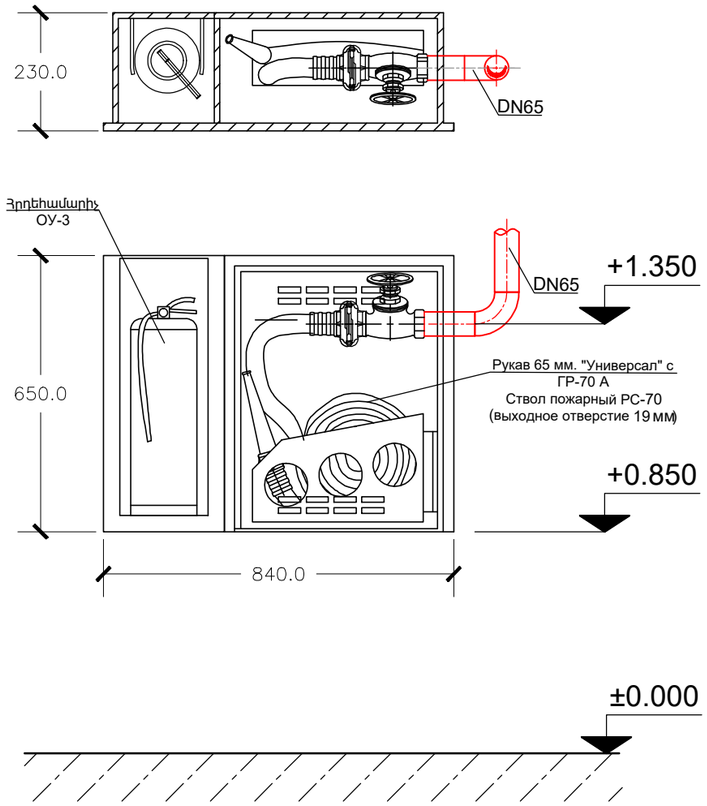

ՀՐԴԵՀԱՄԱՐՄԱՆ ՊԱՀԱՐԱՆ
ШКАФ ПОЖАРНЫЙ
ШПК-315НЗБ

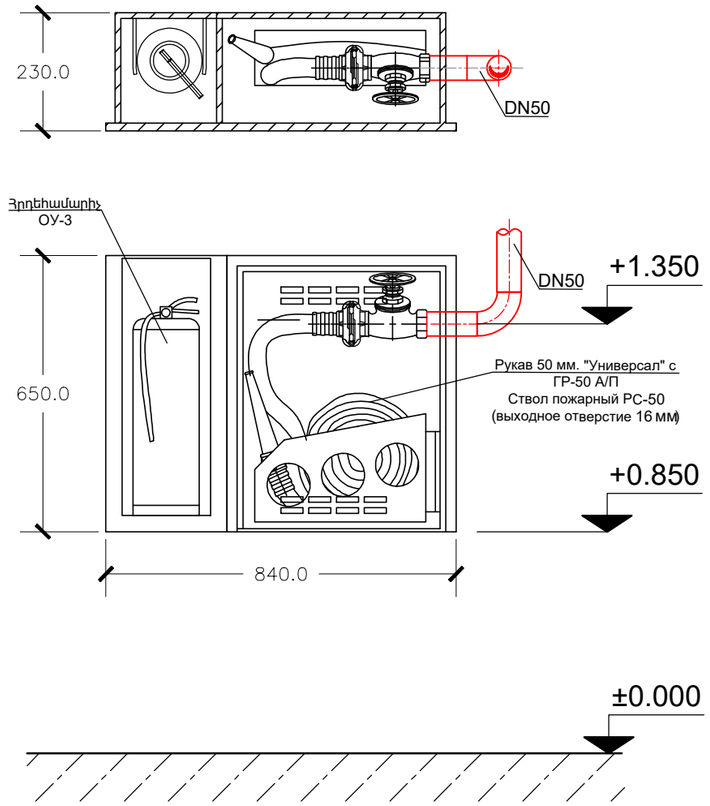

ՀՐԴԵՀԱՄԱՐՄԱՆ ՊԱՀԱՐԱՆ
ШКАФ ПОЖАРНЫЙ

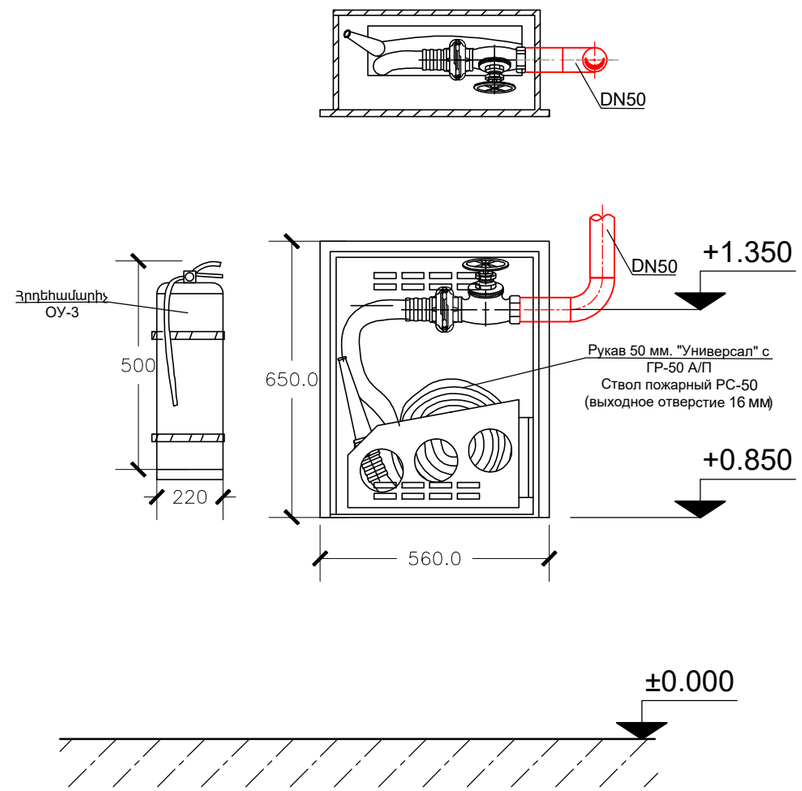

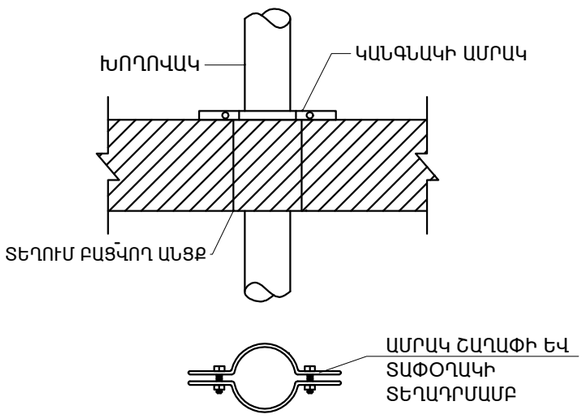

ԿԱՆԳՆԱԿԻ ԱՄՐԱՑՈՒՄ

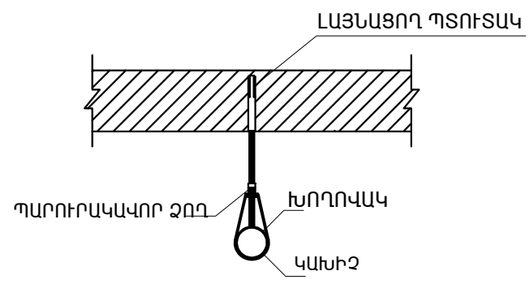

ԿԱԽԻՉ ՆԱԽՈՐՈՔ ԳԱՅԼԻԿՈՆՎԱԾ
ԱՆՑՔՈՒՄ ԱՄՐԱՑՄԱՆ ՄԵԽԻ ՏԵՂԱԴՐՄԱՄԲ

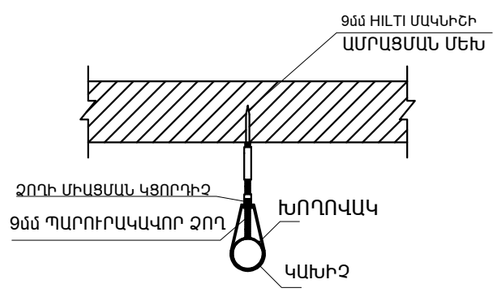

ԿԱԽԻՉԲԵՏՈՆԻՆ ԽՓՎՈՂ
ԱՄՐԱՑՄԱՆ ՄԵԽՈՎ

ՏՆՕՐԵՆ	Հ. ԴԱՎԹՅԱՆ		«ԱՆԱՁՈՐԻ ԲԺՇԿԱԿԱՆ ԿԵՆՏՐՈՆ» ՓԲԸ-Ի «ՆԱՐԵԿ» ՄԱՆԱՀԵՆՔԻ ԸՆԹԱՑԻԿ ՆՈՐՈԳՄԱՆ ՆԱԽԱԳԻԾ	ՊԱՏՎԵՐ	
Ն. Գ. Ճ.	Ա. ՂՈՒԿԱՍՅԱՆ				
ԳԵՏՑ	Ս. ՂԱԶԱՐՅԱՆ		ՊԱՏՎԻՐԱՏՈՒ՝ «ԱՆԱՁՈՐԻ ԲԺՇԿԱԿԱՆ ԿԵՆՏՐՈՆ» ՓԲԸ	ԹԵՐԹ	ԹԵՐԹԵՐ
				ՁԿ - 13	17
			ՀՐԴԵՀԱՄԱՐՄԱՆ ՊԱՀԱՐԱՆ	ԷԼԵԿԾԻՆ	

ԳԼԽԱՎՈՐ ՀԱՏԱԿԱԳԻԾ ՋՐԻ ԵՎ ԿՈՅՈՒՂՈՒ ԱՐՏԱՔԻՆ ՑԱՆՑԵՐՈՎ

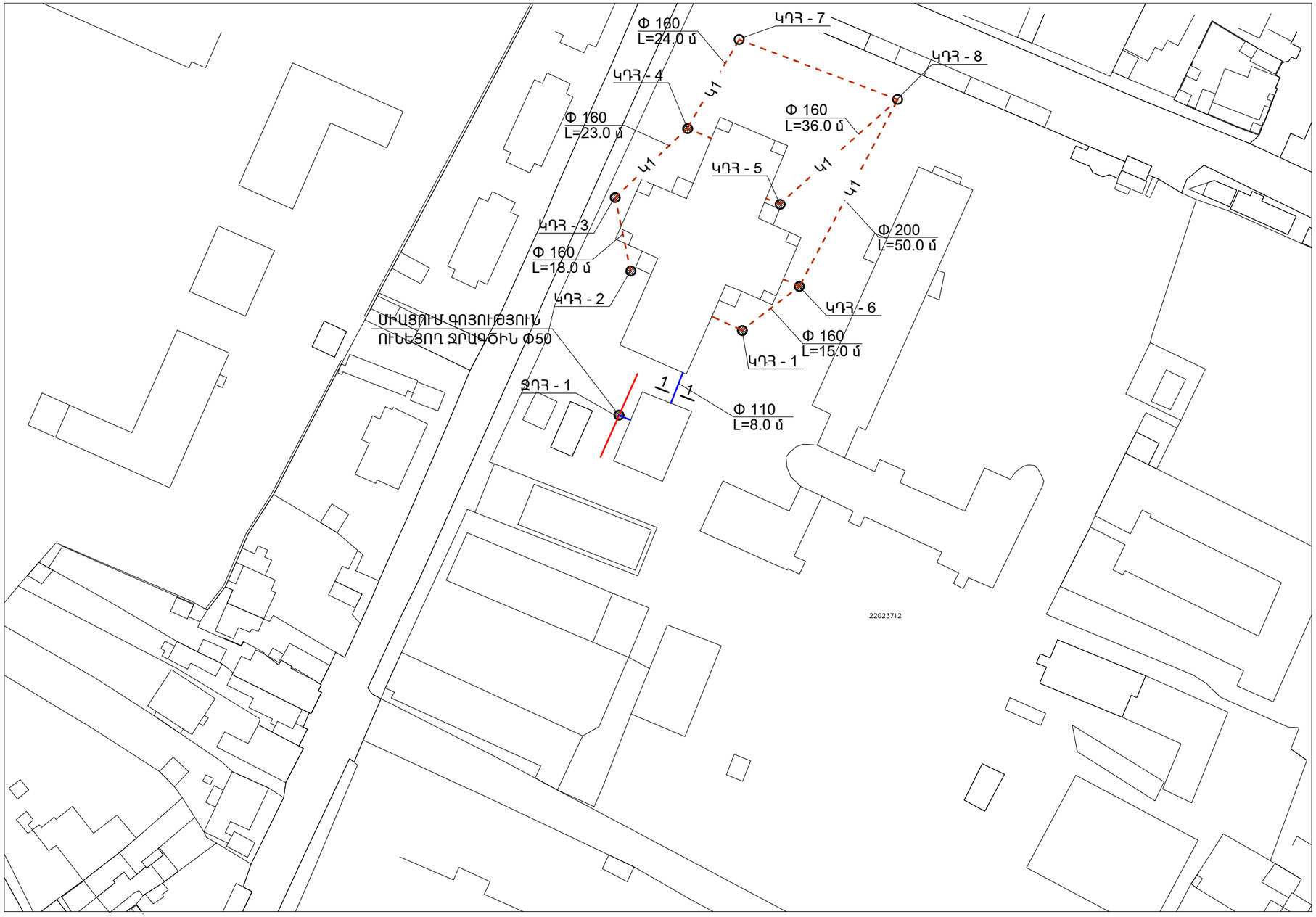

ՊԱՅԱՄԱՆԿԱՆ ՆՇԱՆԱԿՈՒՄՆԵՐ

- ԿԴՀ - ԿՈՅՈՒՂՈՒ ՆԱԽԱԳԾՎՈՂ ԴԻՏԱՀՈՐ
- ՋԴՀ - ՋՐԻ ՆԱԽԱԳԾՎՈՂ ԴԻՏԱՀՈՐ
- Ջ1 - ՆԱԽԱԳԾՎՈՂ ՋՐԱԳԻԾ
- Կ1 - ՆԱԽԱԳԾՎՈՂ ԿՈՅՈՒՂԱԳԻԾ

ՏՆՕՐԵՆ	Հ. ԴԱՎԹՅԱՆ		«ՎԱՆԱՁՈՐԻ ԲԺՇԿԱԿԱՆ ԿԵՆՏՐՈՆ» ՓԲԸ-Ի «ՆԱՐԵԿ» ՄԱՍՆԱՃԵՆՔԻ ԸՆԹԱՑԻԿ ՆՈՐՈԳՄԱՆ ՆԱԽԱԳԻԾ	ՊԱՏՎԵՐ	
Ն. Գ. Ճ.	Ա. ՂՈՒԿԱՍՅԱՆ				
ԳԾԵՑ	Ս. ՂԱՋԱՐՅԱՆ		ՊԱՏՎԻՐԱՏՈՒ՝ «ՎԱՆԱՁՈՐԻ ԲԺՇԿԱԿԱՆ ԿԵՆՏՐՈՆ» ՓԲԸ	ԹԵՐԹ	ԹԵՐԹԵՐ
				ՋԿ - 14	17
			ԳԼԽԱՎՈՐ ՀԱՏԱԿԱԳԻԾ ՋՐԻ ԵՎ ԿՈՅՈՒՂՈՒ ԱՐՏԱՔԻՆ ՑԱՆՑԵՐՈՎ	ԷԼԵԿԾԻՆ	

ՋՐԱՄԱՏԱԿԱՐԱՐՄԱՆ ԱՐՏԱՔԻՆ ՑԱՆՑԻ ՆՅՈՒԹԵՐԻ ՄԱՍՆԱԳԻՐ

ԹԻՎ	ՄԱԿՆԻՇ	ԱՆՎԱՆՈՒՄ	ՉԱՓՍ	ՉԱՓՄԱՆ ՄԻԱՎՈՐ	ՔԱՆԱԿ
1	2	3	4	5	6
1.		Խրամուղու փորում էքսկավատորով IV կարգի գրունտներում		$մ^3$	8.0
2.		Նույնը ձեռքով		$մ^3$	1.0
3.		Հիմնատակի կառուցում ավազից /հաստ.-100 մմ/		$մ^3$	0.5
4.		Պոլիթիլենե ճնշումային խողովակների տեղադրում PE100 PN 16	*DN110*10.0*	գծմ	8.0
5.		Պոլիէթիլենե արմունկ	*DN 110*	հատ	4
6.		Միացում գործող ջրագծին *DN 110* տրամագծի խողովակով		հատ	1
7.		Ջրի դիտահորի պատերի ջրամեկուսացում բիտումով		$մ^2$	7.0
8.	Գոստ 8020-90 Սերիա 3.900.1-14	Ե/բ դիտահորի հատակի սալի տեղադրում 1680*120, ՊՀ15		հատ	1
9.	Գոստ 8020-90 КС 15.9	Ե/բ օղակների տեղադրում, L-890 մմ, B- 90 մմ	*Φ1500*	հատ	1
10.	Գոստ 8020-90 Սերիա 3.900.1-14	Ե/բ դիտահորի ծածկի սալ թուջե մտոցի հետ միասին 1680*150, ՊՊ15	*Φ700*	հատ	1
11.		Պողպատե փական	*Φ110*	լրակազմ	3
12.		Ջրաչափ	*Φ100*	լրակազմ	1
13.		Ջտիչ	*Φ110*	լրակազմ	1
14.		Հակադարձ կափույր	*Φ110*	լրակազմ	1
15.		Համակարգի հիդրավլիկ փորձարկում		գծմ	8.0
16.		Համակարգի ախտահանում		գծմ	8.0
17.		Բնահողի հետլիցք բուլդոզերով տոփանումով		$մ^3$	5.0
18.		Լիցք ավազից տոփանումով		$մ^3$	3.0
19.		Նույնը, ձեռքով		$մ^3$	1.0
20.		Ավելորդ գրունտի բարձում և տեղափոխում		$մ^3$	3.0

ԿՈՅՈՒՂՈՒ ԱՐՏԱՔԻՆ ՑԱՆՑԻ ՆՅՈՒԹԵՐԻ ՄԱՍՆԱԳԻՐ

ԹԻՎ	ՄԱԿՆԻՇ	ԱՆՎԱՆՈՒՄ	ՉԱՓՍ	ՉԱՓՄԱՆ ՄԻԱՎՈՐ	ՔԱՆԱԿ
1	2	3	4	5	6
1.		Խրամուղու փորում էքսկավատորով IV կարգի գրունտներում		$մ^3$	167.0
2.		Նույնը ձեռքով		$մ^3$	10.0
3.		Հիմնատակի կառուցում ավազից /հաստ.-100 մմ/		$մ^3$	13.0
4.		Կոյուղու պոլիմերային ծալքավոր խողովակների տեղադրում	*DN200*	գծմ	50.0
5.		Նույնը	*DN160*	գծմ	158.0
6.		Միացում կոյուղու դիտահորին		հատ	2
7.		Ե/բ կոյուղու դիտահորի հատակի սալի տեղադրում	*Φ1200*	հատ	6
8.		Ե/բետոնե դիտահորի օղակների տեղադրում	*Φ1000*	հատ	6
9.		Բետոն դիտահորի հատակի համար B-15		$մ^3$	0.9
10.		Ե/բետոնե դիտահորի կափարիչի տեղադրում թուջե մտոցի հետ միասին	*Φ700*	հատ	6
11.		Բնահողի հետլիցք բուլդոզերով տոփանումով		$մ^3$	109.0
12.		Փափուկ բնահողի հետլիցք տոփանումով		$մ^3$	38.0
13.		Նույնը ձեռքով		$մ^3$	10.0
14.		Ավելորդ գրունտի բարձում և տեղափոխում		$մ^3$	20.0

ՏՆՕՐԵՆ	Հ. ԴԱՎԹՅԱՆ		«ՎԱՆԱՁՈՐԻ ԲԺՇԿԱԿԱՆ ԿԵՆՏՐՈՆ» ՓԲԸ-Ի «ՆԱՐԵԿ» ՄԱՍՆԱՃՅՈՒՂԻ ԸՆԹԱՑԻԿ ՆՈՐՈԳՄԱՆ ՆԱԽԱԳԻԾ	ՊԱՏՎԵՐ	
Ն. Գ. Ճ.	Ա. ՂՈՒԿԱՍՅԱՆ				
ԳԾԵՑ	Ս. ՂԱՋԱՐՅԱՆ		ՊԱՏՎԻՐԱՏՈՒ՝ «ՎԱՆԱՁՈՐԻ ԲԺՇԿԱԿԱՆ ԿԵՆՏՐՈՆ» ՓԲԸ	ԹԵՐԹ	ԹԵՐԹԵՐ
				ՋԿ - 15	17
			ԱՇԽԱՏԱՆՔԱՅԻՆ ՑԱՎԱԼՆԵՐԻ ԱՄՓՈՓԱԳԻՐ /ՋՐԱՄԱՏԱԿԱՐԱՐՄԱՆ ԵՎ ԿՈՅՈՒՂՈՒ ԱՐՏԱՔԻՆ ՑԱՆՑԵՐ/	ԷԼԵԿՇԻՆ	

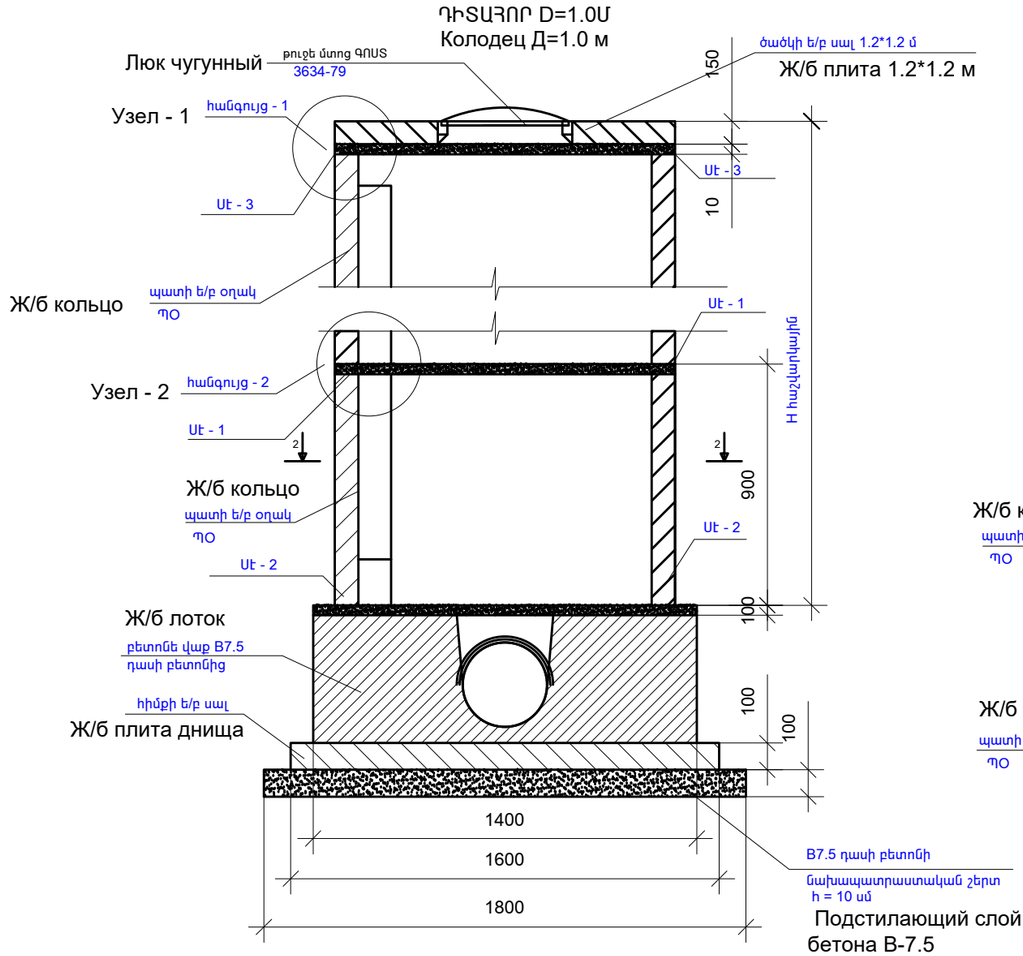

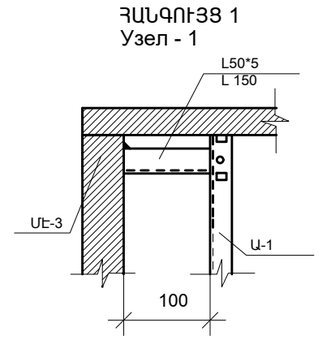

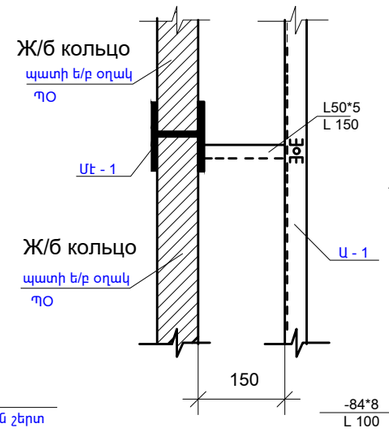

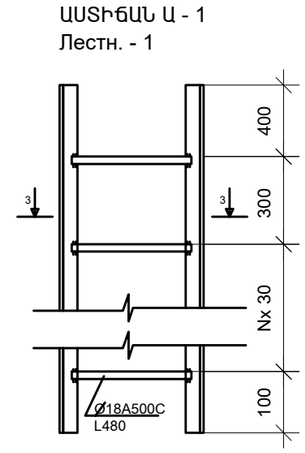

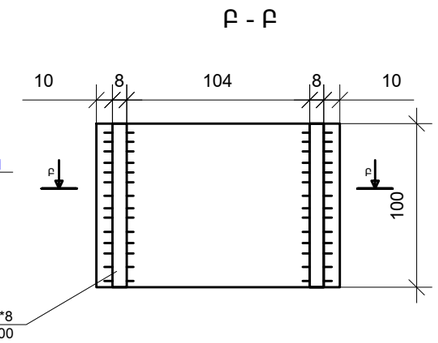

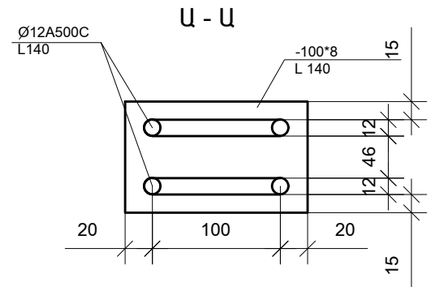

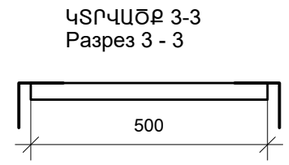

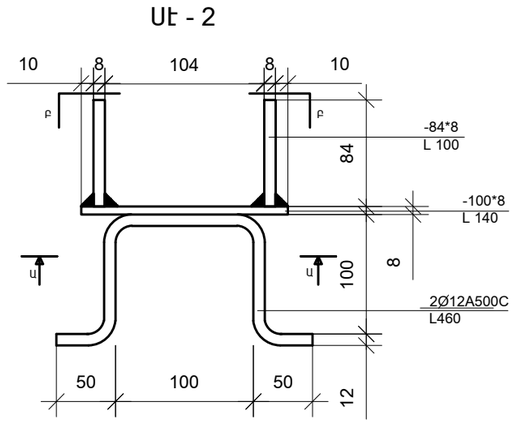

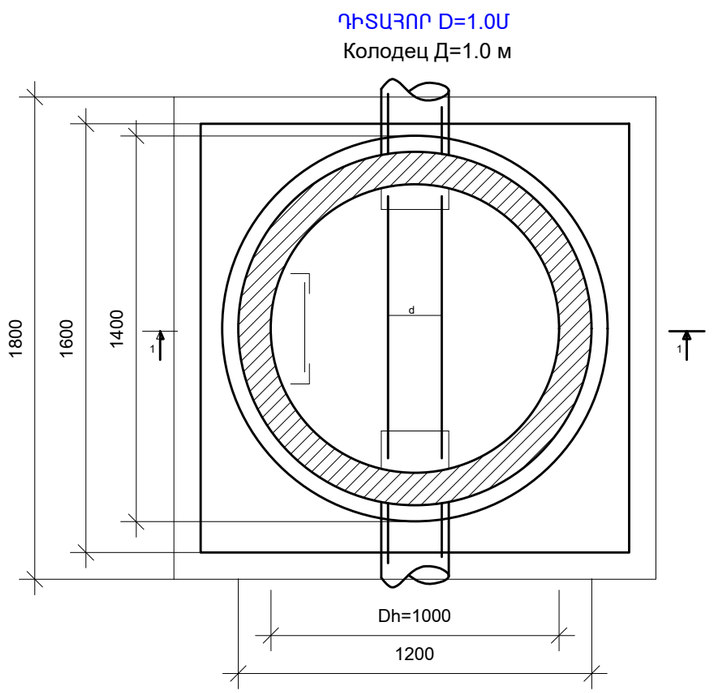

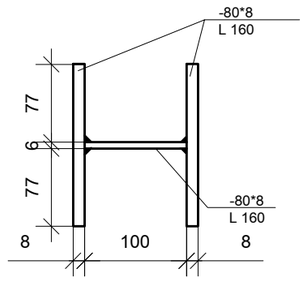

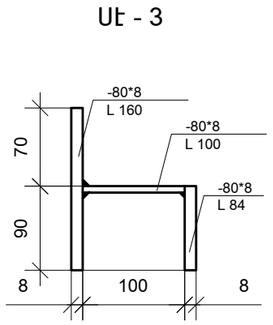

ՏՆՕՐԵՆ	Հ. ԴԱՎԹՅԱՆ		«ՎԱՆԱՁՈՐԻ ԲԺՇԿԱԿԱՆ ԿԵՆՏՐՈՆ» ՓԲԸ-Ի «ՆԱՐԵԿ» ՄԱՍՆԱՃԵՆՔԻ ԸՆԹԱՑԻԿ ՆՈՐՈԳՄԱՆ ՆԱԽԱԳԻԾ	ՊԱՏՎԵՐ	
Ն. Գ. Ճ.	Ա. ՂՈՒԿԱՍՅԱՆ				
ԳԾԵՑ	Ս. ՂԱԶԱՐՅԱՆ		ՊԱՏՎԻՐԱՏՈՒ՝ «ՎԱՆԱՁՈՐԻ ԲԺՇԿԱԿԱՆ ԿԵՆՏՐՈՆ» ՓԲԸ	ԹԵՐԹ	ԹԵՐԹԵՐ
				ԶԿ - 16	17
			ԿՈՅՈՒՂԱՏԱՐ ԿՈԼԵԿՏՈՐԻ ԱՆՑՈՒՄԱՅԻՆ ԴԻՏԱՀՈՐԻ ՀԱՏԱԿԱԳԻԾ, ԿՏՐՎԱԾՔՆԵՐ	ԷԼԵԿՇԻՆ	

ԿՏՐՎԱԾՔ 1 - 1

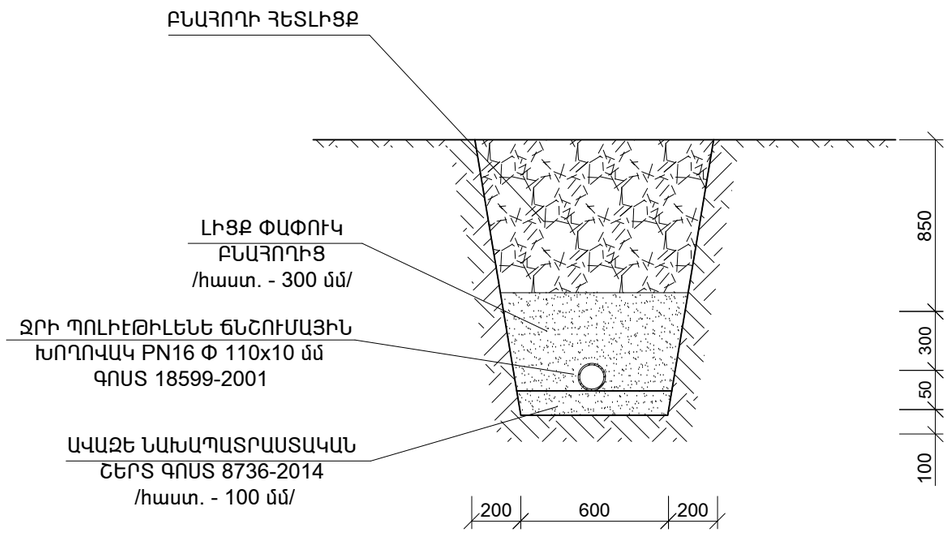

ԿՏՐՎԱԾՔ 2 - 2

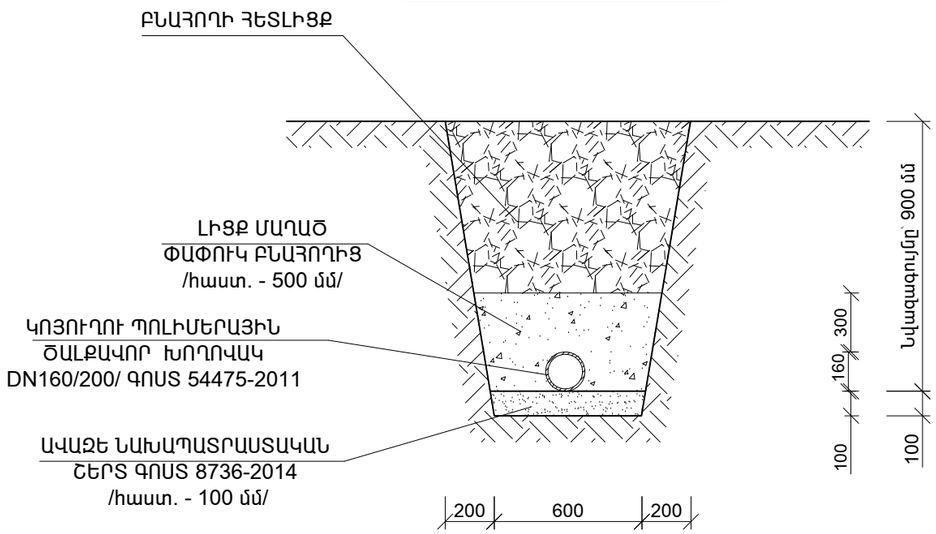

ՋՐԻ Ե/ԲԵՏՈՆԵ ՀԱՎԱՔՈՎԻ ԴԻՏԱՀՈՐԻ ԿՏՐՎԱԾՔ

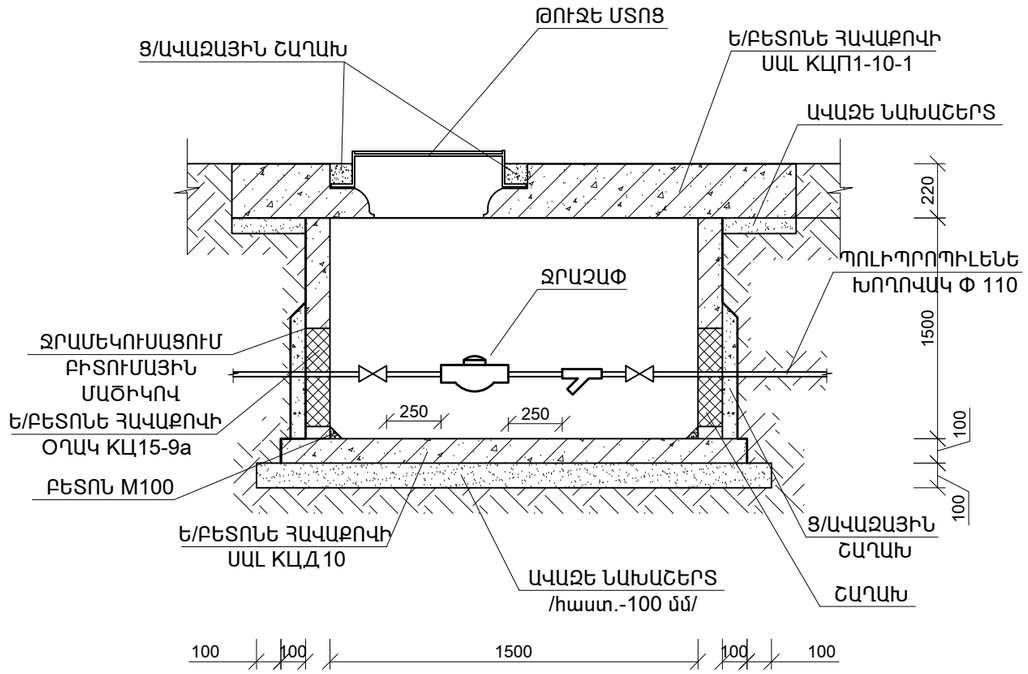

ՋՐԱՉԱՓԻ ՄԻԱՑՄԱՆ ՀԱՆԳՈՒՅՑ

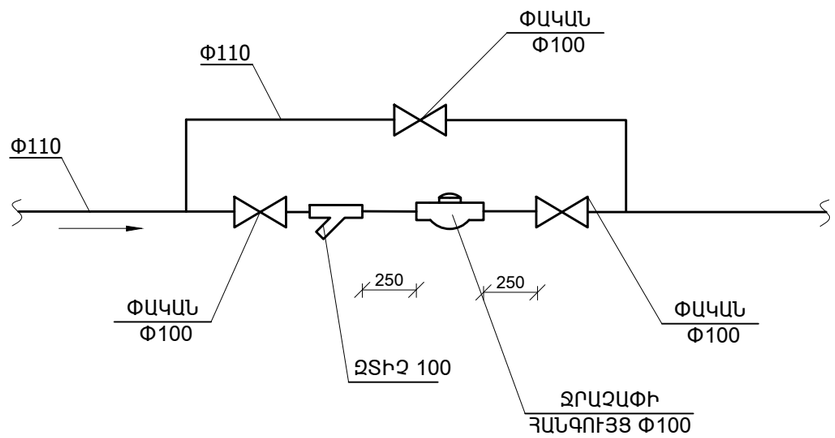

ԾԱՆՈԹՈՒԹՅՈՒՆ

1. ՆԱԽԱԳԾՎՈՂ ԿՈՅՈՒՂՈՒ ԽՈՂՈՎԱԿՆԵՐԻ ՏԱԿ ԻՐԱԿԱՆԱՑՆԵԼ ԱՎԱԶԵ ՆԱԽԱՊԱՏՐԱՍՏԱԿԱՆ ՇԵՐՏ /հաստ.-100 մմ/
2. ԲՆԱՀՈՂԻ ՀԵՏԼԻՑՔՆ ԻՐԱԿԱՆԱՑՆԵԼ ՇԵՐՏ-ՇԵՐՏ ՏՈՓԱՆՈՒՄՈՎ
3. ԲՆԱՀՈՂԸ ՉՊԵՏՔ Է ՊԱՐՈՒՆԱԿԻ 20 մմ-ից ՄԵԾ ՉԱՓԻ ԵՎ ՍՈՒՐ ՔԱՐԵՐ

ՏՆՕՐԵՆ	Հ. ԴԱՎԹՅԱՆ		«ՎԱՆԱՁՈՐԻ ԲԺՇԿԱԿԱՆ ԿԵՆՏՐՈՆ» ՓԲԸ-Ի «ՆԱՐԵԿ» ՄԱՍՆԱՃԵՆՔԻ ԸՆԹԱՑԻԿ ՆՈՐՈԳՄԱՆ ՆԱԽԱԳԻԾ	ՊԱՏՎԵՐ	
Ն. Գ. Ճ.	Ա. ՂՈՒԿԱՍՅԱՆ				
ԳԾԵՑ	Ս. ՂԱԶԱՐՅԱՆ		ՊԱՏՎԻՐԱՏՈՒ՝ «ՎԱՆԱՁՈՐԻ ԲԺՇԿԱԿԱՆ ԿԵՆՏՐՈՆ» ՓԲԸ	ԹԵՐԹ	ԹԵՐԹԵՐ
				ՋԿ - 17	17
			ՋՐԻ Ե/ԲԵՏՈՆԵ ՀԱՎԱՔՈՎԻ ԴԻՏԱՀՈՐԻ ԿՏՐՎԱԾՔ, ԿՏՐՎԱԾՔՆԵՐ	ԷԼԵԿՇԻՆ	

ԲԱՆՎՈՐԱԿԱՆ ԳԾԱԳՐԵՐԻ ԱՄՓՈՓԱԳԻՐ		
N/N	ԹԵՐԹԵՐԻ ԱՆՎԱՆՈՒՄ	ԹԵՐԹ
1	2	3
1.	Ընդհանուր տվյալներ	ՀՋ-1
2.	Աշխատանքային ծավալների ամփոփագիր /հակահրդեհային ջրամատակարարման ներքին ցանցեր/	ՀՋ -2
3.	ԱՌԱՋԻՆ ՀԱՐԿԻ ՀԱՏԱԿԱԳԻԾ ՍՊՐԻՆԿԼԵՐԱՅԻՆ ՀԱՄԱԿԱՐԳԻ ՑԱՆՑԵՐՈՎ	ՀՋ -3
4.	ԵՐԿՐՈՐԴ ՀԱՐԿԻ ՀԱՏԱԿԱԳԻԾ ՍՊՐԻՆԿԼԵՐԱՅԻՆ ՀԱՄԱԿԱՐԳԻ ՑԱՆՑԵՐՈՎ	ՀՋ -4
5.	ԱՌԱՋԻՆ ՀԱՐԿԻ ՀԱՏԱԿԱԳԻԾ ՀԱԿԱՀՐԴԵՀԱՅԻՆ ԾՈՐԱԿՆԵՐԻ ՏԵՂԱԴԻՐՔԵՐՈՎ	ՀՋ -5
6.	ԵՐԿՐՈՐԴ ՀԱՐԿԻ ՀԱՏԱԿԱԳԻԾ ՀԱԿԱՀՐԴԵՀԱՅԻՆ ԾՈՐԱԿՆԵՐԻ ՏԵՂԱԴԻՐՔԵՐՈՎ	ՀՋ -6
7.	ԿԱԹՍԱՅԱՏԱՆ ՀԱՏԱԿԱԳԻԾ ՀԱԿԱՀՐԴԵՀԱՅԻՆ ՌԵԶԵՐՎՈՒԱՐԻ ՏԵՂԱԴԻՐՔՈՎ	ՀՋ -7
8.	ՀԱԿԱՀՐԴԵՀԱՅԻՆ ՀԱՄԱԿԱՐԳԻ ՏԱՐԱԾԱԿԱՆ ՍԽԵՄԱ /1-ին հարկ/	ՀՋ -8
9.	ՍՊՐԻՆԿԼԵՐԱՅԻՆ ՀԱՄԱԿԱՐԳԻ ՏԱՐԱԾԱԿԱՆ ՍԽԵՄԱ / ԽՈՒՄԲ Խ1/	ՀՋ -9
10.	ՍՊՐԻՆԿԼԵՐԱՅԻՆ ՀԱՄԱԿԱՐԳԻ ՏԱՐԱԾԱԿԱՆ ՍԽԵՄԱ / ԽՈՒՄԲ Խ2/	ՀՋ -10
11.	ՍՊՐԻՆԿԼԵՐԱՅԻՆ ՀԱՄԱԿԱՐԳԻ ՏԱՐԱԾԱԿԱՆ ՍԽԵՄԱ / ԽՈՒՄԲ Խ3/	ՀՋ -11
12.	ՍՊՐԻՆԿԼԵՐԱՅԻՆ ՀԱՄԱԿԱՐԳԻ ՏԱՐԱԾԱԿԱՆ ՍԽԵՄԱ / ԽՈՒՄԲ Խ4/	ՀՋ -12
13.	ՍՊՐԻՆԿԼԵՐԱՅԻՆ ՀԱՄԱԿԱՐԳԻ ՏԱՐԱԾԱԿԱՆ ՍԽԵՄԱ / ԽՈՒՄԲ Խ5/	ՀՋ -13
14.	ՍՊՐԻՆԿԼԵՐԱՅԻՆ ՀԱՄԱԿԱՐԳԻ ՏԱՐԱԾԱԿԱՆ ՍԽԵՄԱ / ԽՈՒՄԲ Խ6/	ՀՋ -14
15.	ՍՊՐԻՆԿԼԵՐԱՅԻՆ ՀԱՄԱԿԱՐԳԻ ՏԱՐԱԾԱԿԱՆ ՍԽԵՄԱ / ԽՄԲԵՐ Խ7, 10/	ՀՋ -15
16.	ՍՊՐԻՆԿԼԵՐԱՅԻՆ ՀԱՄԱԿԱՐԳԻ ՏԱՐԱԾԱԿԱՆ ՍԽԵՄԱ / ԽՈՒՄԲ Խ8/	ՀՋ -16
17.	ՍՊՐԻՆԿԼԵՐԱՅԻՆ ՀԱՄԱԿԱՐԳԻ ՏԱՐԱԾԱԿԱՆ ՍԽԵՄԱ / ԽՈՒՄԲ Խ9/	ՀՋ -17
18.	ՍՊՐԻՆԿԼԵՐԱՅԻՆ ՀԱՄԱԿԱՐԳԻ ՏԱՐԱԾԱԿԱՆ ՍԽԵՄԱ / ԽՈՒՄԲ Խ11/	ՀՋ -18

ԲԱՑԱՏՐԱԳԻՐ

Հակահրդեհային ջրամատակարարման ներքին ցանցերի նախագիծը կատարված է նախագծման առաջադրանքի, գործող ՀՀՇՆ 40–01.01–2014, ՀՀՇՆ 21-01.01-2024 հիման վրա:

Նախագծում նախատեսված է հակահրդեհային համակարգեր՝ հրդեհաշիջման ծորակների և սպրինկլերային համակարգի միջոցով: Գոյություն ունեցող կաթսայատան շենքի առանձնացված սենյակում նախագծի համաձայն տեղադրվել են. հակահրդեհային նպատակների մետաղական ռեզերվուար՝ 27 խմ ջրի պաշարով, ինչպես նաև նախատեսվել են երկու պոմպ, որոնցից մեկն աշխատող՝ մեկը պահուստային:

Ստորգետնյա աշխատանքները կատարել այն բոլոր կազմակերպությունների մասնագետների ներկայությամբ, որոնց իրավասության տակ են գտնվում ստորգետնյա կոմունիկացիաները:

ՎԿԱՅԱԿՈՉՄԱՆ ՓԱՍՏԱԹՂԹԵՐԻ ԱՄՓՈՓԱԳԻՐ

ՆՇԱՆԱԿՈՒՄ	ԱՆՎԱՆՈՒՄ	ԾԱՆՈԹՈՒԹՅՈՒՆ
1	2	3
ՀՀՇՆ 40–01.01–2014	Շենքերի ներքին ջրամատակարարում և ջրահեռացում	
ՀՀՇՆ 21-01.01-2024	ՇԵՆՔԵՐԻ ԵՎ ՇԻՆՈՒԹՅՈՒՆՆԵՐԻ ՀԱԿԱՀՐԴԵՀԱՅԻՆ ՊԱՇՏՊԱՆՈՒԹՅԱՆ ՀԱՄԱԿԱՐԳԵՐ. ԱՎՏՈՄԱՏ ՀՐԴԵՀԱՇԻՋՄԱՆ ԵՎ ՀՐԴԵՀԱՅԻՆ ԱԶԴԱՆՇԱՆՄԱՆ ԿԱՅԱՆՔՆԵՐ ՆԱԽԱԳԾՄԱՆ ՆՈՐՄԵՐ	
ՄՍՊ 4.01-101-2000	«Ջրամատակարարման և կոյուղու համակարգերի պոլիմերային նյութերից խողովակաշարերի նախագծում և մոնտաժում»	

ՏՆՕՐԵՆ	Հ. ԴԱՎԹՅԱՆ		«ՎԱՆԱՁՈՐԻ ԲԺՇԿԱԿԱՆ ԿԵՆՏՐՈՆ» ՓԲԸ-Ի «ՆԱՐԵԿ» ՄԱՍՆԱՇԵՆՔԻ ԸՆԹԱՑԻԿ ՆՈՐՈԳՄԱՆ ՆԱԽԱԳԻԾ	ՊԱՏՎԵՐ
Ն. Գ. Ճ.	Ա. ՂՈՒԿԱՍՅԱՆ			
ԳԾԵՑ	Ս. ՂԱԶԱՐՅԱՆ		ՊԱՏՎԻՐԱՏՈՒ՝ «ՎԱՆԱՁՈՐԻ ԲԺՇԿԱԿԱՆ ԿԵՆՏՐՈՆ» ՓԲԸ	ԹԵՐԹ: ՀՋ - 1 / ԹԵՐԹԵՐ: 18
			ԸՆԴՀԱՆՈՒՐ ՏՎՅԱԼՆԵՐ	ԷԼԵԿՇԻՆ

ՀԱԿԱՀՐԴԵՀԱՅԻՆ ՑԱՆՑԻ ՆՅՈՒԹԵՐԻ ՄԱՍՆԱԳԻՐ

ԹԻՎ	ՄԱԿՆԻՇ	ԱՆՎԱՆՈՒՄ	ՉԱՓՍ	ՉԱՓՄԱՆ ՄԻԱՎՈՐ	ՔԱՆԱԿ
1.		Պոլիէթիլենե խողովակների տեղադրում PN16	*DN110*	գծմ	50.0
2.		Նույնը	*DN90*	գծմ	12.0
3.		Նույնը	*DN75*	գծմ	54.0
4.		Նույնը	*DN50*	գծմ	18.0
5.		Նույնը	*DN 40*	գծմ	28.0
6.		Նույնը	*DN 32*	գծմ	28.0
7.		Նույնը	*DN25*	գծմ	240.0
8.		Նույնը	*DN20*	գծմ	372.0
9.		Սողնակային փականների տեղադրում	*DN 110*	հատ	3
10.		Նույնը	*DN90*	հատ	3
11.		Նույնը	*DN50*	հատ	11
12.		Պոլիէթիլենե եռաբաշխիկ		հատ	258
13.		Պոլիէթիլենե արմունկ		հատ	376
14.		Պողպատե կցաշուրթերի տեղադրում	*DN50*	հատ	22
15.		Ջրամատակարարման ցանցի հիդրավլիկ փորձարկում		գծմ	732.0
16.		Խողովակները ամրացնող մասեր		հատ	1050
17.		Հոլովակավոր փականի տեղադրում	*DN65*	հատ	11
18.		Հակահրդեհային ծորակի միացման փողրակավոր գլխիկ	*ГР 65*	հատ	11
19.		Հակահրդեհային ծայրափողակ	*d=16 մմ*	հատ	11
20.		Հակահրդեհային ռետինե խողովակ երկկողմանի արագ կցվող կիսամանեկներով	*DN65, L-20 մ*	հատ	11
21.		Պոմպային կայաններ 2 պոմպով, որոնցից մեկը աշխատող, մեկը՝ պահուստային 9.0 մ3/ժամ, H=14 մ		լրակազմ	2
22.		Ջրի ռեզերվուար 27 խմ ջրի ծավալով /մետաղական 4.0*3.0*2.4 մ/		լրակազմ	1
23.		Ջրի բաքի ներկում հակակոռոզիոն ներկով		$մ^2$	60.0
24.		Հակադարձ կափույր Φ50		հատ	1
25.		Պոլիվինիլքլորիդե խողովակից պատյանի տեղադրում Φ110 , L=300 մմ		հատ	4
26.		Խցափակում B-12.5 դասի բետոնով δ=0.1 մ		հատ	4
27.		Պատյանի և խողովակի միջև խցափակում առաձգական նյութով L=0.6 մ, δ=0.1 մ		հատ	4
28.		Սպրինլեռային ռոզգիչի տեղադրում		լրակազմ	229

ՏՆՕՐԵՆ	Հ. ԴԱՎԹՅԱՆ		«ՎԱՆԱՁՈՐԻ ԲԺՇԿԱԿԱՆ ԿԵՆՏՐՈՆ» ՓԲԸ-Ի «ՆԱՐԵԿ» ՄԱՍՆԱՃՅՅՆՔԻ ԸՆԹԱՑԻԿ ՆՈՐՈԳՄԱՆ ՆԱԽԱԳԻԾ	ՊԱՏՎԵՐ
Ն. Գ. Ճ.	Ա. ՂՈՒԿԱՍՅԱՆ			
ԳՇԵՑ	Ս. ՂԱՁԱՐՅԱՆ		ՊԱՏՎԻՐԱՏՈՒ՝ «ՎԱՆԱՁՈՐԻ ԲԺՇԿԱԿԱՆ ԿԵՆՏՐՈՆ» ՓԲԸ	ԹԵՐԹ ԹԵՐԹԵՐ
				ՀՁ - 2 18
			Աշխատանքային ծավալների ամփոփագիր /հակահրդեհային ջրամատակարարման ներքին ցանցեր/	ԷԼԵԿԾԻՆ

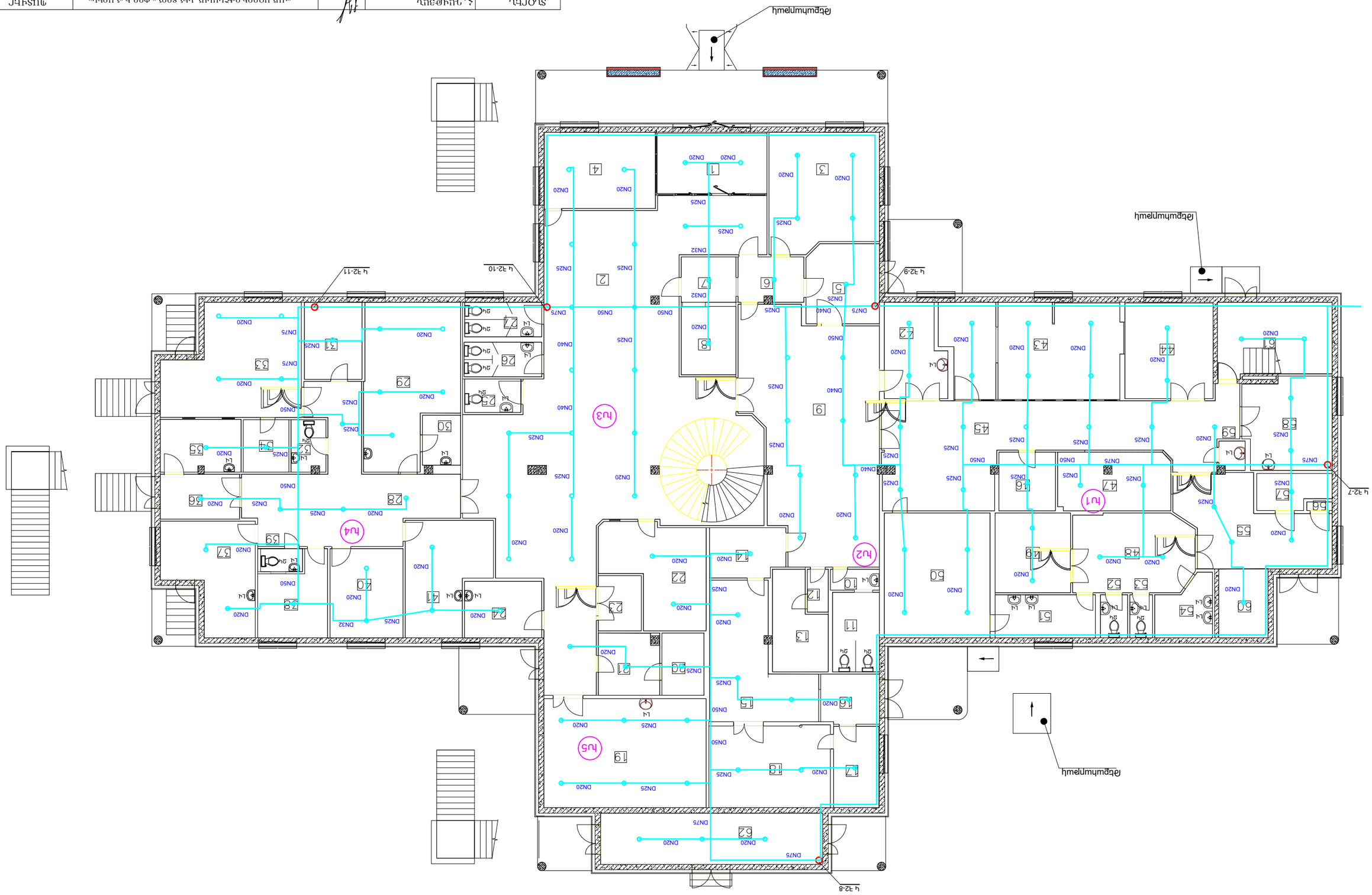

ՏԱՐԵԼ	Հ. ՊԵՏՐՈՍՅԱՆ		
ԴԱՆԻԵԼ	Ա. ՄԻՄԻԿՈՆՅԱՆ		
ՊՏՏԻՄԻՄՏՈՒ	Ս. ՊԱՊՅԱՆ	ՀԵՏԳ	

«ԱՆՎՏԱՆԳՈՒԹՅԱՆ ԴԱՐԵՎՈՐ ԲԺՇԿԱԿԱՆ ԴԱՐԱՆ» ՓԲԸ-Ի «ՆՈՐԱՇԵՆ ԱՌՈՂՋԱՊԱՀՈՒԹՅԱՆ ԿԵՆՏՐՈՆ» ՀԻՄՆԱԿԱՆ ԿԱՌՈՒՑՈՒՄՆԵՐԻ ՎԵՐԱԿԱՆԳՆՈՒՄ

ՊՏՏԻՄԻՄՏՈՒ՝ «ԱՆՎՏԱՆԳՈՒԹՅԱՆ ԴԱՐԵՎՈՐ ԲԺՇԿԱԿԱՆ ԴԱՐԱՆ» ՓԲԸ

ՀԵՏԳԻՐ ՀԵՏԳԻՐ

18 32 - 3

ՍՈՒՆԴԻ ԴԱՐԵՎՈՐ ԿԱՌՈՒՑՈՒՄՆԵՐԻ ԶԱԲՈՒՆՏՆԵՐԻ ՎԵՐԱԿԱՆԳՆՈՒՄ

ԷԼԵԿՏՐԱ

ՏԼՕԳԵՂ	Հ. ԳԱՍՊԱՐՅԱՆ		
Դ. Գ. Ե.	Ա. ՊԱՊԻԿՅԱՆ		
ՊՏՏԿ	Ս. ԳԱՍՊԱՐՅԱՆ		

«ԱՌԱՋՆԱՅԻՆ ԲԺՇԿԱԿԱՆ ԴԱՍԱՐԱՆ ԿԵՆՏՐՈՆ» ՓԲՀ-Ի «ԱՌԱՋԻՆ
ԱՆՈՒՆԵՎՈՒ ԴԱՍԱՐԱՆԻ ԿԱՌԱՎԱՐՄԱՆ ՀԻՄՆԱԿԱՆ ՎԵՐԱԿԱՆԳՆՈՒՄ

ՊՏՍՏԿԵՐ

ՊՏՍՏԿԱՐԳԻՉ՝ «ԱՌԱՋՆԱՅԻՆ ԲԺՇԿԱԿԱՆ ԴԱՍԱՐԱՆ ԿԵՆՏՐՈՆ» ՓԲՀ

ՀԱՏԱԿ	ԹԵՐԹ
32 - 4	18

ԳԻՍԻՈՆ ՏԱՐԱԾՔԱՅԻՆ ԶԱԿԵՌՆՈՒՑՈՒՄ ՎԻՄՈՒԷ ՆՅՈՒԹԻԿ

ԻՍԼԱՑՈՒՑ ՎԵՄՈՒՈՒՄՈՒԷ
ԴԱՎԱՌԱՅԻԿԱՎԱՈՒ ԶԱԿԵՌՆՈՒՑՈՒՄ ՎԻՄՈՒԷ ՆՅՈՒԹԻԿԻ

ԷԼԵԿՏՐԱ

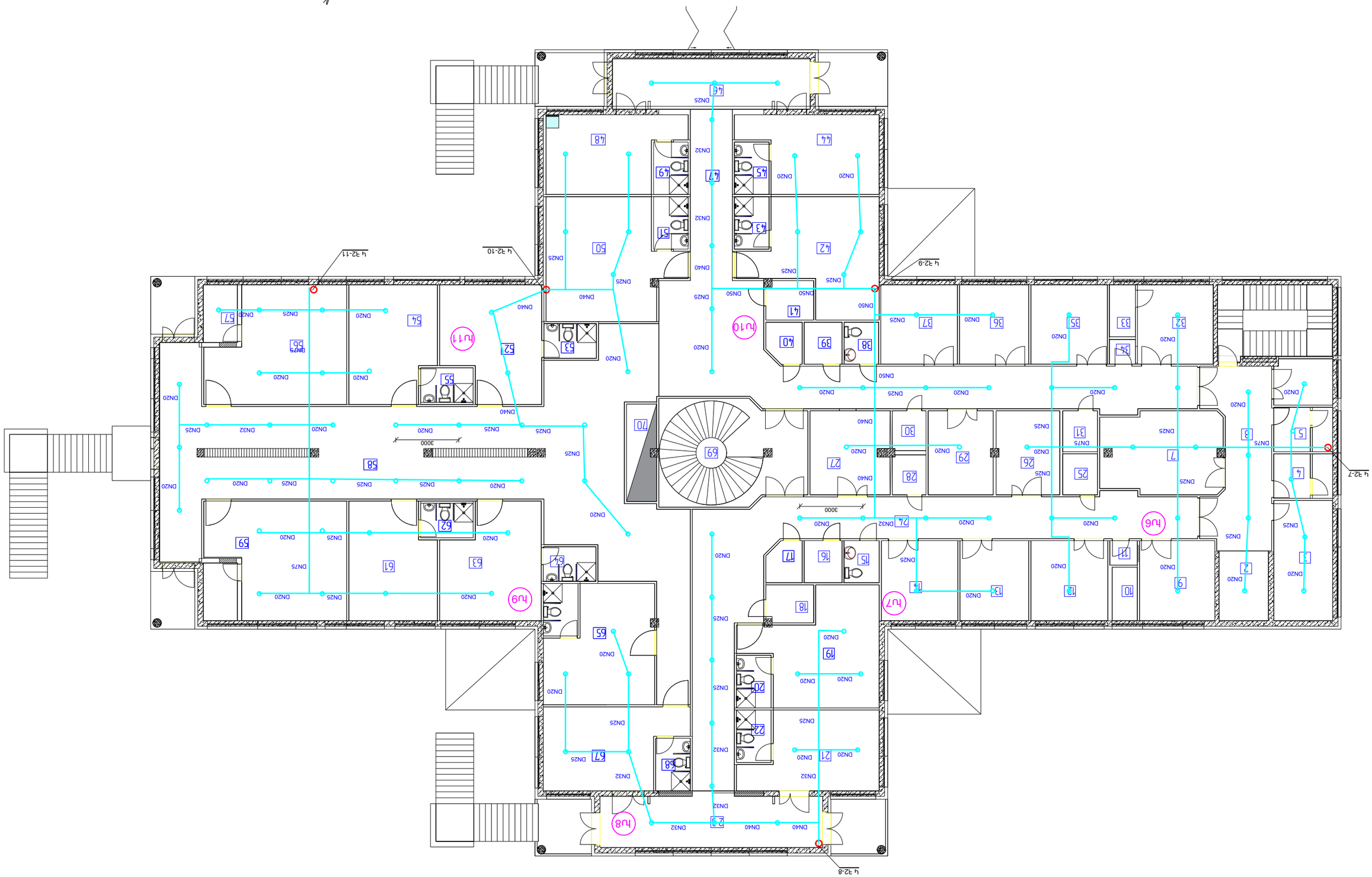

ԻՍԼԱՑՈՒՑ ՎԵՄՈՒՈՒՄՈՒԷ ՎԱՎԵՐԱԿԱՆԳՆՈՒՄ ԶԱԿԵՌՆՈՒՑՈՒՄ ՎԻՄՈՒԷ ՆՅՈՒԹԻԿԻ

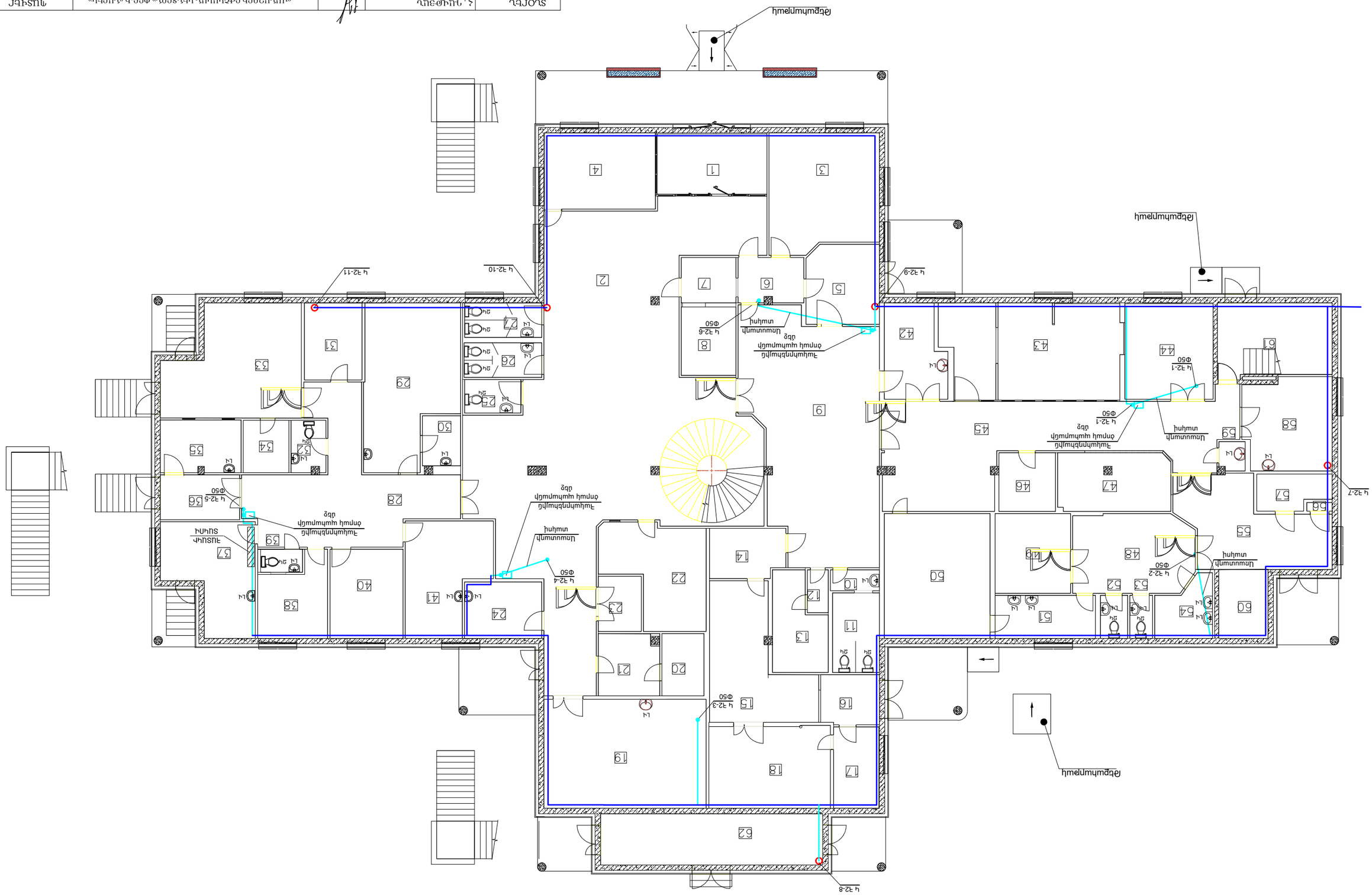

ՍՈՍՆԻԿԻՆԵՐԻ ԶԱԲՈՒՄԱՅԻՆ ՇՈՒՄԱԿԱՅԻՆ ՏԵՂԱՓՈԽՈՒՄ ԿԱՄ ՎԱՃԱՌՔԻ ԿԱՄՔԱՅԻՆ

ՏԱՐԵՎ	Հ. ՊԵՏՐՈՍՅԱՆ		«ԱՐԱՐԱՏԻ ԲԱՐԵԿԱՄԱՅՆ ԿԵՆՏՐՈՆ» ՓԲԸ-Ի «ՆԱԽԻՆ ՍՈՍՆԻԿԻՆԵՐԻ ԲԱՐԵՀԱՅՐԱՊԵՏԱԿԱՆ ԿԱՄԱՎՈՐՈՒՄ ԿԱՄԱՎՈՐՎԱԾ ՀԻՄՆԱԿԱՆ ՎԵՐԱԿԱՆԳՆՈՒՄ ԿԱՄԱՎՈՐՎԱԾ ՇԻՆՈՒԹՅՈՒՆ» ՇՀԱՊ	ՊԱՏՎԵՐ	
ԴՐՈՒՅՑ	Ս. ՊԱՊՅԱՆ				
ՊՏԵՑ	Ա. ՊԱՐԽԱՍՅԱՆ				
ՊՏՍՏԻՄԻՏՈՐ	Ս. ՊԱՊՅԱՆ		ՍՈՍՆԻԿԻՆԵՐԻ ԶԱԲՈՒՄԱՅԻՆ ՇՈՒՄԱԿԱՅԻՆ ՏԵՂԱՓՈԽՈՒՄ ԿԱՄ ՎԱՃԱՌՔԻ ԿԱՄՔԱՅԻՆ ՀԻՄՆԱԿԱՆ ՎԵՐԱԿԱՆԳՆՈՒՄ	ԹԵՂԹԱԹԵՐ	ԹԵՂԹԱԹԵՐ
				32 - 5	18
			ՍՈՍՆԻԿԻՆԵՐԻ ԶԱԲՈՒՄԱՅԻՆ ՇՈՒՄԱԿԱՅԻՆ ՏԵՂԱՓՈԽՈՒՄ ԿԱՄ ՎԱՃԱՌՔԻ ԿԱՄՔԱՅԻՆ ՀԻՄՆԱԿԱՆ ՎԵՐԱԿԱՆԳՆՈՒՄ		
				ԷԼԵԿՏՐԱ	

ԻՍՍՀՁԻՎԱՆՈՒՅՑ ՎԱՅՐԱՄԱՍՔ ՂԱԶՈՒԵՑԵՍԷՈՒՈՒԶ ՁԱԵՈՒՈՒՏՈՒԵ ՎԻԱՄՈՒԵ ՆՅՍԻԱՅԻ

ՏԱՐԵԼ	Հ. ՊԱՄՅԱՆ		
ԴԱՍԱՎՈՐ	Ս. ՊԱՇՅԱՆ		
ՊՏՏԳ	Ղ. Գ. Թ.	ԱՌՍՏԱՄՈՒՏՈՒ՝ «ԱՌԱՆՑՆԱՅԻՆ ԲԱՐԵԳՈՐԾԱԿԱՆ ԴԱՍԱՐԱՆ» ՓԲԸ	
ԴԱՍԱՎՈՐ	Ա. ՊԱՀԱՍՅԱՆ	«ԱՌԱՆՑՆԱՅԻՆ ԲԱՐԵԳՈՐԾԱԿԱՆ ԴԱՍԱՐԱՆ» ՓԲԸ-Ի «ԱՌԱՆՑ ԴԱՍԱՐԱՆԻ ԴԱՍԱՐԱՆԱՅԻՆ ԲԱԿԱՅԱՆԻ ՇԻՆՈՒԹՅՈՒՆ ԿԱՌՈՒՑՄԱՆ ԵՎ ՎԵՐԱԿԱՆԳՆՈՒՄ ԱՇԽԱՏԱՆՔՆԵՐԻ ԱՐԴՅՈՒՆԱՎԱՐՈՒՄ» ԱՇՀ	ՊԱՏՎԵՐ
		ԱՇԽ. ՏԵՍԱԿ	ԱԶԳԻՆ
		ԱԶԳ - 6	18
		ԳԻԱՄՈՒՏ ՏԵՂԱԿԱՆՈՒԹՅԱՆ ԶԱԿԵՈՒՈՒՏՈՒԵ ՎԻԱՄՈՒԵ ՆՅՍԻԱՅԻ	
		ԻՍՍՀՁԻՎԱՆՈՒՅՑ ՎԱՅՐԱՄԱՍՔ ՂԱԶՈՒԵՑԵՍԷՈՒՈՒԶ ՁԱԵՈՒՈՒՏՈՒԵ ՎԻԱՄՈՒԵ ՆՅՍԻԱՅԻ	ԷԼԵԿՏՐ

ԿԱԹՍԱՅԱՏԱՆ ՀԱՏԱԿԱԳԻԾ ՀԱԿԱՀՐԴԵՀԱՅԻՆ ՌԵԶԵՐՎՈՒԱՐԻ ՏԵՂԱԴԻՐՔՈՎ

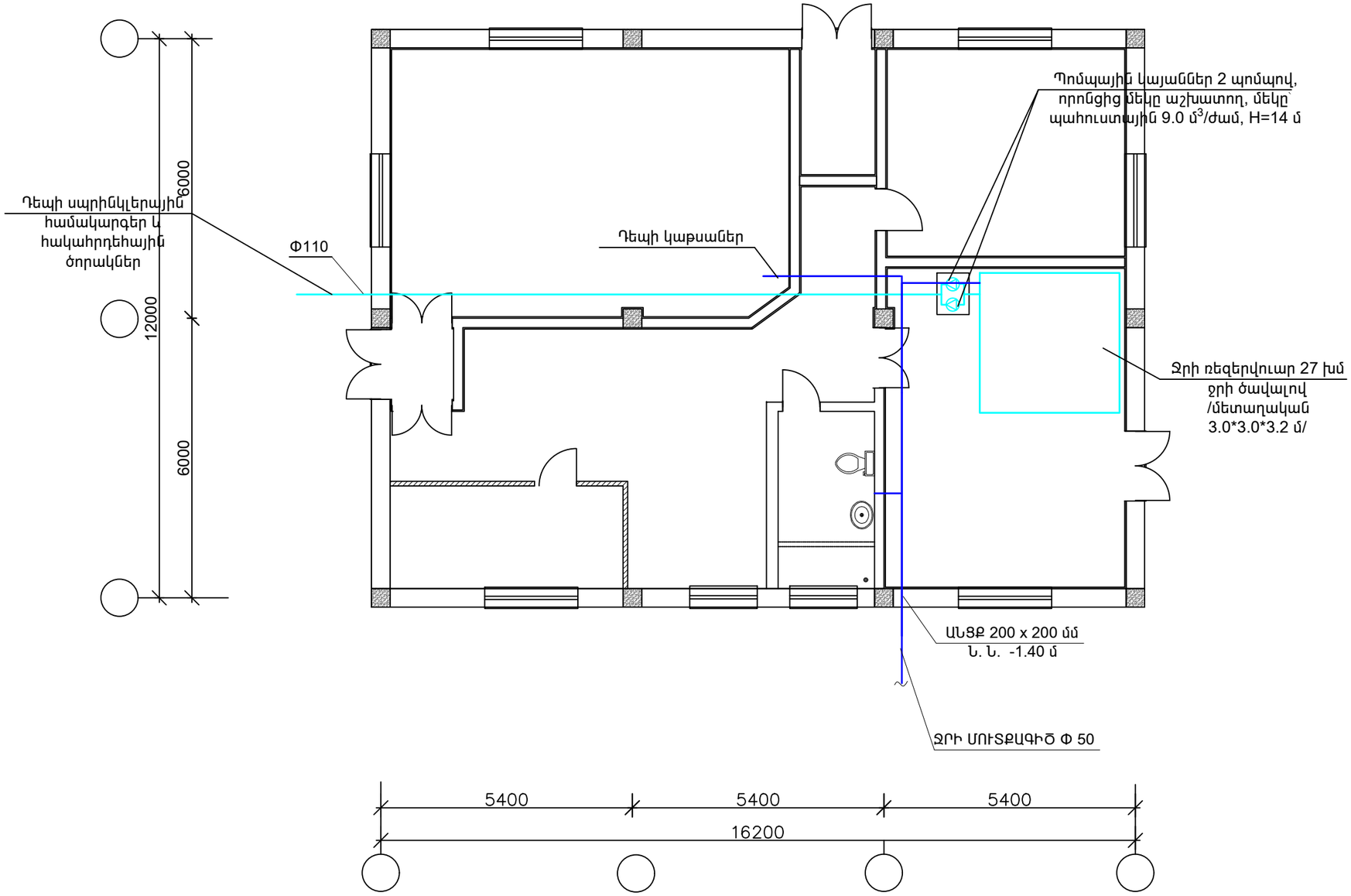

ՏՆՕՐԵՆ	Հ. ԴԱՎԹՅԱՆ		«ՎԱՆԱՁՈՐԻ ԲԺՇԿԱԿԱՆ ԿԵՆՏՐՈՆ» ՓԲԸ-Ի «ՆԱՐԵԿ» ՄԱՄՆԱՇԵՆՔԻ ԸՆԹԱՑԻԿ ՆՈՐՈԳՄԱՆ ՆԱԽԱԳԻԾ	ՊԱՏՎԵՐ
Ն. Գ. Ճ.	Ա. ՂՈՒԿԱՍՅԱՆ			
ԳՇՁՑ	Ս. ՂԱԶԱՐՅԱՆ		ՊԱՏՎԻՐԱՏՈՒ՝ «ՎԱՆԱՁՈՐԻ ԲԺՇԿԱԿԱՆ ԿԵՆՏՐՈՆ» ՓԲԸ	ԹԵՐԹ: ՀՁ - 7 / ԹԵՐԹԵՐ՝ 18
			ԿԱԹՍԱՅԱՏԱՆ ՀԱՏԱԿԱԳԻԾ ՀԱԿԱՀՐԴԵՀԱՅԻՆ ՌԵԶԵՐՎՈՒԱՐԻ ՏԵՂԱԴԻՐՔՈՎ	ԷԼԵԿԾԻՆ

ՀԱԿԱՀՐԴԵՀԱՅԻՆ ՀԱՄԱԿԱՐԳԻ ՏԱՐԱԾԱԿԱՆ ՍԽԵՄԱ /1-ին հարկ/

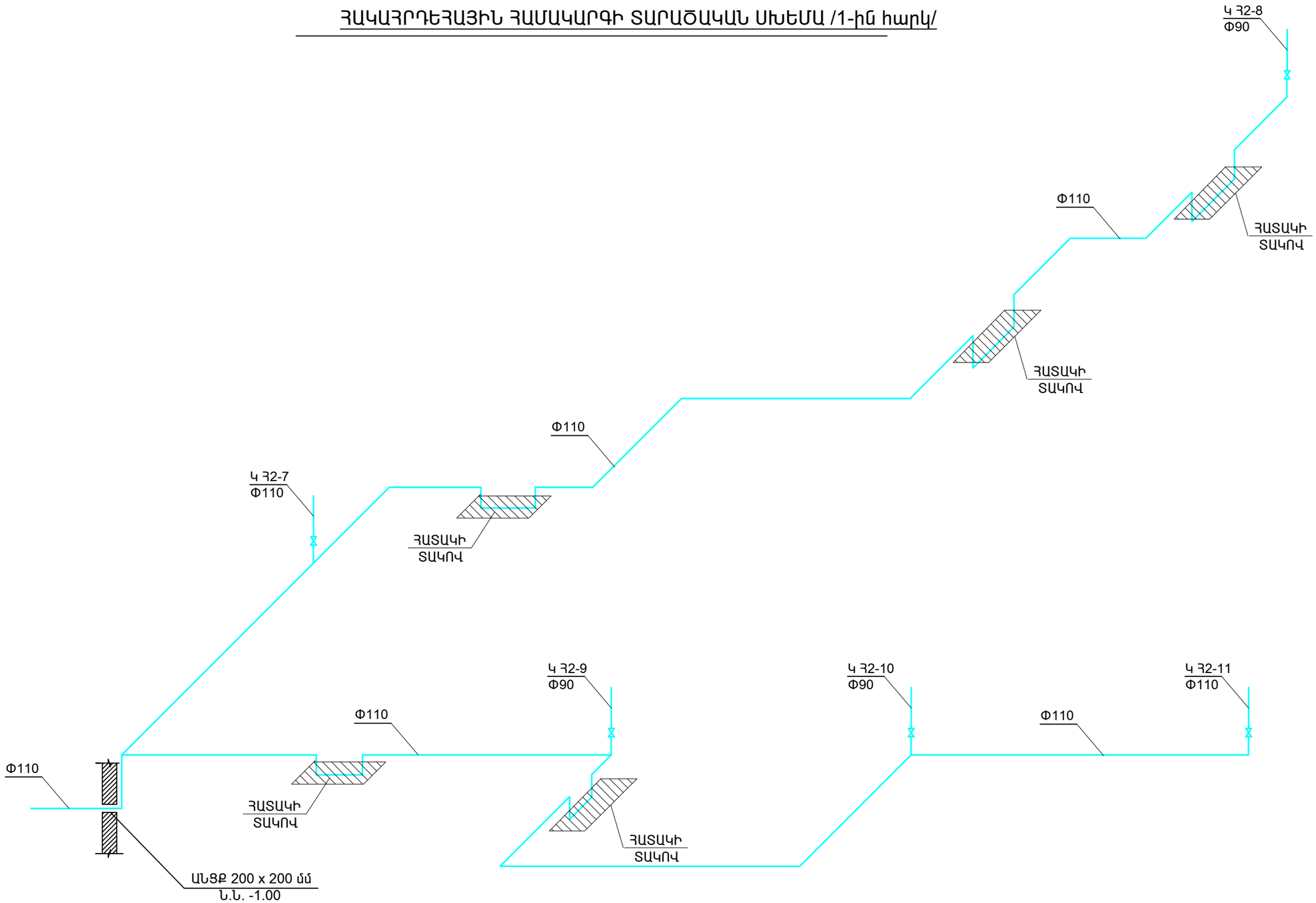

ՏՆՕՐԵՆ	Հ. ԴԱՎԹՅԱՆ		«ՎԱՆԱՁՈՐԻ ԲԺՇԿԱԿԱՆ ԿԵՆՏՐՈՆ» ՓԲԸ-Ի «ՆԱՐԵԿ» ՄԱՍՆԱՇԵՆՔԻ ԸՆԹԱՑԻԿ ՆՈՐՈԳՄԱՆ ՆԱԽԱԳԻԾ	ՊԱՏՎԵՐ	
Ն. Գ. Ճ.	Ա. ՂՈՒԿԱՍՅԱՆ				
ԳԾԵՑ	Ս. ՂԱՋԱՐՅԱՆ		ՊԱՏՎԻՐԱՏՈՒ՝ «ՎԱՆԱՁՈՐԻ ԲԺՇԿԱԿԱՆ ԿԵՆՏՐՈՆ» ՓԲԸ	ԹԵՐԹ	ԹԵՐԹԵՐ
				ՀՁ - 8	18
			ՀԱԿԱՀՐԴԵՀԱՅԻՆ ՀԱՄԱԿԱՐԳԻ ՏԱՐԱԾԱԿԱՆ ՍԽԵՄԱ /1-ին հարկ/	ԷԼԵԿԾԻՆ	

ՍՊՐԻՆԿԼԵՐԱՅԻՆ ՀԱՄԱԿԱՐԳԻ ՏԱՐԱԾԱԿԱՆ ՍԽԵՄԱ

/ՍՊՐԻՆԿԼԵՐԻ ԽՈՒՄԲ Խ1/

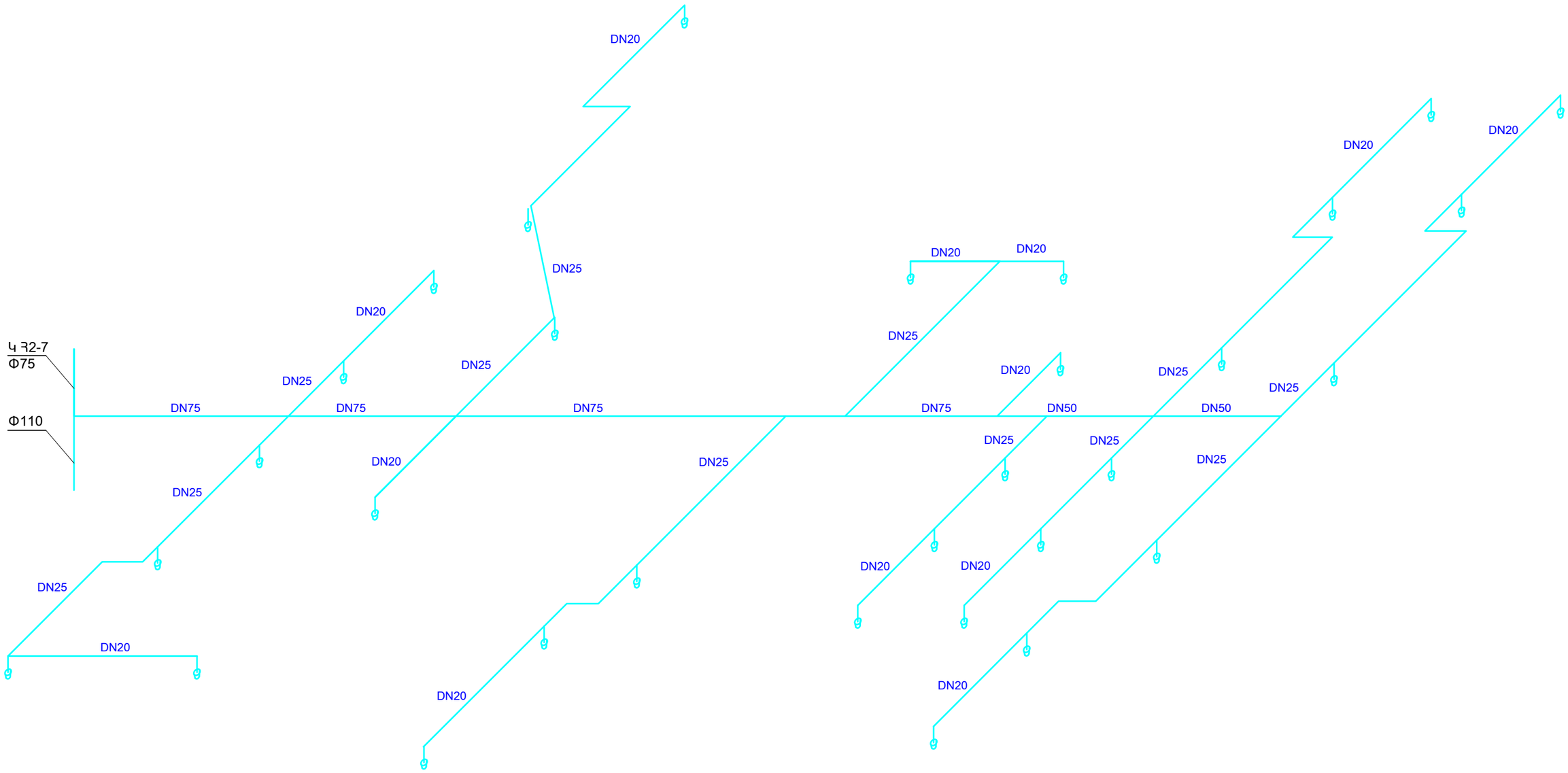

ՏՆՕՐԵՆ	Հ. ԴԱՎԹՅԱՆ		«ՎԱՆԱՁՈՐԻ ԲԺՇԿԱԿԱՆ ԿԵՆՏՐՈՆ» ՓԲԸ-Ի «ՆԱՐԵԿ» ՄԱՍՆԱՃԵՆՔԻ ԸՆԹԱՑԻԿ ՆՈՐՈԳՄԱՆ ՆԱԽԱԳԻԾ	ՊԱՏՎԵՐ
Ն. Գ. Ճ.	Ա. ՂՈՒԿԱՍՅԱՆ			
ԳԵՏՑ	Ս. ՂԱԶԱՐՅԱՆ		ՊԱՏՎԻՐԱՏՈՒ՝ «ՎԱՆԱՁՈՐԻ ԲԺՇԿԱԿԱՆ ԿԵՆՏՐՈՆ» ՓԲԸ	ԹԵՐԹ / ԹԵՐԹԵՐ
				ՀՁ - 9 / 18
			ՍՊՐԻՆԿԼԵՐԱՅԻՆ ՀԱՄԱԿԱՐԳԻ ՏԱՐԱԾԱԿԱՆ ՍԽԵՄԱ / ԽՈՒՄԲ Խ1/	ԷԼԵԿՇԻՆ

ՍՊՐԻՆԿԼԵՐԱՅԻՆ ՀԱՄԱԿԱՐԳԻ ՏԱՐԱԾԱԿԱՆ ՍԽԵՄԱ

/ՍՊՐԻՆԿԼԵՐԻ ԽՈՒՄԲ Խ2/

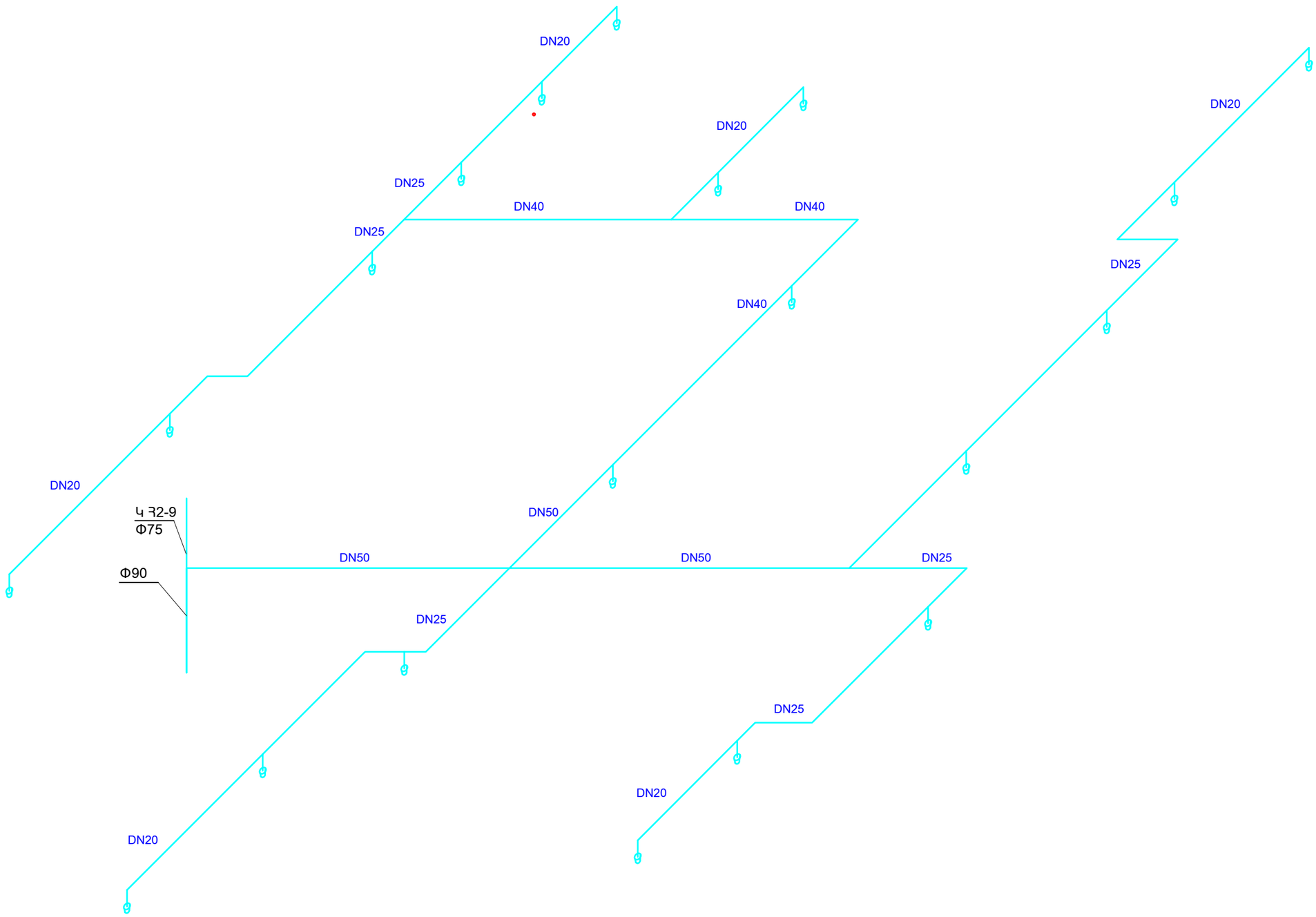

ՏՆՕՐԵՆ	Հ. ԴԱՎԹՅԱՆ		«ՎԱՆԱՁՈՐԻ ԲԺՇԿԱԿԱՆ ԿԵՆՏՐՈՆ» ՓԲԸ-Ի «ՆԱՐԵԿ» ՄԱՍՆԱՇԵՆՔԻ ԸՆԹԱՑԻԿ ՆՈՐՈԳՄԱՆ ՆԱԽԱԳԻԾ	ՊԱՏՎԵՐ
Ն. Գ. Ճ.	Ա. ՂՈՒԿԱՍՅԱՆ			
ԳԵԵՑ	Ս. ՂԱԶԱՐՅԱՆ		ՊԱՏՎԻՐԱՏՈՒ՝ «ՎԱՆԱՁՈՐԻ ԲԺՇԿԱԿԱՆ ԿԵՆՏՐՈՆ» ՓԲԸ	ԹԵՐԹ: ՀՁ - 10 / ԹԵՐԹԵՐ՝ 18
			ՍՊՐԻՆԿԼԵՐԱՅԻՆ ՀԱՄԱԿԱՐԳԻ ՏԱՐԱԾԱԿԱՆ ՍԽԵՄԱ / ԽՈՒՄԲ Խ2/	ԷԼԵԿՇԻՆ

ՍՊՐԻՆԿԼԵՐԱՅԻՆ ՀԱՄԱԿԱՐԳԻ ՏԱՐԱԾԱԿԱՆ ՍԽԵՄԱ

/ՍՊՐԻՆԿԼԵՐԻ ԽՈՒՄԲ Խ3/

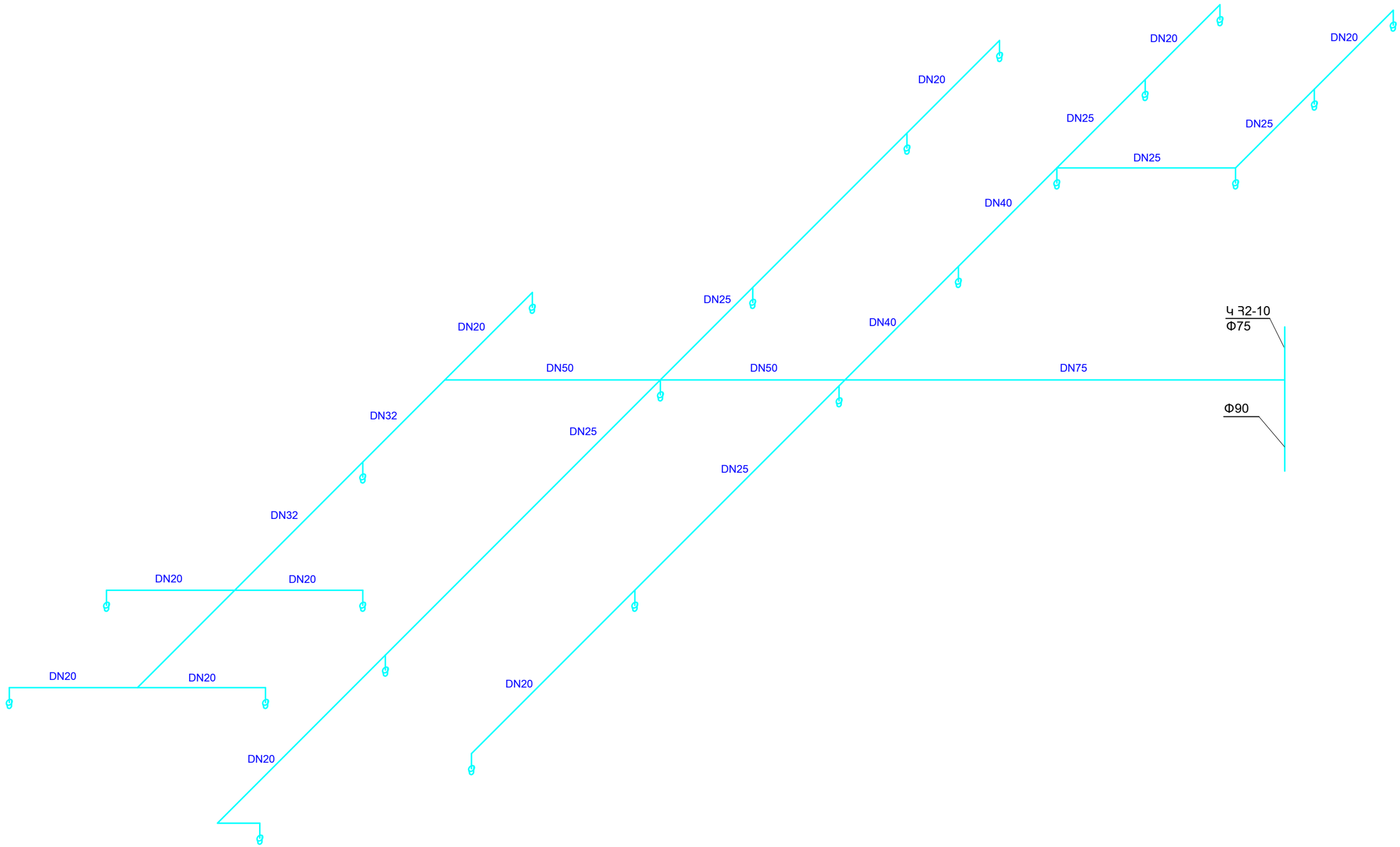

ՏՆՕՐԵՆ	Հ. ԴԱՎԹՅԱՆ		«ՎԱՆԱՁՈՐԻ ԲԺՇԿԱԿԱՆ ԿԵՆՏՐՈՆ» ՓԲԸ-Ի «ՆԱՐԵԿ» ՄԱՍՆԱՃԵՆՔԻ ԸՆԹԱՑԻԿ ՆՈՐՈԳՄԱՆ ՆԱԽԱԳԻԾ	ՊԱՏՎԵՐ	
Ն. Գ. Ճ.	Ա. ՂՈՒԿԱՍՅԱՆ				
ԳԾԵՑ	Ս. ՂԱԶԱՐՅԱՆ		ՊԱՏՎԻՐԱՏՈՒ՝ «ՎԱՆԱՁՈՐԻ ԲԺՇԿԱԿԱՆ ԿԵՆՏՐՈՆ» ՓԲԸ	ԹԵՐԹ	ԹԵՐԹԵՐ
				ՀՁ - 11	18
			ՍՊՐԻՆԿԼԵՐԱՅԻՆ ՀԱՄԱԿԱՐԳԻ ՏԱՐԱԾԱԿԱՆ ՍԽԵՄԱ / ԽՈՒՄԲ Խ3/	ԷԼԵԿՇԻՆ	

ՍՊՐԻՆԿԼԵՐԱՅԻՆ ՀԱՄԱԿԱՐԳԻ ՏԱՐԱԾԱԿԱՆ ՍԽԵՄԱ

/ՍՊՐԻՆԿԼԵՐԻ ԽՈՒՄԲ Խ4/

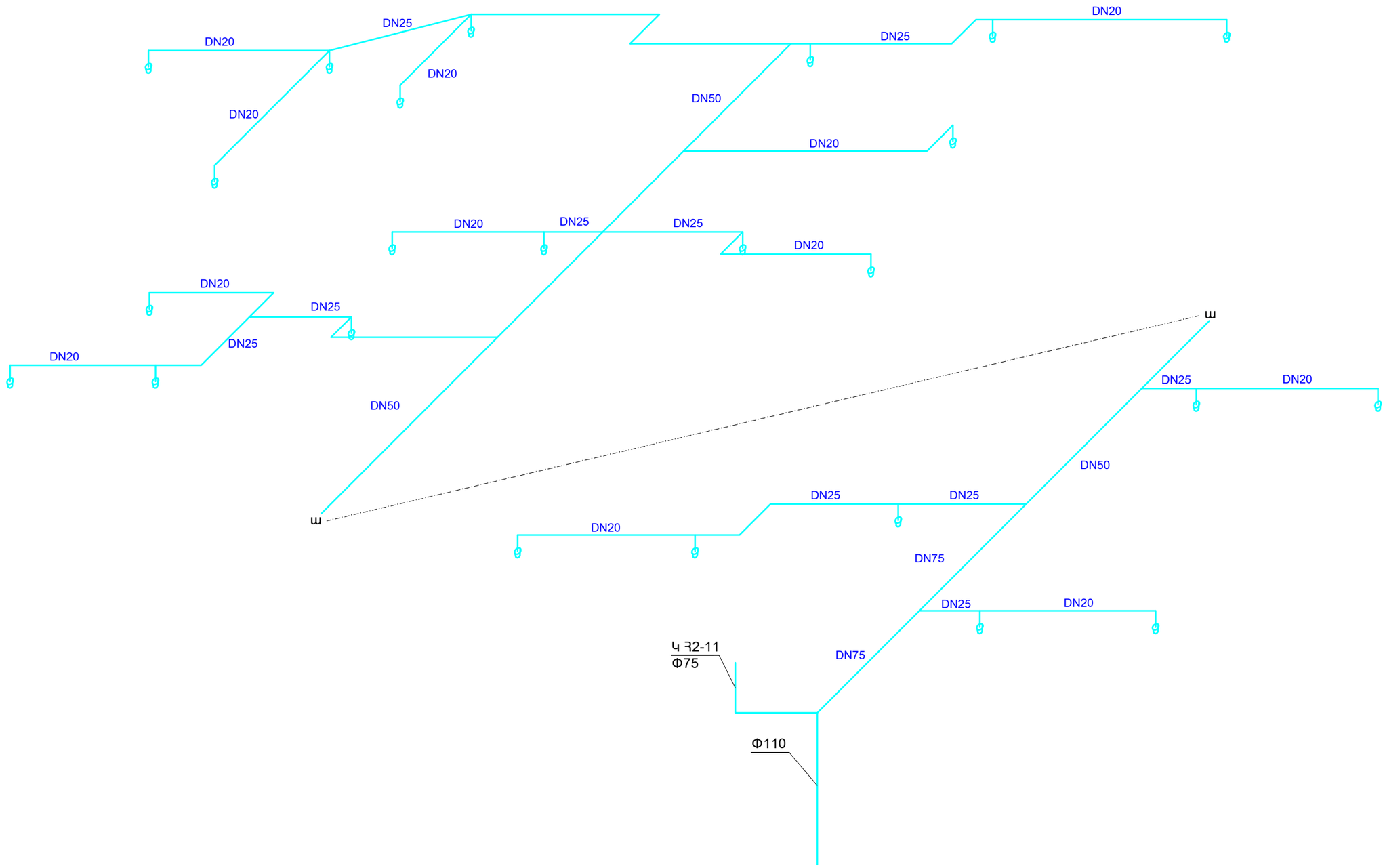

ՏՆՕՐԵՆ	Հ. ԴԱՎԹՅԱՆ		«ՎԱՆԱՁՈՐԻ ԲԺՇԿԱԿԱՆ ԿԵՆՏՐՈՆ» ՓԲԸ-Ի «ՆԱՐԵԿ» ՄԱՍՆԱՃԵՆՔԻ ԸՆԹԱՑԻԿ ՆՈՐՈԳՄԱՆ ՆԱԽԱԳԻԾ	ՊԱՏՎԵՐ	
Ն. Գ. Ճ.	Ա. ՂՈՒԿԱՍՅԱՆ				
ԳԾԵՑ	Ս. ՂԱԶԱՐՅԱՆ		ՊԱՏՎԻՐԱՏՈՒ՝ «ՎԱՆԱՁՈՐԻ ԲԺՇԿԱԿԱՆ ԿԵՆՏՐՈՆ» ՓԲԸ	ԹԵՐԹ	ԹԵՐԹԵՐ
				ՀՁ - 12	18
			ՍՊՐԻՆԿԼԵՐԱՅԻՆ ՀԱՄԱԿԱՐԳԻ ՏԱՐԱԾԱԿԱՆ ՍԽԵՄԱ / ԽՈՒՄԲ Խ4/	ԷԼԵԿՇԻՆ	

ՍՊՐԻՆԿԼԵՐԱՅԻՆ ՀԱՄԱԿԱՐԳԻ ՏԱՐԱԾԱԿԱՆ ՍԽԵՄԱ

/ՍՊՐԻՆԿԼԵՐԻ ԽՈՒՄԲ Խ5/

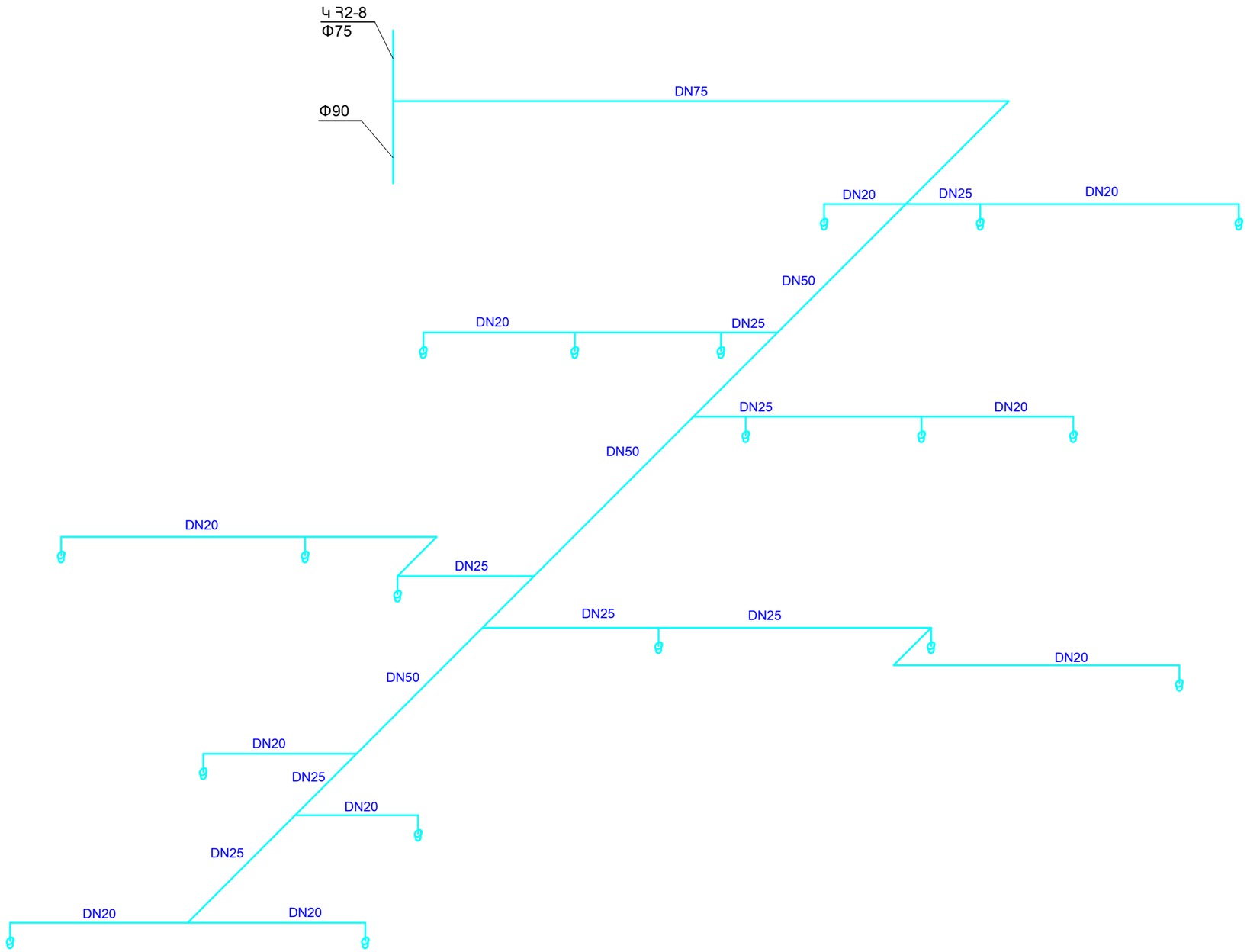

ՏՆՕՐԵՆ	Հ. ԴԱՎԹՅԱՆ		«ՎԱՆԱՁՈՐԻ ԲԺՇԿԱԿԱՆ ԿԵՆՏՐՈՆ» ՓԲԸ-Ի «ՆԱՐԵԿ» ՄԱՍՆԱՃԵՆՔԻ ԸՆԹԱՑԻԿ ՆՈՐՈԳՄԱՆ ՆԱԽԱԳԻԾ	ՊԱՏՎԵՐ	
Ն. Գ. Ճ.	Ա. ՂՈՒԿԱՍՅԱՆ				
ԳՇԵՑ	Ս. ՂԱԶԱՐՅԱՆ		ՊԱՏՎԻՐԱՏՈՒ՝ «ՎԱՆԱՁՈՐԻ ԲԺՇԿԱԿԱՆ ԿԵՆՏՐՈՆ» ՓԲԸ	ԹԵՐԹ	ԹԵՐԹԵՐ
				ՀՁ - 13	18
			ՍՊՐԻՆԿԼԵՐԱՅԻՆ ՀԱՄԱԿԱՐԳԻ ՏԱՐԱԾԱԿԱՆ ՍԽԵՄԱ / ԽՈՒՄԲ Խ5/	ԷԼԵԿՇԻՆ	

ՍՊՐԻՆԿԼԵՐԱՅԻՆ ՀԱՄԱԿԱՐԳԻ ՏԱՐԱԾԱԿԱՆ ՍԽԵՄԱ

/ՍՊՐԻՆԿԼԵՐԻ ԽՈՒՄԲ Խ6/

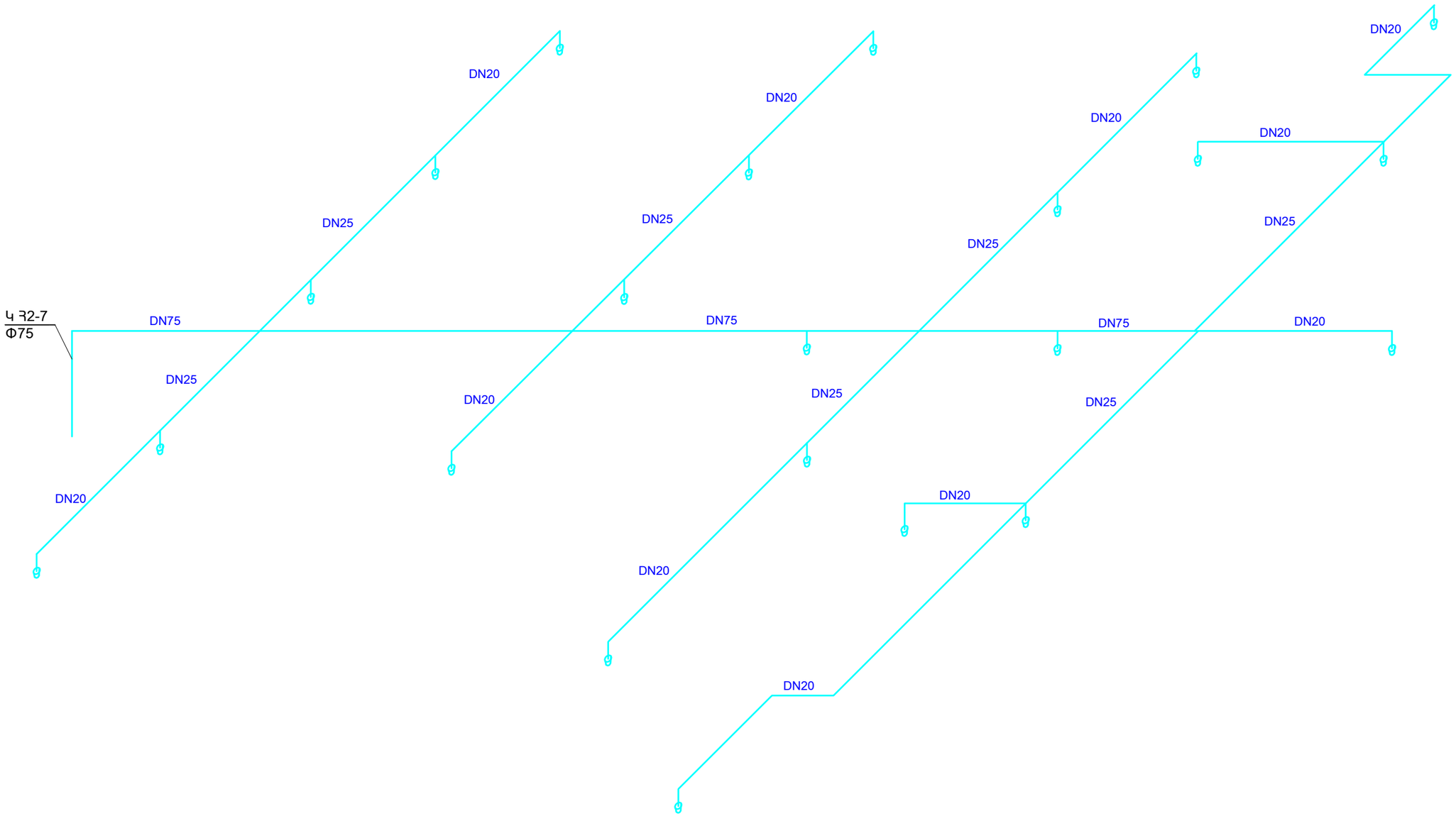

ՏՆՕՐԵՆ	Հ. ԴԱՎԹՅԱՆ		«ՎԱՆԱՁՈՐԻ ԲԺՇԿԱԿԱՆ ԿԵՆՏՐՈՆ» ՓԲԸ-Ի «ՆԱՐԵԿ» ՄԱՍՆԱՃԵՆՔԻ ԸՆԹԱՑԻԿ ՆՈՐՈԳՄԱՆ ՆԱԽԱԳԻԾ	ՊԱՏՎԵՐ	
Ն. Գ. Ճ.	Ա. ՂՈՒԿԱՍՅԱՆ				
ԳԾԵՑ	Ս. ՂԱԶԱՐՅԱՆ		ՊԱՏՎԻՐԱՏՈՒ՝ «ՎԱՆԱՁՈՐԻ ԲԺՇԿԱԿԱՆ ԿԵՆՏՐՈՆ» ՓԲԸ	ԹԵՐԹ	ԹԵՐԹԵՐ
				ՀՁ - 14	18
			ՍՊՐԻՆԿԼԵՐԱՅԻՆ ՀԱՄԱԿԱՐԳԻ ՏԱՐԱԾԱԿԱՆ ՍԽԵՄԱ / ԽՈՒՄԲ Խ6/	ԷԼԵԿՇԻՆ	

ՍՊՐԻՆԿԼԵՐԱՅԻՆ ՀԱՄԱԿԱՐԳԻ ՏԱՐԱԾԱԿԱՆ ՍԽԵՄԱ

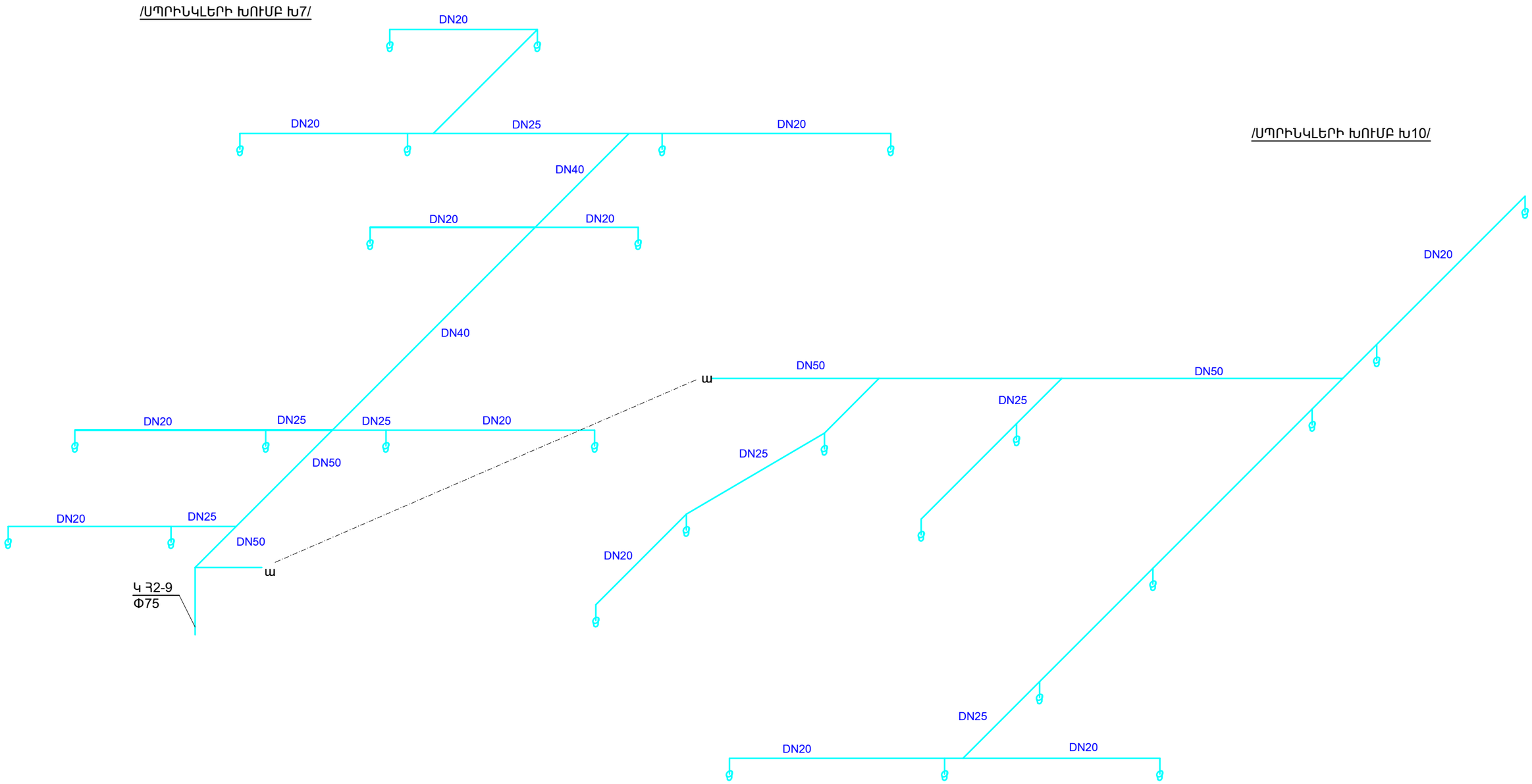

ՏՆՕՐԵՆ	Հ. ԴԱՎԹՅԱՆ		«ՎԱՆԱՁՈՐԻ ԲԺՇԿԱԿԱՆ ԿԵՆՏՐՈՆ» ՓԲԸ-Ի «ՆԱՐԵԿ» ՄԱՍՆԱՃԵՆՔԻ ԸՆԹԱՑԻԿ ՆՈՐՈԳՄԱՆ ՆԱԽԱԳԻԾ	ՊԱՏՎԵՐ	
Ն. Գ. ճ.	Ա. ՂՈՒԿԱՍՅԱՆ				
ԳՇԵՑ	Ս. ՂԱԶԱՐՅԱՆ		ՊԱՏՎԻՐԱՏՈՒ՝ «ՎԱՆԱՁՈՐԻ ԲԺՇԿԱԿԱՆ ԿԵՆՏՐՈՆ» ՓԲԸ	ԹԵՐԹ	ԹԵՐԹԵՐ
				ՀՁ - 15	18
			ՍՊՐԻՆԿԼԵՐԱՅԻՆ ՀԱՄԱԿԱՐԳԻ ՏԱՐԱԾԱԿԱՆ ՍԽԵՄԱ / ԽՄԲԵՐ Խ7, 10/	ԷԼԵԿՇԻՆ	

ՍՊՐԻՆԿԼԵՐԱՅԻՆ ՀԱՄԱԿԱՐԳԻ ՏԱՐԱԾԱԿԱՆ ՍԽԵՄԱ

/ՍՊՐԻՆԿԼԵՐԻ ԽՈՒՄԲ Խ8/

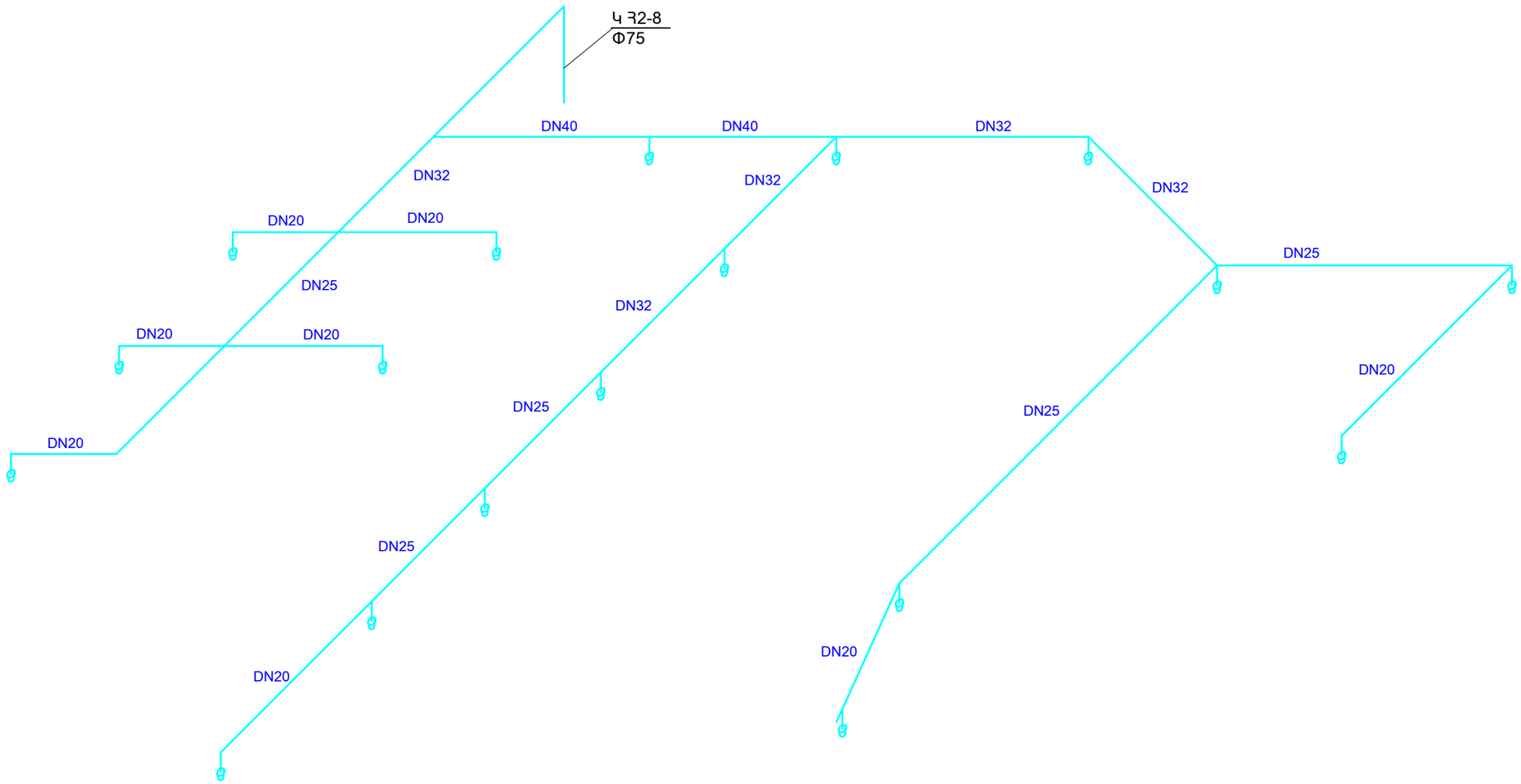

ՏՆՕՐԵՆ	Հ. ԴԱՎԹՅԱՆ		«ՎԱՆԱՁՈՐԻ ԲԺՇԿԱԿԱՆ ԿԵՆՏՐՈՆ» ՓԲԸ-Ի «ՆԱՐԵԿ» ՄԱՍՆԱՃԵՆՔԻ ԸՆԹԱՑԻԿ ՆՈՐՈԳՄԱՆ ՆԱԽԱԳԻԾ	ՊԱՏՎԵՐ
Ն. Գ. Ճ.	Ա. ՂՈՒԿԱՍՅԱՆ			
ԳՇԵՑ	Ս. ՂԱԶԱՐՅԱՆ		ՊԱՏՎԻՐԱՏՈՒ՝ «ՎԱՆԱՁՈՐԻ ԲԺՇԿԱԿԱՆ ԿԵՆՏՐՈՆ» ՓԲԸ	ԹԵՐԹ: ՀՋ - 16 / ԹԵՐԹԵՐ: 18
			ՍՊՐԻՆԿԼԵՐԱՅԻՆ ՀԱՄԱԿԱՐԳԻ ՏԱՐԱԾԱԿԱՆ ՍԽԵՄԱ / ԽՈՒՄԲ Խ8/	ԷԼԵԿՇԻՆ

ՍՊՐԻՆԿԼԵՐԱՅԻՆ ՀԱՄԱԿԱՐԳԻ ՏԱՐԱԾԱԿԱՆ ՍԽԵՄԱ

/ՍՊՐԻՆԿԼԵՐԻ ԽՈՒՄԲ Խ9/

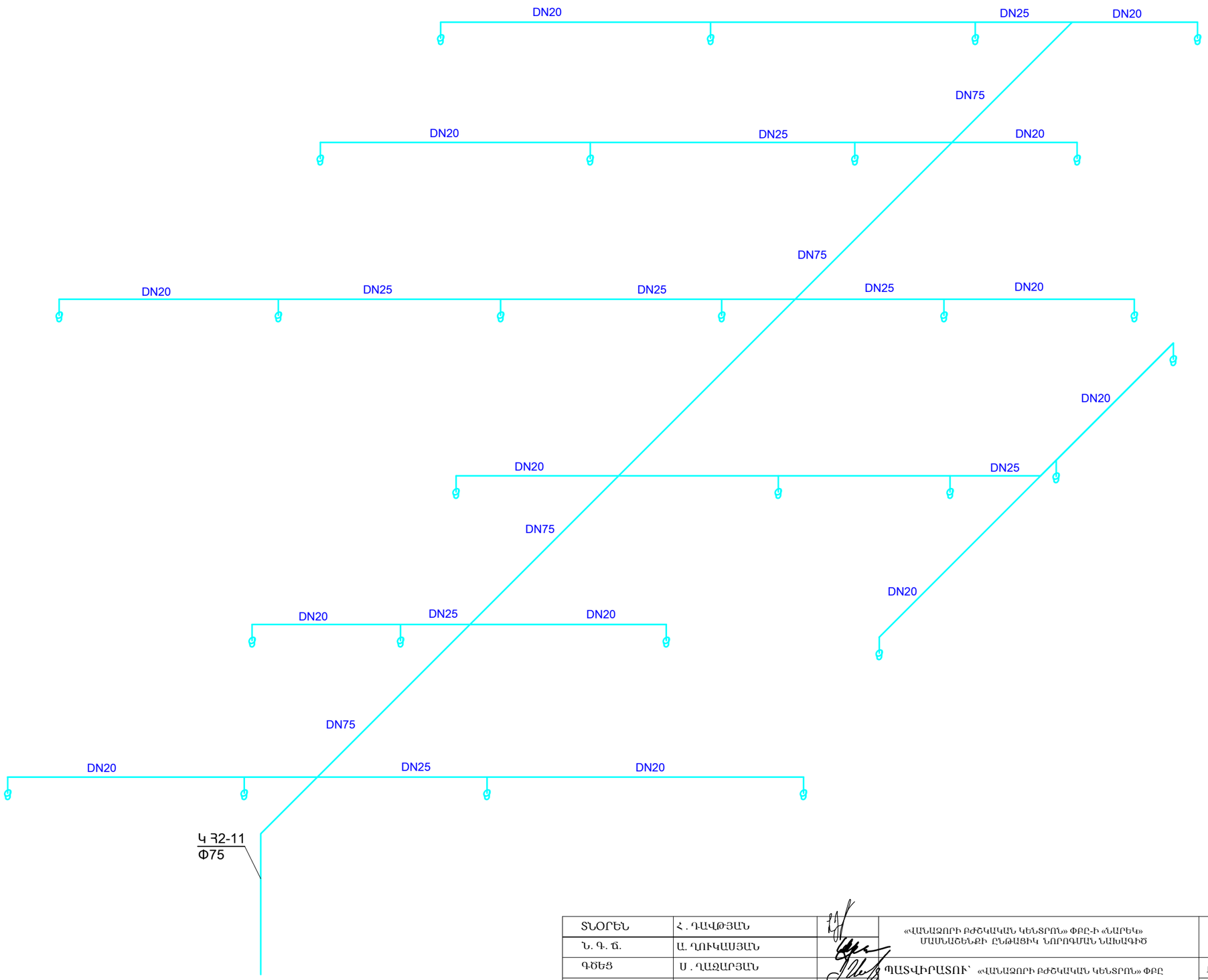

ՏՆՕՐԵՆ	Հ. ԴԱՎԹՅԱՆ		«ՎԱՆԱՁՈՐԻ ԲԺՇԿԱԿԱՆ ԿԵՆՏՐՈՆ» ՓԲԸ-Ի «ՆԱՐԵԿ» ՄԱՍՆԱՇԵՆՔԻ ԸՆԹԱՑԻԿ ՆՈՐՈԳՄԱՆ ՆԱԽԱԳԻԾ	ՊԱՏՎԵՐ
Ն. Գ. Ճ.	Ա. ՂՈՒԿԱՍՅԱՆ			
ԳԾԵՑ	Ս. ՂԱԶԱՐՅԱՆ		ՊԱՏՎԻՐԱՏՈՒ՝ «ՎԱՆԱՁՈՐԻ ԲԺՇԿԱԿԱՆ ԿԵՆՏՐՈՆ» ՓԲԸ	ԹԵՐԹ: ՀՁ - 17 / ԹԵՐԹԵՐ: 18
			ՍՊՐԻՆԿԼԵՐԱՅԻՆ ՀԱՄԱԿԱՐԳԻ ՏԱՐԱԾԱԿԱՆ ՍԽԵՄԱ / ԽՈՒՄԲ Խ9/	ԷԼԵԿՇԻՆ

ՍՊՐԻՆԿԼԵՐԱՅԻՆ ՀԱՄԱԿԱՐԳԻ ՏԱՐԱԾԱԿԱՆ ՍԽԵՄԱ

/ՍՊՐԻՆԿԼԵՐԻ ԽՈՒՄԲ Խ11/

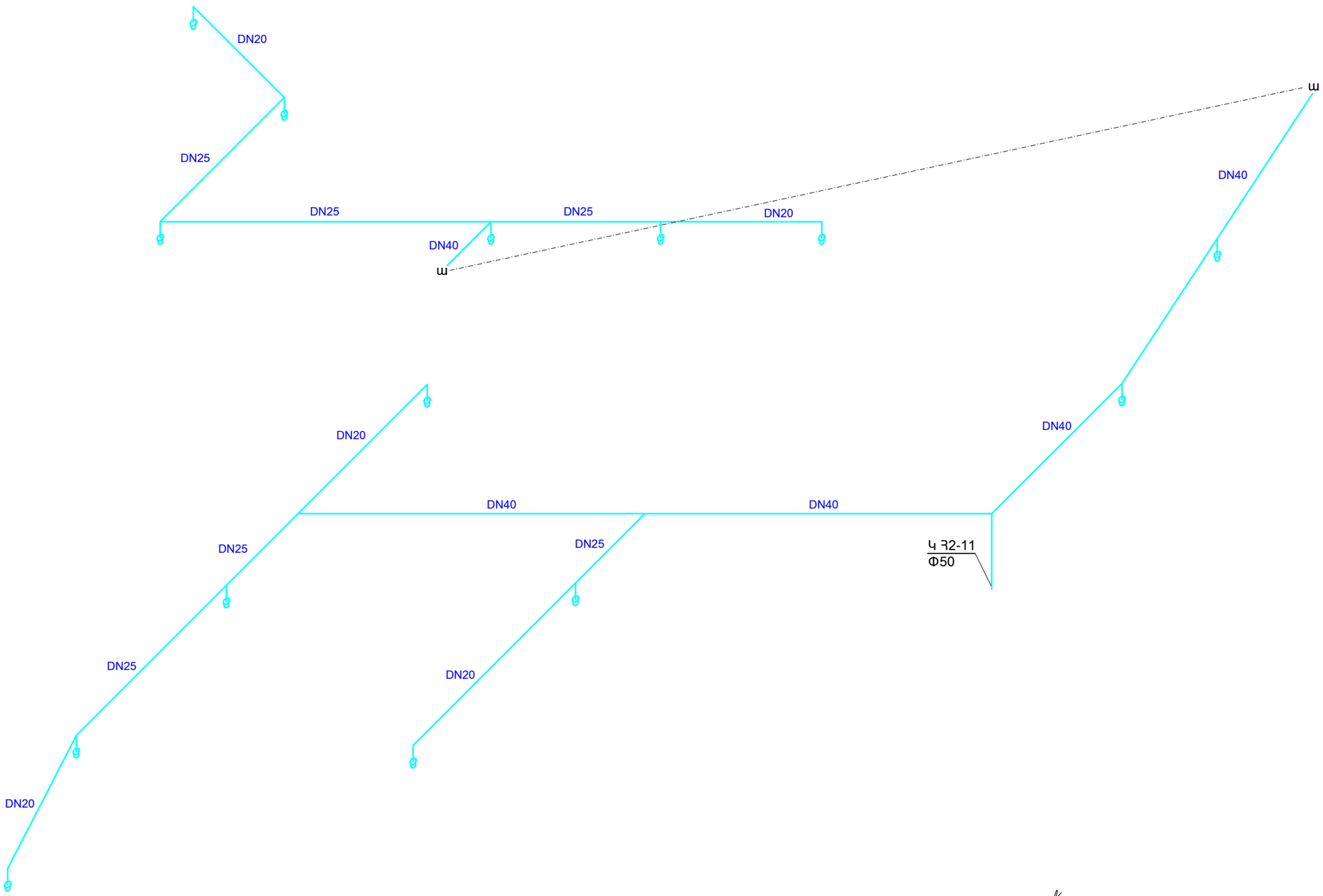

ՏՆՕՐԵՆ	Հ. ԴԱՎԹՅԱՆ		«ՎԱՆԱՁՈՐԻ ԲԺՇԿԱԿԱՆ ԿԵՆՏՐՈՆ» ՓԲԸ-Ի «ՆԱՐԵԿ» ՄԱՍՆԱՃԵՆՔԻ ԸՆԹԱՑԻԿ ՆՈՐՈԳՄԱՆ ՆԱԽԱԳԻԾ	ՊԱՏՎԵՐ	
Ն. Գ. Ճ.	Ա. ՂՈՒԿԱՍՅԱՆ				
ԳՇԵՑ	Ս. ՂԱԶԱՐՅԱՆ		ՊԱՏՎԻՐԱՏՈՒ՝ «ՎԱՆԱՁՈՐԻ ԲԺՇԿԱԿԱՆ ԿԵՆՏՐՈՆ» ՓԲԸ	ԹԵՐԹ	ԹԵՐԹԵՐ
				ՀՁ - 18	18
			ՍՊՐԻՆԿԼԵՐԱՅԻՆ ՀԱՄԱԿԱՐԳԻ ՏԱՐԱԾԱԿԱՆ ՍԽԵՄԱ / ԽՈՒՄԲ Խ11/	ԷԼԵԿՇԻՆ	

ԲԱՆՎՈՐԱԿԱՆ ԳԾԱԳՐԵՐԻ ԱՄՓՈՓԱԳԻՐ		
N/N	ԹԵՐԹԵՐԻ ԱՆՎԱՆՈՒՄ	ԹԵՐԹ
1	2	3
1.	Ընդհանուր տվյալներ	Ջ-1
2.	Ջեռուցման ներքին համակարգի նյութերի մասնագիր	Ջ-2
3.	Առաջին հարկի հատակագիծ ջեռուցման ներքին ցանցերով	Ջ-3
4.	Երկրորդ հարկի հատակագիծ ջեռուցման ներքին ցանցերով	Ջ-4
5.	Ջեռուցման առաջին ճյուղի տարածական սխեմա << Սկիզբ>>	Ջ-5
6.	Ջեռուցման առաջին ճյուղի տարածական սխեմա <<Շարունակություն>>	Ջ-6
7.	Ջեռուցման առաջին ճյուղի տարածական սխեմա << Ավարտ >>	Ջ-7
8.	Ջեռուցման երկրորդ ճյուղի տարածական սխեմա <<Սկիզբ>>	Ջ-8
9.	Ջեռուցման երկրորդ ճյուղի տարածական սխեմա <<Շարունակություն>>	Ջ-9
10.	Ջեռուցման երկրորդ ճյուղի տարածական սխեմա <<Ավարտ>>	Ջ-10

ՎԿԱՅԱԿՈՉՄԱՆ ՓԱՍՏԱԹՂԹԵՐԻ ԱՄՓՈՓԱԳԻՐ

ՆՇԱՆԱԿՈՒՄ	*ԱՆՎԱՆՈՒՄ*	*ԾԱՆՈԹՈՒԹՅՈՒՆ*
1	2	3
ՀՀՇՆ IV-12.02.01-04	«ՋԵՌՈՒՑՈՒՄ, ՕԴԱՓՈԽՈՒՄ ԵՎ ՕԴԻ ԼԱՎՈՐԱԿՈՒՄ»	
ՀՀՇՆ 24-01-2016	«ՇԵՆՔԵՐԻ ՋԵՐՄԱՅԻՆ ՊԱՇՏՊԱՆՈՒԹՅՈՒՆ»	
ՍՆԻՊ 2.04.07-86 և 3.05.03-85	«Ջերմային ցանցեր»	
ՍՆԻՊ II-35-76	«Կաթսայական կայանք»	

ՋԵՐՄԱՄԱՏԱԿԱՐԱՐՄԱՆ ՀԱՇՎԱՐԿԱՅԻՆ ՏՎՅԱԼՆԵՐ

Անվանումը	Շենքի ծավալը	Արտաքին հաշվ. ջերմ-նը °C	Ջերմության ծախսը կկալ/ժամ /ՎՏ		
			ջեռուցում	օդափոխություն	ընդամենը
Ջեռուցում	9068.0	-16	125038	100363	225401/266793

ԲԱՑԱՏՐԱԳԻՐ

Ջեռուցման նախագիծը կատարված է նախագծային առաջադրանքի, ճարտարապետա-հատակագծային առաջադրանքի գործող ՀՀՇՆ IV-12.02.01-04, ՍՆԻՊ 2.04.07-86 և 3.05.03-85 և ՍՆԻՊ II-35-76 հիման վրա:

Ջեռուցման ցանցը նախագծված է երկխողովականի, ներքին մատակարարմամբ, ջերմատարի փակուղային շարժմամբ: Ջեռուցման համար պահանջվող ծախսը կազմում է 229401 կկալ/ժամ (266793 Վտ):

Ջեռուցման համակարգը իրականացված է երկխողովականի ջրային փակուղային շարժումով: Ջերմաստիճանը Ջ1 /սնող /85 ^{O}C է, Ջ2 /հետադարձ/ 60 ^{O}C: Սենյակների օդի ջերմաստիճաններն ընդունված են համաձայն նորմաների:

Որպես ջեռուցման սարք նախատեսված են ալյումինե մարտկոցներ և պոլիպրոպիլենե խողովակներ DN75-:-20 մմ: Սնող և հետադարձ խողովակները դռների հետ հատման մասերում անցնում են բետոնե ընդհատակի մեջով: Պատերի հետ հատման տեղամասերում նախատեսված է խողովակները մոնտաժել պողպատե պաշտպանիչ պատյանների միջով: Ջեռուցման համակարգից օդի հեռացումը նախատեսված է իրականացնել պտուտակավոր օդահան փականների միջոցով: Շահագործումից առաջ ջեռուցման համակարգն ենթարկվում է հիդրավլիկ փորձարկման, թողարկումից հետո ջեռուցման համակարգը ենթակա է կարգաբերման:

Ստորգետնյա աշխատանքները կատարել շահագրգիռ կազմակերպությունների մասնագետների ներկայությամբ:

ՏՆՕՐԵՆ	Հ. ԴԱՎԹՅԱՆ		«ՎԱՆԱՁՈՐԻ ԲԺՇԿԱԿԱՆ ԿԵՆՏՐՈՆ» ՓԲԸ-Ի «ՆԱՐԵԿ» ՄԱՄՆԱՇԵՆՔԻ ԸՆԹԱՑԻԿ ՆՈՐՈԳՄԱՆ ՆԱԽԱԳԻԾ	ՊԱՏՎԵՐ	
Ն. Գ. Ճ.	Ա. ՂՈՒԿԱՍՅԱՆ				
ԳՇԵՑ	Վ. ՀՈՎՍԵՓՅԱՆ		ՊԱՏՎԻՐԱՏՈՒ՝ «ՎԱՆԱՁՈՐԻ ԲԺՇԿԱԿԱՆ ԿԵՆՏՐՈՆ» ՓԲԸ	ԹԵՐԹ	ԹԵՐԹԵՐ
				Ջ - 1	10
			ԸՆԴՀԱՆՈՒՐ ՏՎՅԱԼՆԵՐ	ԷԼԵԿՇԻՆ	

ՋԵՌՈՒՑՄԱՆ ՆԵՐՔԻՆ ՀԱՄԱԿԱՐԳԻ ՄԱՍՆԱԳԻՐ

ԹԻՎ	ԳՈՍՏ	ԱՆՎԱՆՈՒՄ	ՔԱՆԱԿ	ՉԱՓՄԱՆ ՄԻԱՎՈՐ	ԾԱՆՈԹՈՒԹ.
1	2	3	4	5	6
		ՋԵՌՈՒՑՈՒՄ			
1.		ԱԼՅՈՒՄԻՆԵ ՄԱՐՏԿՈՑՆԵՐ h=500 /100*80 մմ ՉԱՓԵՐԻ/	1634	ՍԵԿՑԻԱ	571.9 ԷԿՄ
2.		ՍՐԲԻՉԻ ՉՈՐԱՆՈՑ	19	հատ	
3.		ՊՏՈՒՏԱԿԱՎՈՐ ՕԴԱՀԱՆ “ՄԱԵՎՍԿՈՒ” ՓԱԿԱՆ DN 15	170	հատ	
4.	ԳՈՍՏ 32415-2013	ՊՈԼԻՊՐՈՊԻԼԵՆԵ ԽՈՂՈՎԱԿՆԵՐ DN75*8.4 մմ	136.0	գծմ	
5.	ԳՈՍՏ 32415-2013	DN63*7.1 մմ	102.0	գծմ	
6.	ԳՈՍՏ 32415-2013	ՆՈՒՅՆԸ DN50*5.6 մմ	74.0	գծմ	
7.	ԳՈՍՏ 32415-2013	ՆՈՒՅՆԸ DN40*4.5 մմ	60.0	գծմ	
8.	ԳՈՍՏ 32415-2013	ՆՈՒՅՆԸ DN32*3.6 մմ	56.0	գծմ	
9.	ԳՈՍՏ 32415-2013	ՆՈՒՅՆԸ DN25*2.8 մմ	588.0	գծմ	
10.	ԳՈՍՏ 32415-2013	ՆՈՒՅՆԸ DN20*2.3 մմ	330.0	գծմ	
11.		ՊՈԼԻՊՐՈՊԻԼԵՆԵ ՓԱԿԱՆ DN 20	344	հատ	
12.		ՆՈՒՅՆԸ DN 75	4	հատ	
13.		ՊՈԼԻՊՐՈՊԻԼԵՆԵ ԵՌԱԲԱՇԽԻԿ	324	հատ	
14.		ՊՈԼԻՊՐՈՊԻԼԵՆԵ ԱՐՏՈՒՂՂՈՒՄ /ԹԵՔՈՒՄ/	490	հատ	
15.		ԽՈՂՈՎԱԿՆԵՐԸ ԱՄՐԱՑՆՈՂ ՄԱՍԵՐ DN 75	140	հատ	
16.		ՄԱՍԵՐ DN 63	100	հատ	
17.		ՆՈՒՅՆԸ DN 50	80	հատ	
18.		ՆՈՒՅՆԸ DN 40	90	հատ	
19.		ՆՈՒՅՆԸ DN 32	80	հատ	
20.		ՆՈՒՅՆԸ DN 25	840	հատ	
21.		ՆՈՒՅՆԸ DN 20	470	հատ	
22.		ՄԱՐՏԿՈՑՆԵՐԻ ԱՄՐԱՑՄԱՆ ՄԵՏԱՂԱԿԱՆ ԷԼԵՄԵՆՏՆԵՐ /ԿԱԽԻՉ/	340	հատ	

ԹԻՎ	ԳՈՍՏ	ԱՆՎԱՆՈՒՄ	ՔԱՆԱԿ	ՉԱՓՄԱՆ ՄԻԱՎՈՐ	ԾԱՆՈԹՈՒԹ.
1	2	3	4	5	6
23.		ՋԵՌՈՒՑՄԱՆ ՀԱՄԱԿԱՐԳԻ ՀԻԴՐԱՎԼԻԿ ՓՈՐՁԱՐՈՒՄ	1166.0	գծմ	
24.		ՊՈԼԻՊՐՈՊԻԼԵՆԵ ՊԱՇՏՊԱՆԻՉ ՊԱՏՅԱՆՆԵՐԻ ՏԵՂԱԴՐՈՒՄ DN 75	5.0	գծմ	
25.		ՊՈԼԻՊՐՈՊԻԼԵՆԵ ՊԱՇՏՊԱՆԻՉ ՊԱՏՅԱՆՆԵՐԻ ՏԵՂԱԴՐՈՒՄ DN 63	4.0	գծմ	
26.		ՊՈԼԻՊՐՈՊԻԼԵՆԵ ՊԱՇՏՊԱՆԻՉ ՊԱՏՅԱՆՆԵՐԻ ՏԵՂԱԴՐՈՒՄ DN 50	2.0	գծմ	
27.		ՊՈԼԻՊՐՈՊԻԼԵՆԵ ՊԱՇՏՊԱՆԻՉ ՊԱՏՅԱՆՆԵՐԻ ՏԵՂԱԴՐՈՒՄ DN 40	4.0	գծմ	
28.		ՊՈԼԻՊՐՈՊԻԼԵՆԵ ՊԱՇՏՊԱՆԻՉ ՊԱՏՅԱՆՆԵՐԻ ՏԵՂԱԴՐՈՒՄ DN 32	5.0	գծմ	
29.		ՊՈԼԻՊՐՈՊԻԼԵՆԵ ՊԱՇՏՊԱՆԻՉ ՊԱՏՅԱՆՆԵՐԻ ՏԵՂԱԴՐՈՒՄ DN 25	16.0	գծմ	
30.		ՄԱՐՏԿՈՑՆԵՐԻ ՄԻԱՑՆՈՂ ՄԱՍԵՐ /ԱՄԵՐԻԿԱՆԿԱ/	340	հատ	
31.		ԱՆՑՈՒՄ ՊՈՂՊԱՏԻՑ ՊՈԼԻՊՐՈՊԻԼԵՆԻ Φ102	2	հատ	
32.		ՋԵՐՄԱՄԵԿՈՒՍԻՉ ՓՐՓՐԱՊԼԱՍՏԵ ԽՈՂՈՎԱԿՆԵՐԻ ՏՍԵՂԱԴՐՈՒՄ	68.0	գծմ	
33.		ՁԵՎԱՎՈՐ ՄԱՍԵՐ /ՕՏՍՏՍՊ/	170	հատ	
34.		ԱՆՑՔԵՐԻ ԲԱՑՈՒՄ ՄԻՋՆՈՐՄՆԵՐՈՒՄ 100x50 մմ ՀԱՍՏ. -100 մմ	73	հատ	
35.		ԱՆՑՔԵՐԻ ԲԱՑՈՒՄ ՔԱՐԵ ՊԱՏԵՐՈՒՄ 100x50 մմ ՀԱՍՏ. -400 մմ	2	հատ	
36.		ԱՆՑՔԵՐԻ ԲԱՑՈՒՄ ԱՌԱՍՏԱՂՈՒՄ /Ե/Բ ՇԱՇԿԻ ՍԱԼԵՐՈՒՄ/ 100x50 մմ ՀԱՍՏ. -220 մմ	42	հատ	

ՏՆՕՐԵՆ	Հ. ԴԱՎԹՅԱՆ		«ՎԱՆԱՁՈՐԻ ԲԺՇԿԱԿԱՆ ԿԵՆՏՐՈՆ» ՓԲԸ-Ի «ՆԱՐԵԿ» ՄԱՍՆԱՃԵՆՔԻ ԸՆԹԱՑԻԿ ՆՈՐՈԳՄԱՆ ՆԱԽԱԳԻԾ	ՊԱՏՎԵՐ	
Ն. Գ. Ճ.	Ա. ՂՈՒԿԱՍՅԱՆ				
ԳԾԵՑ	Վ. ՀՈՎՍԵՓՅԱՆ		ՊԱՏՎԻՐԱՏՈՒ՝ «ՎԱՆԱՁՈՐԻ ԲԺՇԿԱԿԱՆ ԿԵՆՏՐՈՆ» ՓԲԸ	ԹԵՐԹ	ԹԵՐԹԵՐ
				Ջ - 2	10
			ՋԵՌՈՒՑՄԱՆ ՆԵՐՔԻՆ ՀԱՄԱԿԱՐԳԻ ՆՅՈՒԹԵՐԻ ՄԱՍՆԱԳԻՐ	ԷԼԵԿՇԻՆ	

Առաջին հարկի հատակագիծ ջեռուցման ներքին ցանցերով

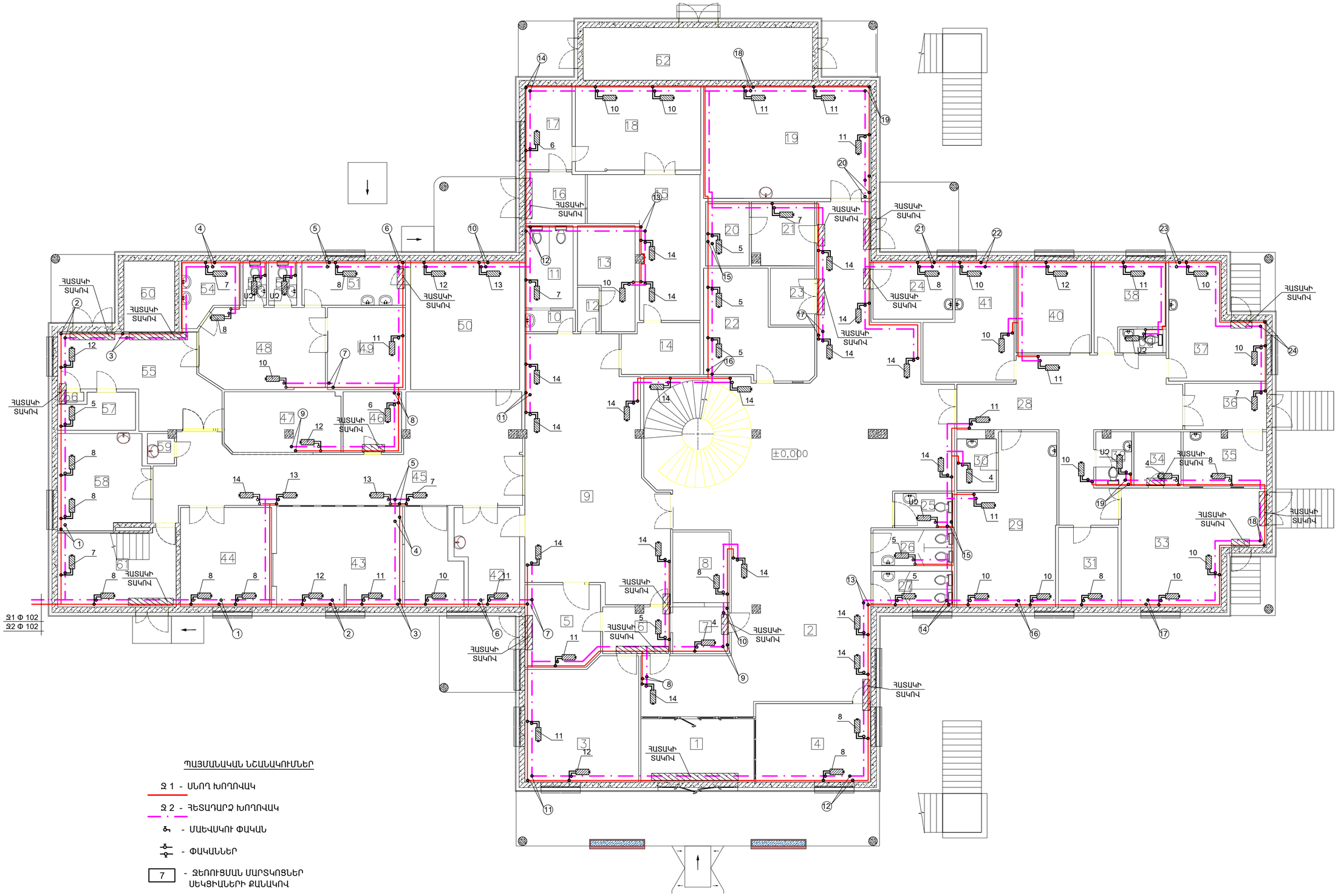

ՊԱՅՄԱՆԱԿԱՆ ՆՇԱՆԱԿՈՒՄՆԵՐ

Ջ 1 - ՍՆՈՂ ԽՈՂՈՎԱԿ

Ջ 2 - ՀԵՏԱԴԱՐՁ ԽՈՂՈՎԱԿ

- ՄԱԵՎՍԿՈՒ ՓԱԿԱՆ

- ՓԱԿԱՆՆԵՐ

7 - ՋԵՌՈՒՑՄԱՆ ՄԱՐՏԿՈՑՆԵՐ ՍԵԿՑԻԱՆԵՐԻ ՔԱՆԱԿՈՎ

1 - ԿԱՆԳՆԱԿ

ՏՆՕՐԵՆ	Հ. ԴԱՎԹՅԱՆ		«ՎԱՆԱՁՈՐԻ ԲԺՇԿԱԿԱՆ ԿԵՆՏՐՈՆ» ՓԲԸ-Ի «ՆԱՐԵԿ» ՄԱՍՆԱՃՅՈՒՂԻ ԸՆԹԱՑԻԿ ՆՈՐՈԳՄԱՆ ՆԱԽԱԳԻԾ	ՊԱՏՎԵՐ	
Ն. Գ. ճ.	Ա. ՂՈՒԿԱՍՅԱՆ				
ԳԾԵՑ	Վ. ՀՈՎՍԵՓՅԱՆ		ՊԱՏՎԻՐԱՏՈՒ՝ «ՎԱՆԱՁՈՐԻ ԲԺՇԿԱԿԱՆ ԿԵՆՏՐՈՆ» ՓԲԸ	ԹԵՐԹ	ԹԵՐԹԵՐ
				Ջ - 3	10
			Առաջին հարկի հատակագիծ ջեռուցման ներքին ցանցերով	ԷԼԵԿԾԻՆ	

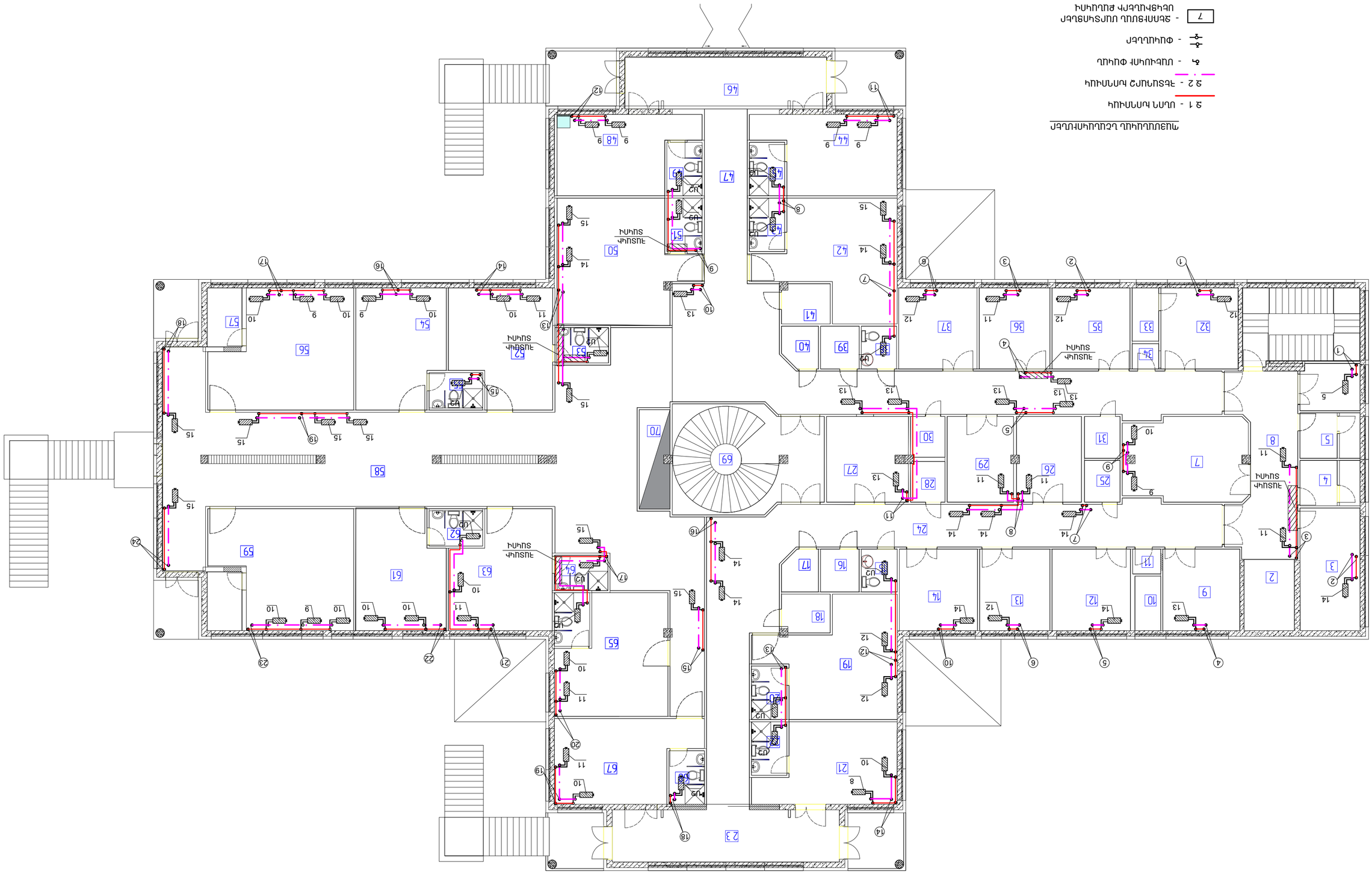

Ընդհանուր խոսափողային շեղուցումներ ցանցերի գծագրում

ՊԱՅՄԱՆԱԳՐԱԿԱՆ ՆԻՇԵՐ

Ջ 1 - ՍԱՀՈՆ ԽՈՍՏԻԱՆԻ

Ջ 2 - ՁԵՍՆՈՒՄՇՈՒՆ ԽՈՍՏԻԱՆԻ

- ԱՍԵՂԱԿԱՅԻ ՓՈԽԱԼ

- ՓՈԽԱԼԱՐԵՐ

7 - ՁԵՄՈՒՑՍՈՒՄ ՍՈՒՏԱԿՈՑԵՐ ՍԵԿՑԻՈՆԱԼԵՐԻ ՔԱՆԱԿԻ

1 - ԿԱԼԵԼԻԿ

ՏՍՕՐԵՆ	Հ. ՊԱՍԻՔՅԱՆ		
Ղ.Ղ. Ե.	Ա. ՏՈՒԿԱՍՅԱՆ		
ԳԵՂՑ	Վ. ՀՈՒՍԵՓՅԱՆ	ՊԱՏՎԻՐԱՏՈՒ	ՖԵՂԳ. ՖԵՂԳԵՐ
		Ջ - 4	10

«ԱՇԽԱՐՀԱՅԻՆ ԳԻՏԱՀԵՏԱԶՈՏԱԿԱՆ ԿԵՆՏՐՈՆ» ՓԲԸ
ՊԱՐԵՆԱՅԻՆ ԿԱՌՈՒՑՈՒՄՆԵՐԻ ԵՎ ՏԵԽՆԻԿԱԿԱՆ ՀԱՄԱԿԱՐԳԵՐԻ ԳԼԽԱՎՈՐ ՃԱՐՏԱՐԱՊԵՏ

ՊԱՏՎԻՐԱՏՈՒ

Ընդհանուր խոսափողային շեղուցումներ
Ցանցերի գծագրում

ԷԼԵԿՏՐԱ

ՋԵՌՈՒՑՄԱՆ ԱՌԱՋԻՆ ՃՅՈՒՂԻ ՏԱՐԱԾԱԿԱՆ ՍԽԵՄԱ «ՍԿԻԶԲ»

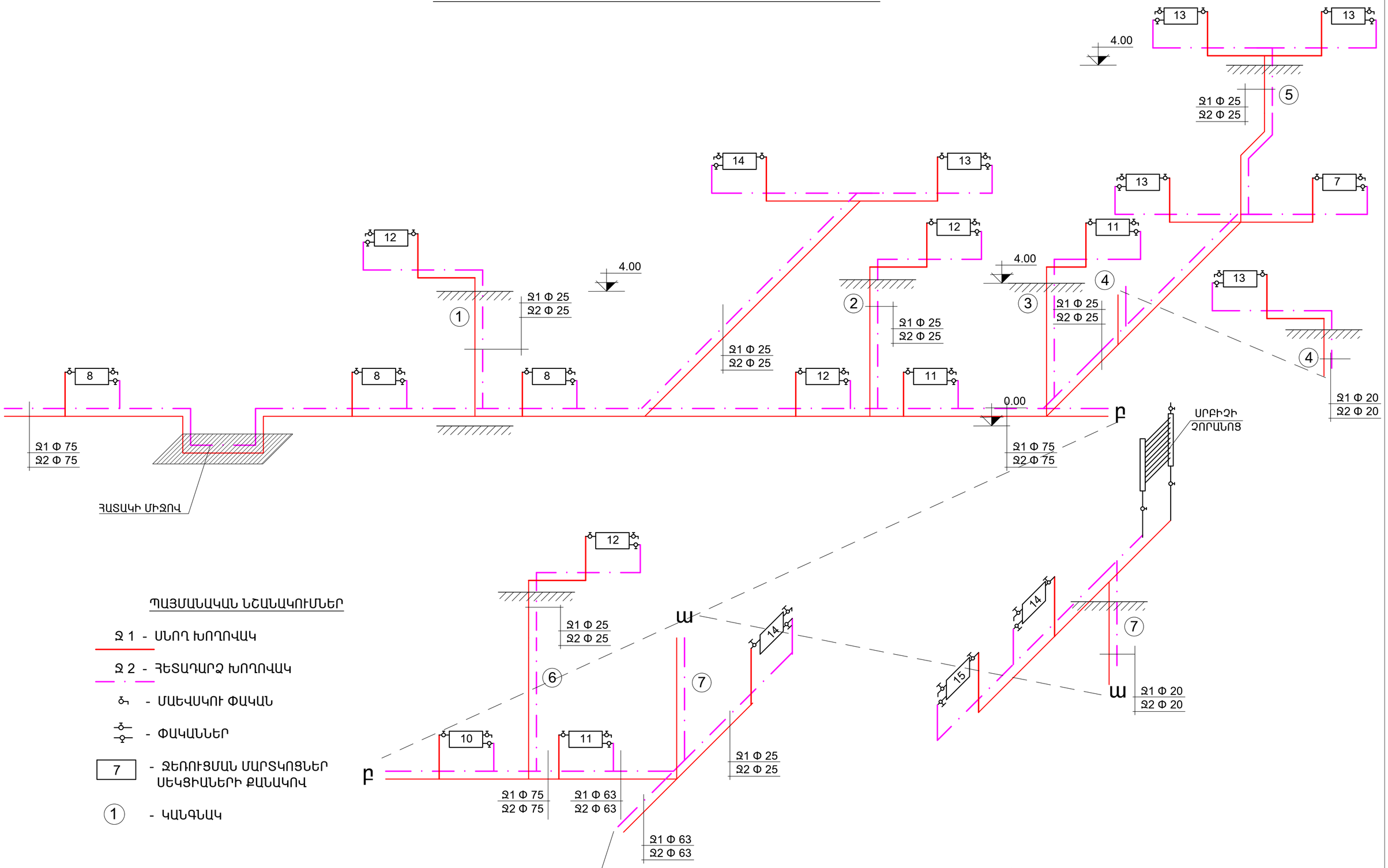

ՊԱՅՄԱՆԱԿԱՆ ՆՇԱՆԱԿՈՒՄՆԵՐ

- Ջ 1 - ՍՆՈՂ ԽՈՂՈՎԱԿ
- Ջ 2 - ՀԵՏԱԴԱՐՁ ԽՈՂՈՎԱԿ
- - ՄԱԵՎՍԿՈՒ ՓԱԿԱՆ
- - ՓԱԿԱՆՆԵՐ
- 7 - ՋԵՌՈՒՑՄԱՆ ՄԱՐՏԿՈՑՆԵՐ ՍԵԿՑԻԱՆԵՐԻ ՔԱՆԱԿՈՎ
- (1) - ԿԱՆԳՆԱԿ

ՏՆՕՐԵՆ	Հ. ԴԱՎԹՅԱՆ		«ՎԱՆԱՁՈՐԻ ԲԺՇԿԱԿԱՆ ԿԵՆՏՐՈՆ» ՓԲԸ-Ի «ՆԱՐԵԿ» ՄԱՍՆԱՃՅՈՒՂԻ ԸՆԹԱՑԻԿ ՆԱՐՈԳԱՄԱՆ ՆԱԽԱԳԻԾ	ՊԱՏՎԵՐ	
Ն. Գ. ճ.	Ա. ՂՈՒԿԱՍՅԱՆ				
ԳԾԵՑ	Վ. ՀՈՎՍԵՓՅԱՆ		ՊԱՏՎԻՐԱՏՈՒ՝ «ՎԱՆԱՁՈՐԻ ԲԺՇԿԱԿԱՆ ԿԵՆՏՐՈՆ» ՓԲԸ	ԹԵՐԹ	ԹԵՐԹԵՐ
				Ջ - 5	10
			ՋԵՌՈՒՑՄԱՆ ԱՌԱՋԻՆ ՃՅՈՒՂԻ ՏԱՐԱԾԱԿԱՆ ՍԽԵՄԱ «ՍԿԻԶԲ»	ԷԼԵԿԾԻՆ	

ՋԵՌՈՒՑՄԱՆ ԱՌԱՋԻՆ ՃՅՈՒՂԻ ՏԱՐԱԾԱԿԱՆ ՍԽԵՄԱ «ՇԱՐՈՒՆԱԿՈՒԹՅՈՒՆ»

ՊԱՅՄԱՆԱԿԱՆ ՆՇԱՆԱԿՈՒՄՆԵՐ

- Ջ 1 - ՍՆՈՂ ԽՈՂՈՎԱԿ
- Ջ 2 - ՀԵՏԱԴԱՐՁ ԽՈՂՈՎԱԿ
- MAEVSKOY ՄԱԵՎՍԿՈՒ ՓԱԿԱՆ
- ՓԱԿԱՆՆԵՐ
- [7] - ՋԵՌՈՒՑՄԱՆ ՄԱՐՏԿՈՑՆԵՐ ՍԵԿՑԻԱՆԵՐԻ ՔԱՆԱԿՈՎ
- (1) - ԿԱՆԳՆԱԿ

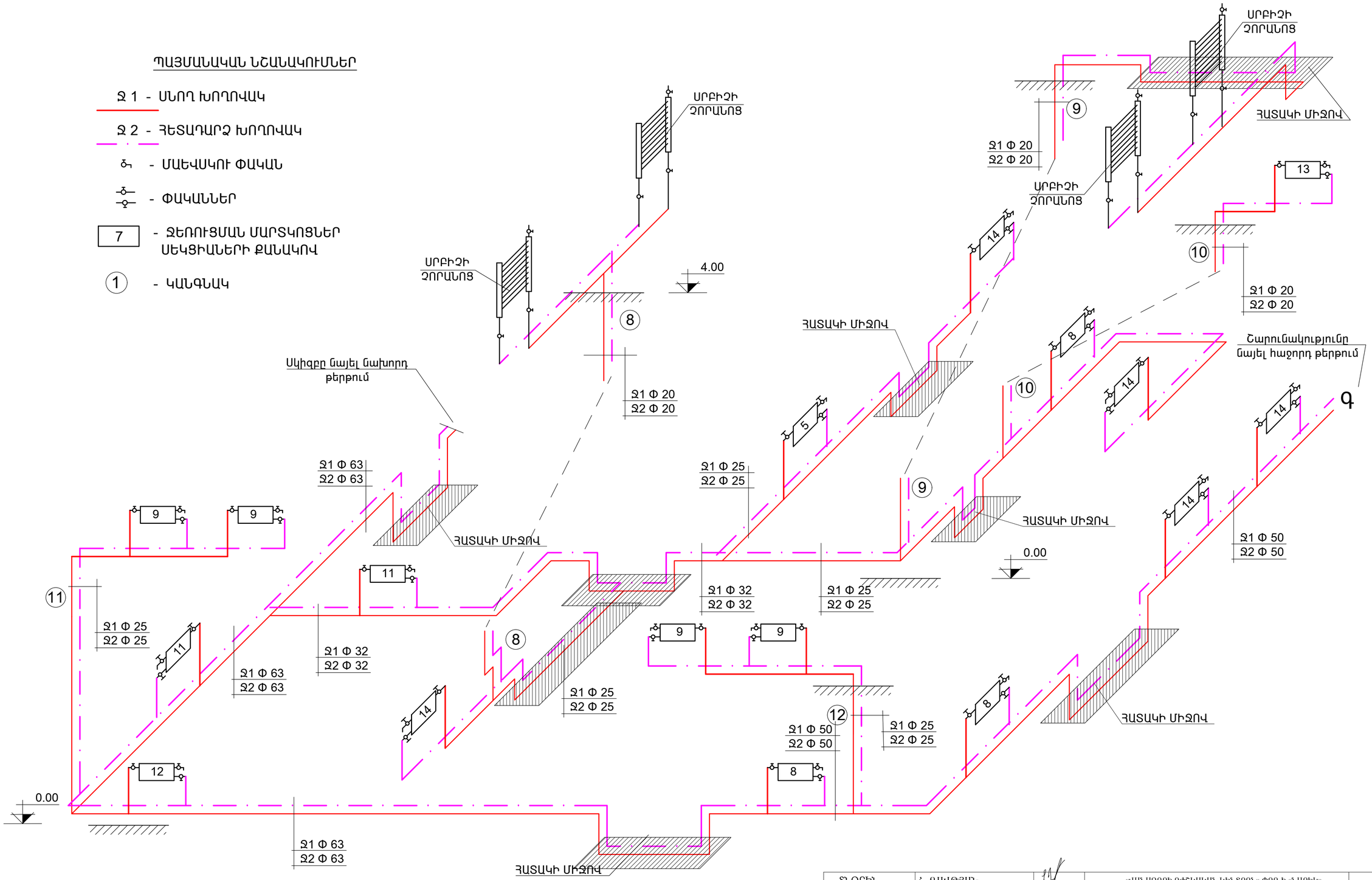

ՏՆՕՐԵՆ	Հ. ԴԱՎԹՅԱՆ		«ՎԱՆԱՁՈՐԻ ԲԺՇԿԱԿԱՆ ԿԵՆՏՐՈՆ» ՓԲԸ-Ի «ՆԱՐԵԿ» ՄԱՄՆԱՃԵՆՔԻ ԸՆԹԱՑԻԿ ՆՈՐՈԳՄԱՆ ՆԱԽԱԳԻԾ	ՊԱՏՎԵՐ	
Ն. Գ. ճ.	Ա. ՂՈՒԿԱՍՅԱՆ				
ԳԾԵՑ	Վ. ՀՈՎՍԵՓՅԱՆ		ՊԱՏՎԻՐԱՏՈՒ՝ «ՎԱՆԱՁՈՐԻ ԲԺՇԿԱԿԱՆ ԿԵՆՏՐՈՆ» ՓԲԸ	ԹԵՐԹ	ԹԵՐԹԵՐ
				Ջ - 6	10
			ՋԵՌՈՒՑՄԱՆ ԱՌԱՋԻՆ ՃՅՈՒՂԻ ՏԱՐԱԾԱԿԱՆ ՍԽԵՄԱ «ՇԱՐՈՒՆԱԿՈՒԹՅՈՒՆ»	ԷԼԵԿՇԻՆ	

ՋԵՌՈՒՑՄԱՆ ԱՌԱՋԻՆ ՃՅՈՒՂԻ ՏԱՐԱԾԱԿԱՆ ՍԽԵՄԱ «ԱՎԱՐՏ»

ՊԱՅՄԱՆԱԿԱՆ ՆՇԱՆԱԿՈՒՄՆԵՐ

Ջ 1 - ՍՆՈՂ ԽՈՂՈՎԱԿ

Ջ 2 - ՀԵՏԱԴԱՐՁ ԽՈՂՈՎԱԿ

- ՄԱԵՎՍԿՈՒ ՓԱԿԱՆ

- ՓԱԿԱՆՆԵՐ

7 - ՋԵՌՈՒՑՄԱՆ ՄԱՐՏԿՈՑՆԵՐ ՍԵԿՑԻԱՆԵՐԻ ՔԱՆԱԿՈՎ

(1) - ԿԱՆԳՆԱԿ

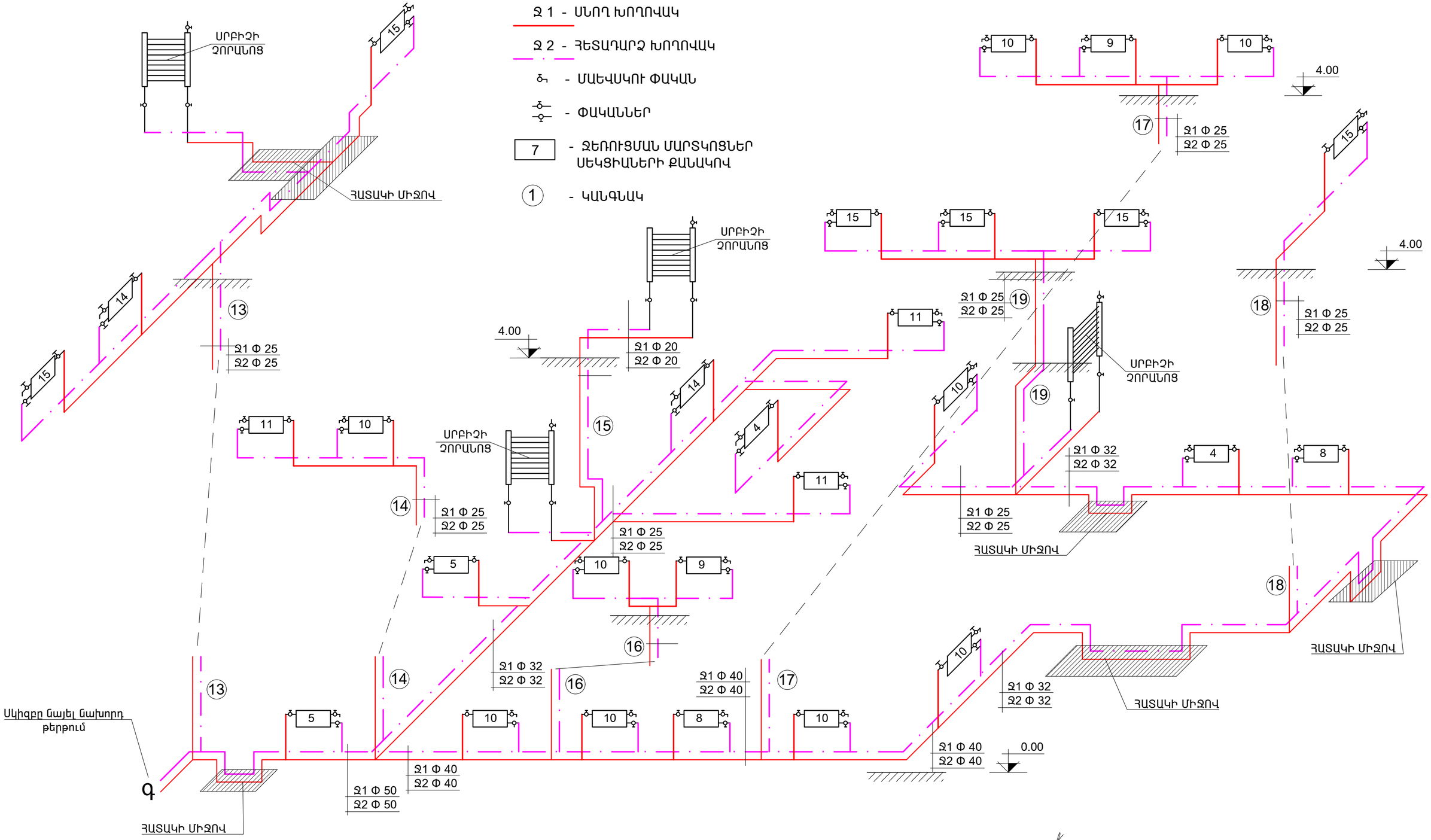

ՏՆՕՐԵՆ	Հ. ԴԱՎԹՅԱՆ		«ՎԱՆԱՁՈՐԻ ԲԺՇԿԱԿԱՆ ԿԵՆՏՐՈՆ» ՓԲԸ-Ի «ՆԱՐԵԿ» ՄԱՍՆԱՃՅՈՒՂԻ ԸՆԹԱՑԻԿ ՆՈՐՈԳՄԱՆ ՆԱԽԱԳԻԾ	ՊԱՏՎԵՐ
Ն. Գ. Ճ.	Ա. ՂՈՒԿԱՍՅԱՆ			
ԳԾԵՑ	Վ. ՀՈՎՍԵՓՅԱՆ		ՊԱՏՎԻՐԱՏՈՒ՝ «ՎԱՆԱՁՈՐԻ ԲԺՇԿԱԿԱՆ ԿԵՆՏՐՈՆ» ՓԲԸ	ԹԵՐԹ / ԹԵՐԹԵՐ
				Ջ - 7 / 10
			ՋԵՌՈՒՑՄԱՆ ԱՌԱՋԻՆ ՃՅՈՒՂԻ ՏԱՐԱԾԱԿԱՆ ՍԽԵՄԱ «ԱՎԱՐՏ»	ԷԼԵԿՇԻՆ

ՋԵՌՈՒՑՄԱՆ ԵՐԿՐՈՐԴ ՃՅՈՒՂԻ ՏԱՐԱԾԱԿԱՆ ՍԽԵՄԱ «ՍԿԻԶԲ»

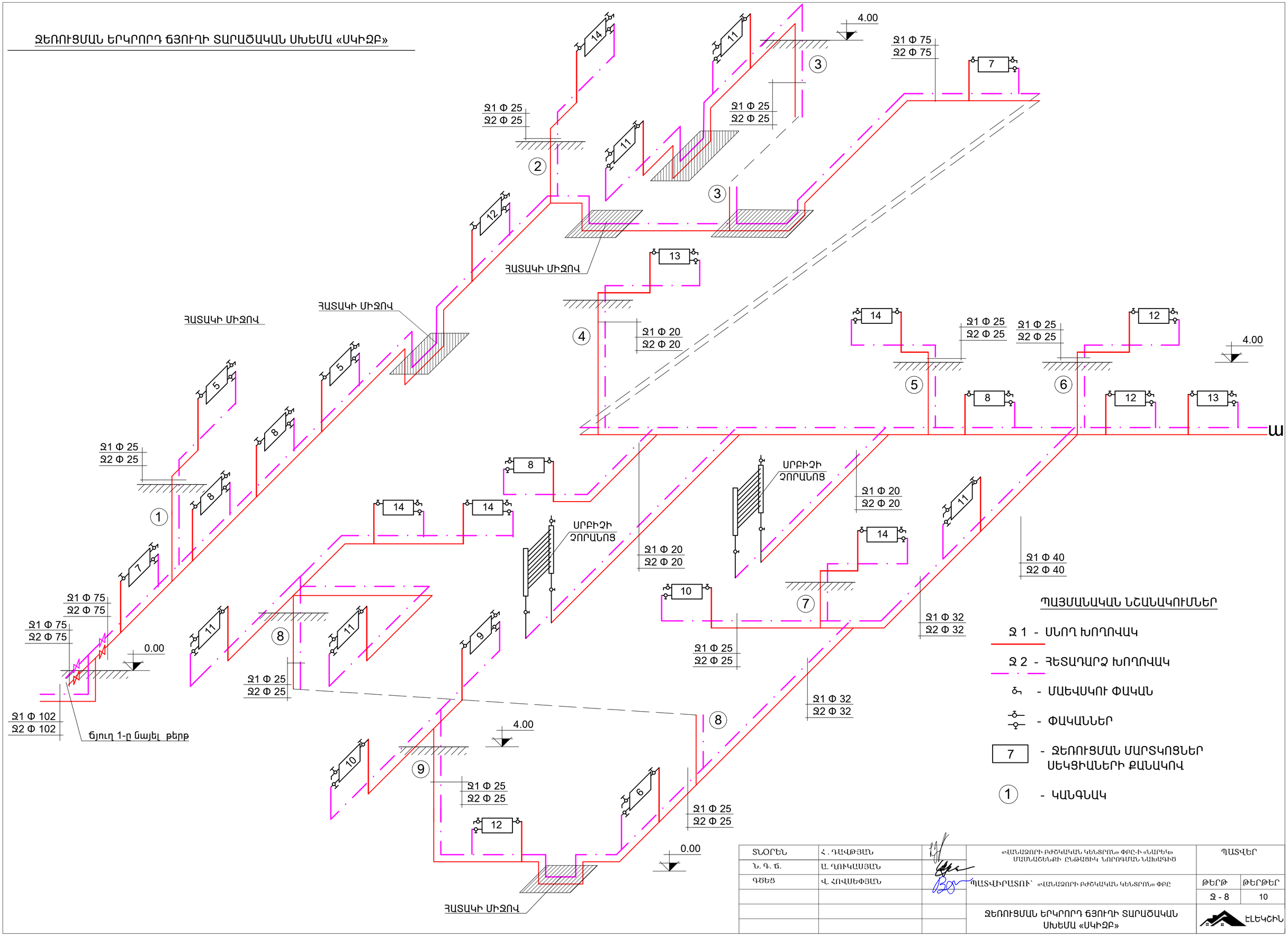

ՏՆՕՐԵՆ	Հ. ԴԱՎԹՅԱՆ		«ՎԱՆԱՁՈՐԻ ԲԺՇԿԱԿԱՆ ԿԵՆՏՐՈՆ» ՓԲԸ-Ի «ՆԱՐԵԿ» ՄԱՍՆԱՃԵՆՔԻ ԸՆԹԱՑԻԿ ՆՈՐՈԳՄԱՆ ՆԱԽԱԳԻԾ	ՊԱՏՎԵՐ	
Ն. Գ. ճ.	Ա. ՂՈՒԿԱՍՅԱՆ				
ԳՇԵՑ	Վ. ՀՈՎՍԵՓՅԱՆ		ՊԱՏՎԻՐԱՏՈՒ՝ «ՎԱՆԱՁՈՐԻ ԲԺՇԿԱԿԱՆ ԿԵՆՏՐՈՆ» ՓԲԸ	ԹԵՐԹ	ԹԵՐԹԵՐ
				Ջ - 8	10
			ՋԵՌՈՒՑՄԱՆ ԵՐԿՐՈՐԴ ՃՅՈՒՂԻ ՏԱՐԱԾԱԿԱՆ ՍԽԵՄԱ «ՍԿԻԶԲ»	ԷԼԵԿՇԻՆ	

ՋԵՌՈՒՑՄԱՆ ԵՐԿՐՈՐԴ ՃՅՈՒՂԻ ՏԱՐԱԾԱԿԱՆ ՍԽԵՄԱ «ՇԱՐՈՒՆԱԿՈՒԹՅՈՒՆ»

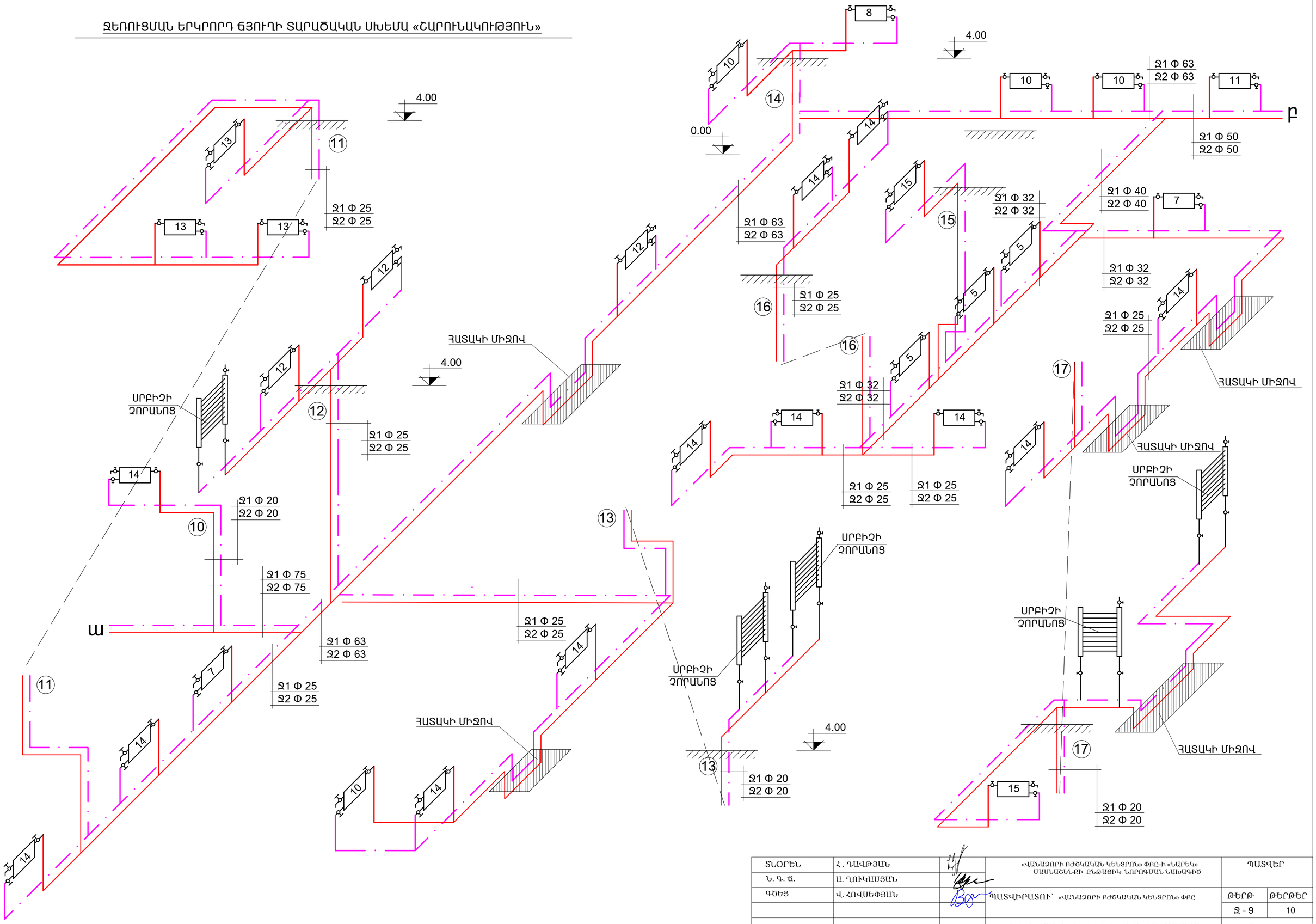

ՏՆՕՐԵՆ	Հ. ԴԱՎԹՅԱՆ		«ՎԱՆԱՁՈՐԻ ԲԺՇԿԱԿԱՆ ԿԵՆՏՐՈՆ» ՓԲԸ-Ի «ՆԱՐԵԿ» ՄԱՍՆԱՃԵՆՔԻ ԸՆԹԱՑԻԿ ՆՈՐՈԳՄԱՆ ՆԱԽԱԳԻԾ	ՊԱՏՎԵՐ
Ն. Գ. ճ.	Ա. ՂՈՒԿԱՍՅԱՆ			
ԳԾԵՑ	Վ. ՀՈՎՍԵՓՅԱՆ		ՊԱՏՎԻՐԱՏՈՒ՝ «ՎԱՆԱՁՈՐԻ ԲԺՇԿԱԿԱՆ ԿԵՆՏՐՈՆ» ՓԲԸ	ԹԵՐԹ: Ջ - 9 / ԹԵՐԹԵՐ: 10
			ՋԵՌՈՒՑՄԱՆ ԵՐԿՐՈՐԴ ՃՅՈՒՂԻ ՏԱՐԱԾԱԿԱՆ ՍԽԵՄԱ «ՇԱՐՈՒՆԱԿՈՒԹՅՈՒՆ»	ԷԼԵԿՇԻՆ

ՋԵՌՈՒՑՄԱՆ ԵՐԿՐՈՐԴ ՃՅՈՒՂԻ ՏԱՐԱԾԱԿԱՆ ՍԽԵՄԱ «ԱՎԱՐՏ»

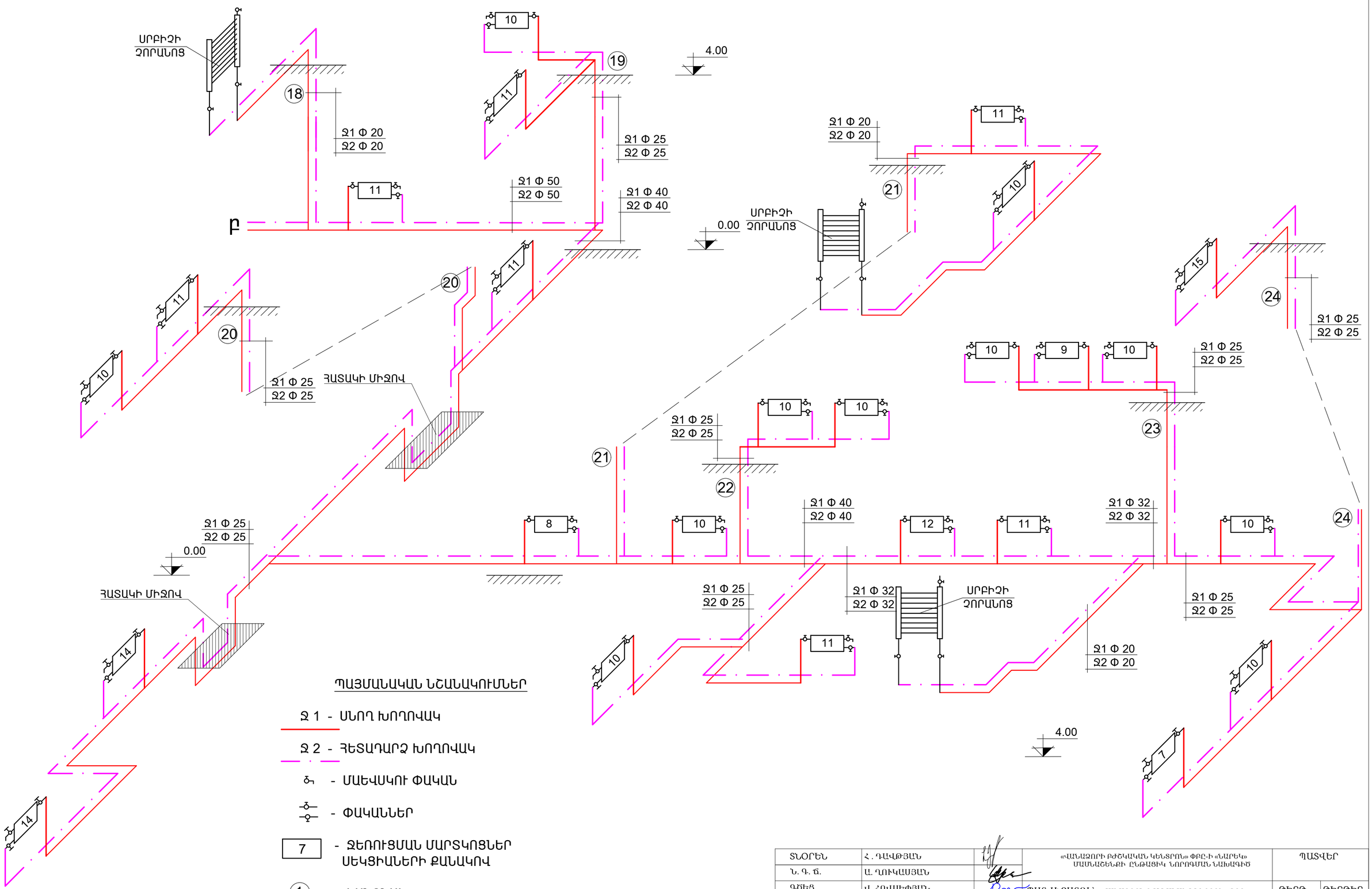

ՏՆՕՐԵՆ	Հ. ԴԱՎԹՅԱՆ		«ՎԱՆԱՁՈՐԻ ԲԺՇԿԱԿԱՆ ԿԵՆՏՐՈՆ» ՓԲԸ-Ի «ՆԱՐԵԿ» ՄԱՍՆԱՃՅՈՒՂԻ ԸՆԹԱՑԻԿ ՆՈՐՈԳՄԱՆ ՆԱԽԱԳԻԾ	ՊԱՏՎԵՐ
Ն. Գ. ճ.	Ա. ՂՈՒԿԱՍՅԱՆ			
ԳՇԵՑ	Վ. ՀՈՎՍԵՓՅԱՆ		ՊԱՏՎԻՐԱՏՈՒ՝ «ՎԱՆԱՁՈՐԻ ԲԺՇԿԱԿԱՆ ԿԵՆՏՐՈՆ» ՓԲԸ	ԹԵՐԹ: Ջ - 10 / ԹԵՐԹԵՐ: 10
			ՋԵՌՈՒՑՄԱՆ ԵՐԿՐՈՐԴ ՃՅՈՒՂԻ ՏԱՐԱԾԱԿԱՆ ՍԽԵՄԱ «ԱՎԱՐՏ»	ԷԼԵԿՇԻՆ

Նախագծային թերթերի անվանացուցակ

Հ/Հ	Անվանումը	Թերթ
1	Նախագծային թերթերի անվանացուցակ	1
2	Օդափոխություն՝մասնագիր արտածում Ա1,Ա2,Ա3,Ա4 և ներածում Ն2	2
3	Օդափոխություն՝մասնագիր ներածում,արտածում Ն3 Ն4 և ՍՀ1,ՍՀ2,ՍՀ3,ՍՀ4	3
4	Օդափոխություն՝մասնագիր տեխնիկական հարկ արտածում, ներածում և ՍՀ	4
5	Սենքերի անվանացանկ 2-րդ հարկ օդափոխության նորմեր՝ 1-34 սենքեր	5
6	Սենքերի անվանացանկ 2-րդ հարկ օդափոխության նորմեր՝ 34-70 սենքեր	6
7	Բացատրագիր Պայմանական նշաններ	7
8	2-րդ հարկի հատակագիծ օդափոխություն	8
9	Տեխնիկական հարկի հատակագիծ օդափոխություն	9
10	Օդափոխություն,տարածական ուրվագիծ՝ արտածում Ա1 և ՍՀ1	10
11	Օդափոխություն,տարածական ուրվագիծ՝ արտածում Ա2 և ներածում Ն2	11
12	Օդափոխություն,տարածական ուրվագիծ՝ արտածում Ա3 և ՍՀ2	12
13	Օդափոխություն,տարածական ուրվագիծ՝ ներածում Ն3,ՍՀ3 և ՍՀ4	13
14	Օդափոխություն,տարածական ուրվագիծ՝ արտածում Ա4 և ներածում Ն4	14

ՏՆՕՐԵՆ	Հ.ԴԱՎԹՅԱՆ		«ՎԱՆԱՁՈՐԻ ԲԺՇԿԱԿԱՆ ԿԵՆՏՐՈՆ» ՓԲԸ-Ի «ՆԱՐԵԿ» ՄԱՍՆԱՇԵՆՔԻ ԸՆԹԱՑԻԿ ՆՈՐՈԳՄԱՆ ՆԱԽԱԳԻԾ	ՊԱՏՎԵՐ	
Ն.Գ.Ճ	Ա.ՂՈՒԿԱՍՅԱՆ				
ԳՇԵՑ	Վ.ՀՈՎՍԵՓՅԱՆ		ՊԱՏՎԻՐԱՏՈՒ՝ «ՎԱՆԱՁՈՐԻ ԲԺՇԿԱԿԱՆ ԿԵՆՏՐՈՆ» ՓԲԸ	ԹԵՐԹ	ԹԵՐԹԵՐ
			ՕԴԱՓՈԽՈՒԹՅՈՒՆ	ՕԴ-1	14
			Նախագծային թերթերի անվանացուցակ	ԷԼԵԿԾԻՆ	

Օդափոխություն՝մասնագիր արտածում Ա1,Ա2,Ա3,Ա4 և ներածում Ն2

Օդափոխության աշխատանքների մասնագիր

Հ/Հ	Նշանակումը	Անվանումը	Չափող.	Քանակ	Ծանոթութ.
		Օդափոխության համակարգ՝ արտածում Ա1			
1		Օդատար ծածկի ցինկապատ թիթեղից կլոր կտրվածքով Ø160	գծ.մ /մ²	14,2/7,13	Δ=1,0մ.մ.
2		Օդատար ծածկի ցինկապատ թիթեղից կլոր կտրվածքով Ø200	գծ.մ /մ²	10,6/6,66	Δ=1,0մ.մ.
3		Օդատար ծածկի ցինկապատ թիթեղից կլոր կտրվածքով Ø250	գծ.մ /մ²	11,4/8,95	Δ=1,0մ.մ.
4		Օդի ծախսի կարգավորիչ փական Ø160	հատ	12	
5		Օդի ծախսի կարգավորիչ փական Ø200	հատ	1	
6		Օդի արտածման կարգավորող ցանցավանդակ Ø160	հատ	12	
7		Օդի արտածման կարգավորող ցանցավանդակ Ø200	հատ	1	
8		Խողովակների մեկուսացում՝ինքնաստանձվող փայլաթիթեղով C տիպի ՀՊԷ 2000 պենոֆոլի շերտով	մ²	22,74	Δ=20 մ.մ.
9		Պողպատե ժապավեն 40x3մմ	գծ.մ	100	օդատարի կախիչ
		Օդափոխության համակարգ՝ արտածում Ա2			
1		Օդատար ծածկի ցինկապատ թիթեղից կլոր կտրվածքով Ø160	գծ.մ /մ²	15,1/7,59	Δ=1,0մ.մ.
2		Օդատար ծածկի ցինկապատ թիթեղից կլոր կտրվածքով Ø200	գծ.մ /մ²	9,4/5,9	Δ=1,0մ.մ.
3		Օդատար ծածկի ցինկապատ թիթեղից կլոր կտրվածքով Ø250	գծ.մ /մ²	16,2/12,72	Δ=1,0մ.մ.
4		Օդատար ծածկի ցինկապատ թիթեղից կլոր կտրվածքով Ø315	գծ.մ /մ²	16,1/15,92	Δ=1,0մ.մ.
5		Օդի ծախսի կարգավորիչ փական Ø100	հատ	1	
6		Օդի ծախսի կարգավորիչ փական Ø160	հատ	10	
7		Օդի ծախսի կարգավորիչ փական Ø200	հատ	4	
8		Օդի ծախսի կարգավորիչ փական Ø250	հատ	2	
9		Օդի արտածման կարգավորող ցանցավանդակ Ø100	հատ	1	
10		Օդի արտածման կարգավորող ցանցավանդակ Ø160	հատ	10	
11		Օդի արտածման կարգավորող ցանցավանդակ Ø200	հատ	4	
12		Օդի արտածման կարգավորող ցանցավանդակ Ø250	հատ	2	
13		Խողովակների մեկուսացում՝ինքնաստանձվող փայլաթիթեղով C տիպի ՀՊԷ 2000 պենոֆոլի շերտով	մ²	42,13	Δ=20 մ.մ.
14		Պողպատե ժապավեն 40x3մմ	գծ.մ	120	օդատարի կախիչ

		Օդափոխության համակարգ՝ արտածում Ա3			
1		Օդատար ծածկի ցինկապատ թիթեղից կլոր կտրվածքով Ø160	գծ.մ /մ²	4,9/2,46	Δ=1,0մ.մ.
2		Օդատար ծածկի ցինկապատ թիթեղից կլոր կտրվածքով Ø250	գծ.մ /մ²	7,7/6,04	Δ=1,0մ.մ.
3		Օդատար ծածկի ցինկապատ թիթեղից կլոր կտրվածքով Ø315	գծ.մ /մ²	3,6/3,56	Δ=1,0մ.մ.
4		Օդի ծախսի կարգավորիչ փական Ø160	հատ	3	
5		Օդի ծախսի կարգավորիչ փական Ø250	հատ	1	
6		Օդի արտածման կարգավորող ցանցավանդակ Ø160	հատ	3	
7		Օդի արտածման կարգավորող ցանցավանդակ Ø250	հատ	1	
8		Խողովակների մեկուսացում՝ինքնաստանձվող փայլաթիթեղով C տիպի ՀՊԷ 2000 պենոֆոլի շերտով	մ²	12,06	Δ=20 մ.մ.
9		Պողպատե ժապավեն 40x3մմ	գծ.մ	60	օդատարի կախիչ
		Օդափոխության համակարգ՝ արտածում Ա4			
1		Օդատար ծածկի ցինկապատ թիթեղից կլոր կտրվածքով Ø160	գծ.մ /մ²	1/0,5	Δ=1,0մ.մ.
2		Օդատար ծածկի ցինկապատ թիթեղից կլոր կտրվածքով Ø200	գծ.մ /մ²	3,3/2,07	Δ=1,0մ.մ.
3		Օդատար ծածկի ցինկապատ թիթեղից կլոր կտրվածքով Ø250	գծ.մ /մ²	19,2/15,07	Δ=1,0մ.մ.
4		Օդատար ծածկի ցինկապատ թիթեղից կլոր կտրվածքով Ø315	գծ.մ /մ²	7,6/7,52	Δ=1,0մ.մ.
5		Օդի ծախսի կարգավորիչ փական Ø160	հատ	2	
6		Օդի ծախսի կարգավորիչ փական Ø250	հատ	6	
7		Օդի արտածման կարգավորող ցանցավանդակ Ø160	հատ	2	
8		Օդի արտածման կարգավորող ցանցավանդակ Ø250	հատ	6	
9		Խողովակների մեկուսացում՝ինքնաստանձվող փայլաթիթեղով C տիպի ՀՊԷ 2000 պենոֆոլի շերտով	գծ.մ /մ²	25,16	Δ=20 մ.մ.
10		Պողպատե ժապավեն 40x3մմ	գծ.մ	50	օդատարի կախիչ
		Օդափոխության համակարգ՝ ներածում Ն2			
1		Օդատար ծածկի ցինկապատ թիթեղից կլոր կտրվածքով Ø250	գծ.մ /մ²	37,1/29,12	Δ=1,0մ.մ.
2		Օդատար ծածկի ցինկապատ թիթեղից կլոր կտրվածքով Ø315	գծ.մ /մ²	3,5/3,46	Δ=1,0մ.մ.
3		Օդի ծախսի կարգավորիչ փական Ø250	հատ	4	
4		Օդի արտածման կարգավորող ցանցավանդակ Ø250	հատ	4	
5		Խողովակների մեկուսացում՝ինքնաստանձվող փայլաթիթեղով C տիպի ՀՊԷ 2000 պենոֆոլի շերտով	մ²	32,58	Δ=20 մ.մ.
6		Պողպատե ժապավեն 40x3մմ	գծ.մ	100	օդատարի կախիչ

ՏՆՕՐԵՆ	Հ.ԴԱՎԹՅԱՆ		«ՎԱՆԱՁՈՐԻ ԲԺՇԿԱԿԱՆ ԿԵՆՏՐՈՆ» ՓԲԸ-Ի «ՆԱՐԵԿ» ՄԱՍՆԱՇԵՆՔԻ ԸՆԹԱՑԻԿ ՆՈՐՈԳՄԱՆ ՆԱԽԱԳԻԾ	ՊԱՏՎԵՐ	
Ն.Գ.Ճ	Ա.ՂՈՒԿԱՍՅԱՆ				
ԳՓԵՑ	Վ.ՀՈՎՍԵՓՅԱՆ		ՊԱՏՎԻՐԱՏՈՒ՝ «ՎԱՆԱՁՈՐԻ ԲԺՇԿԱԿԱՆ ԿԵՆՏՐՈՆ» ՓԲԸ	ԹԵՐԹ	ԹԵՐԹԵՐ
			ՕԴԱՓՈԽՈՒԹՅՈՒՆ	ՕԴ-2	14
			Օդափոխություն՝մասնագիր արտածում Ա1,Ա2,Ա3,Ա4 և ներածում Ն2	ԷԼԵԿԾԻՆ	

Օդափոխություն՝մասնագիր ներածում,արտածում Ն3 Ն4 և ՍՀ1,ՍՀ2,ՍՀ3,ՍՀ4

	Օդափոխության համակարգ՝ ներածում Ն3				
1		Օդատար ծածկի ցինկապատ թիթեղից կլոր կտրվածքով Ø250	գծ.մ /մ²	44,3/34,78	Δ=1,0մ.մ.
2		Օդատար ծածկի ցինկապատ թիթեղից կլոր կտրվածքով Ø315	գծ.մ /մ²	3,5/3,46	Δ=1,0մ.մ.
3		Օդի ծախսի կարգավորիչ փական Ø250	հատ	4	
4		Օդի արտածման կարգավորող ցանցավանդակ Ø250	հատ	4	
5		Խողովակների մեկուսացում՝ինքնասոսնձվող փայլաթիթեղով C տիպի ՀՊԷ 2000 պենոֆոլի շերտով	մ²	38,24	Δ=20 մ.մ.
6		Պողպատե ժապավեն 40x3մմ	գծ.մ	120	օդատարի կախիչ

	Օդափոխության համակարգ՝ ներածում Ն4				
1		Օդատար ծածկի ցինկապատ թիթեղից կլոր կտրվածքով Ø250	գծ.մ /մ²	46,8/36,74	Δ=1,0մ.մ.
2		Օդատար ծածկի ցինկապատ թիթեղից կլոր կտրվածքով Ø315	գծ.մ /մ²	15,5/15,33	Δ=1,0մ.մ.
3		Օդի ծախսի կարգավորիչ փական Ø250	հատ	6	
4		Օդի արտածման կարգավորող ցանցավանդակ Ø250	հատ	6	
5		Խողովակների մեկուսացում՝ինքնասոսնձվող փայլաթիթեղով C տիպի ՀՊԷ 2000 պենոֆոլի շերտով	մ²	52,07	Δ=20 մ.մ.
6		Պողպատե ժապավեն 40x3մմ	գծ.մ	120	օդատարի կախիչ

Հ/Հ	Նշանակումը	Անվանումը	Չափող.	Քանակ	Ծանոթութ.
	Օդափոխության համակարգ՝ արտածում ՍՀ1				
1		Օդատար ծածկի ցինկապատ թիթեղից կլոր կտրվածքով Ø160	գծ.մ /մ²	26,3/13,21	Δ=1,0մ.մ.
2		Օդատար ծածկի ցինկապատ թիթեղից կլոր կտրվածքով Ø250	գծ.մ /մ²	4,3/3,38	Δ=1,0մ.մ.
3		Օդի ծախսի կարգավորիչ փական Ø160	հատ	4	
4		Օդի արտածման կարգավորող ցանցավանդակ Ø160	հատ	4	
5		Օդամղիչ Պատի, M 100/4", 18 ВТ, 190 խմ/ժ, 3 մմ ջրի սյուն	հատ	4	
6		Խողովակների մեկուսացում՝ինքնասոսնձվող փայլաթիթեղով C տիպի ՀՊԷ 2000 պենոֆոլի շերտով	մ²	16,59	Δ=20 մ.մ.
7		Պողպատե ժապավեն 40x3մմ	գծ.մ	120	օդատարի կախիչ

	Օդափոխության համակարգ՝ արտածում ՍՀ2				
1		Օդատար ծածկի ցինկապատ թիթեղից կլոր կտրվածքով Ø160	գծ.մ /մ²	27,6/13,87	Δ=1,0մ.մ.
2		Օդատար ծածկի ցինկապատ թիթեղից կլոր կտրվածքով Ø200	գծ.մ /մ²	12,3/7,72	Δ=1,0մ.մ.
3		Օդատար ծածկի ցինկապատ թիթեղից կլոր կտրվածքով Ø250	գծ.մ /մ²	11,9/9,34	Δ=1,0մ.մ.
4		Օդատար ծածկի ցինկապատ թիթեղից կլոր կտրվածքով Ø315	գծ.մ /մ²	4,3/4,25	Δ=1,0մ.մ.
5		Օդի ծախսի կարգավորիչ փական Ø160	հատ	9	
6		Օդի արտածման կարգավորող ցանցավանդակ Ø160	հատ	9	
7		Օդամղիչ Պատի, M 100/4", 18 ВТ, 190 խմ/ժ, 3 մմ ջրի սյուն	հատ	9	
8		Խողովակների մեկուսացում՝ինքնասոսնձվող փայլաթիթեղով C տիպի ՀՊԷ 2000 պենոֆոլի շերտով	մ²	35,18	Δ=20 մ.մ.
9		Պողպատե ժապավեն 40x3մմ	գծ.մ	150	օդատարի կախիչ

	Օդափոխության համակարգ՝ արտածում ՍՀ3				
1		Օդատար ծածկի ցինկապատ թիթեղից կլոր կտրվածքով Ø160	գծ.մ /մ²	11/5,53	Δ=1,0մ.մ.
2		Օդատար ծածկի ցինկապատ թիթեղից կլոր կտրվածքով Ø200	գծ.մ /մ²	2,8/1,76	Δ=1,0մ.մ.
3		Օդատար ծածկի ցինկապատ թիթեղից կլոր կտրվածքով Ø250	գծ.մ /մ²	3,5/2,75	Δ=1,0մ.մ.
4		Օդի ծախսի կարգավորիչ փական Ø160	հատ	4	
5		Օդի արտածման կարգավորող ցանցավանդակ Ø160	հատ	4	
6		Օդամղիչ Պատի, M 100/4", 18 ВТ, 190 խմ/ժ, 3 մմ ջրի սյուն	հատ	4	
7		Խողովակների մեկուսացում՝ինքնասոսնձվող փայլաթիթեղով C տիպի ՀՊԷ 2000 պենոֆոլի շերտով	մ²	10,04	Δ=20 մ.մ.
8		Պողպատե ժապավեն 40x3մմ	գծ.մ	100	օդատարի կախիչ

	Օդափոխության համակարգ՝ արտածում ՍՀ4				
1		Օդատար ծածկի ցինկապատ թիթեղից կլոր կտրվածքով Ø160	գծ.մ /մ²	17,4/8,74	Δ=1,0մ.մ.
2		Օդատար ծածկի ցինկապատ թիթեղից կլոր կտրվածքով Ø200	գծ.մ /մ²	11,5/7,22	Δ=1,0մ.մ.
3		Օդատար ծածկի ցինկապատ թիթեղից կլոր կտրվածքով Ø250	գծ.մ /մ²	8,7/6,83	Δ=1,0մ.մ.
4		Օդատար ծածկի ցինկապատ թիթեղից կլոր կտրվածքով Ø315	գծ.մ /մ²	3,2/3,17	Δ=1,0մ.մ.
5		Օդի ծախսի կարգավորիչ փական Ø160	հատ	5	
6		Օդի արտածման կարգավորող ցանցավանդակ Ø160	հատ	5	
7		Օդամղիչ Պատի, M 100/4", 18 ВТ, 190 խմ/ժ, 3 մմ ջրի սյուն	հատ	5	
8		Խողովակների մեկուսացում՝ինքնասոսնձվող փայլաթիթեղով C տիպի ՀՊԷ 2000 պենոֆոլի շերտով	մ²	25,51	Δ=20 մ.մ.
9		Պողպատե ժապավեն 40x3մմ	գծ.մ	120	օդատարի կախիչ

ՏՆՕՐԵՆ	Հ.ԴԱՎԹՅԱՆ		«ՎԱՆԱՁՈՐԻ ԲԺՇԿԱԿԱՆ ԿԵՆՏՐՈՆ» ՓԲԸ-Ի «ՆԱՐԵԿ» ՄԱՍՆԱՇԵՆՔԻ ԸՆԹԱՑԻԿ ՆՈՐՈԳՄԱՆ ՆԱԽԱԳԻԾ	ՊԱՏՎԵՐ	
Ն.Գ.Ճ	Ա.ՂՈՒԿԱՍՅԱՆ				
ԳՄԵՑ	Վ.ՀՈՎՍԵՓՅԱՆ		ՊԱՏՎԻՐԱՏՈՒ՝ «ՎԱՆԱՁՈՐԻ ԲԺՇԿԱԿԱՆ ԿԵՆՏՐՈՆ» ՓԲԸ	ԹԵՐԹ	ԹԵՐԹԵՐ
			ՕԴԱՓՈԽՈՒԹՅՈՒՆ	ՕԴ-3	14
			Օդափոխություն՝մասնագիր ներածում,արտածում Ն3 Ն4 և Հ1,ՍՀ2,ՍՀ3,ՍՀ4	ԷԼԵԿՇԻՆ	

Օդափոխություն՝մասնագիր տեխնիկական հարկ արտաածում, ներաածում և ՍՀ

	Օդափոխության համակարգ՝ տեխնիկական հարկ արտաածում				
1		Օդատար ծածկի ցինկապատ թիթեղից կլոր կտրվածքով Ø315	գծ.մ /մ²	27,3/27	Δ=1,0մ.մ.
2		Օդատար ծածկի ցինկապատ թիթեղից կլոր կտրվածքով Ø400	գծ.մ /մ²	2,2/2,76	Δ=1,0մ.մ.
3		Օդի ծախսի կարգավորիչ փական Ø315	հատ	5	
4		Օդի արտածման կարգավորող ցանցավանդակ Ø315	հատ	5	
5		Օդի ծախսի կարգավորիչ փական Ø400	հատ	1	
6		Օդի արտածման կարգավորող ցանցավանդակ Ø315	հատ	1	
7		Խողովակների մեկուսացում՝ինքնասոսնձվող փայլաթիթեղով C տիպի ՀՊԷՊ 2000 պենոֆոլի շերտով	մ²	29,76	Δ=20 մ.մ.
8		Պողպատե ժապավեն 40x3մմ	գծ.մ	60	օդատարի կախիչ

	Օդափոխության համակարգ՝ տեխնիկական հարկ ներաածում				
1		Օդատար ծածկի ցինկապատ թիթեղից կլոր կտրվածքով Ø315	գծ.մ /մ²	17/16,81	Δ=1,0մ.մ.
2		Օդատար ծածկի ցինկապատ թիթեղից կլոր կտրվածքով Ø355	գծ.մ /մ²	4,1/4,57	Δ=1,0մ.մ.
3		Օդատար ծածկի ցինկապատ թիթեղից կլոր կտրվածքով Ø400	գծ.մ /մ²	6,2/7,79	Δ=1,0մ.մ.
4		Օդի ծախսի կարգավորիչ փական Ø315	հատ	2	
5		Օդի ծախսի կարգավորիչ փական Ø355	հատ	1	
6		Օդի ծախսի կարգավորիչ փական Ø400	հատ	1	
7		Օդի արտածման կարգավորող ցանցավանդակ Ø315	հատ	2	
8		Օդի արտածման կարգավորող ցանցավանդակ Ø355	հատ	1	
9		Օդի ծախսի կարգավորիչ փական Ø400	հատ	1	
10		Խողովակների մեկուսացում՝ինքնասոսնձվող փայլաթիթեղով C տիպի ՀՊԷՊ 2000 պենոֆոլի շերտով	մ²	29,17	Δ=20 մ.մ.
11		Պողպատե ժապավեն 40x3մմ	գծ.մ	72	օդատարի կախիչ

	Օդափոխության համակարգ՝ տեխնիկական հարկ ՍՀ				
1		Օդատար ծածկի ցինկապատ թիթեղից կլոր կտրվածքով Ø250	գծ.մ /մ²	8,3/6,52	Δ=1,0մ.մ.
2		Օդատար ծածկի ցինկապատ թիթեղից կլոր կտրվածքով Ø315	գծ.մ /մ²	24,4/24,13	Δ=1,0մ.մ.
3		Օդի ծախսի կարգավորիչ փական Ø250	հատ	2	
4		Օդի ծախսի կարգավորիչ փական Ø315	հատ	3	
5		Օդի ծախսի կարգավորիչ փական Ø400	հատ	1	
6		Օդի արտածման կարգավորող ցանցավանդակ Ø250	հատ	2	
7		Օդի արտածման կարգավորող ցանցավանդակ Ø315	հատ	3	
8		Օդի ծախսի կարգավորիչ փական Ø400	հատ	1	
9		Խողովակների մեկուսացում՝ինքնասոսնձվող փայլաթիթեղով C տիպի ՀՊԷՊ 2000 պենոֆոլի շերտով	մ²	30,65	Δ=20 մ.մ.
10		Պողպատե ժապավեն 40x3մմ	գծ.մ	56	օդատարի կախիչ
11		Պոլիպրոպիլենային խողովակ d63x7	գծ.մ	100	
12		Պոլիպրոպիլենային d63x7 խողովակների մեկուսացում՝ինքնասոսնձվող փայլաթիթեղով C տիպի ՀՊԷՊ 2000 պենոֆոլի շերտով	մ²	19,78	
13		Պոլիպրոպիլենային խողովակի փական d70	հատ	2	

Օդափոխության ապահավաքակցման աշխատանքների մասնագիր					
Հ/Հ	Նշանակումը	Անվանումը	Չափող.	Քանակ	Ծանոթութ.
		Օդափոխության համակարգ՝ արտաածում Ա1			
1		Օդատար ծածկի ցինկապատ թիթեղից կլոր կտրվածքով Ø160	գծ.մ	100	Δ=1,0մ.մ.
2		Օդատար ծածկի ցինկապատ թիթեղից կլոր կտրվածքով Ø200	գծ.մ	49,9	Δ=1,0մ.մ.
3		Օդատար ծածկի ցինկապատ թիթեղից կլոր կտրվածքով Ø250	գծ.մ	210,7	Δ=1,0մ.մ.
4		Օդատար ծածկի ցինկապատ թիթեղից կլոր կտրվածքով Ø315	գծ.մ	109	
5		Օդատար ծածկի ցինկապատ թիթեղից կլոր կտրվածքով Ø355	գծ.մ	4,1	
6		Օդատար ծածկի ցինկապատ թիթեղից կլոր կտրվածքով Ø400	գծ.մ	6,2	
7		Օդի արտածման կարգավորող ցանցավանդակ Ø160	հատ	47	
8		Օդի արտածման կարգավորող ցանցավանդակ Ø200	հատ	5	
9		Օդի արտածման կարգավորող ցանցավանդակ Ø250	հատ	23	

ՏՆՕՐԵՆ	Հ.ԴԱՎԹՅԱՆ		«ՎԱՆԱՁՈՐԻ ԲԺՇԿԱԿԱՆ ԿԵՆՏՐՈՆ» ՓԲԸ-Ի «ՆԱՐԵԿ» ՄԱՍՆԱՇԵՆՔԻ ԸՆԹԱՑԻԿ ՆՈՐՈԳՄԱՆ ՆԱԽԱԳԻԾ	ՊԱՏՎԵՐ	
Ն.Գ.Ճ	Ա.ՂՈՒԿԱՍՅԱՆ				
ԳՇԵՑ	Վ.ՀՈՎՍԵՓՅԱՆ		ՊԱՏՎԻՐԱՏՈՒ՝ «ՎԱՆԱՁՈՐԻ ԲԺՇԿԱԿԱՆ ԿԵՆՏՐՈՆ» ՓԲԸ	ԹԵՐԹ	ԹԵՐԹԵՐ
			ՕԴԱՓՈԽՈՒԹՅՈՒՆ	ՕԴ-4	14
			Օդափոխություն՝մասնագիր տեխնիկական հարկ արտաածում, ներաածում և ՍՀ	ԷԼԵԿԾԻՆ	

N/N	Անվանումը	Մակերես մ²	Բարձր մ	ծավալ մ³	nՆերածում	nատրտածում	Օդափոխ ծավալ արտածում մ³/ժամ	Օդափոխ ծավալ ներածում մ³/ժամ	մահճակալ
1	Աստիճանավանդակ	19,03	3,44	65,4632	0	0	0	0,0	0
2	ՎերեԼակ	7,71	3,44	26,5		1	26,5	0,0	0
Ընդհանուր մաս									
3	Խոհանոց	16,06	3,44	55,2	0,0	1	55,2	0,0	0
4	Սանհանգույց տղամարդկանց	5,83	3,44	20,1	0,0	70	70	0,0	0
5	Սանհանգույց կանանց	5,83	3,44	20,1	0,0	70	70	0,0	0
6	Բուժանձնակազմի սենյակ	6,26	3,44	21,5	0,0	1	21,5	0,0	0
7	Ճաշարան	22,32	3,44	76,8	0,0	1	76,8	0,0	0
8	Միջանցք	25,39	3,44	87,3	0,0	2	174,7	0,0	0
Վիրաբուժական բաժանմունք									
9	Ավագ բուժքույր	13,64	3,44	46,9	2,0	3	140,8	93,8	0
10	Դեղորայքի պահեստ	3,06	3,44	10,5	2,0	3	31,6	21,1	0
11	Տեխնիկական սենք	1,51	3,44	5,2	0,0	1	5,2	0,0	0
12	Բժիշկների սենյակ	13,91	3,44	47,9	0,0	1	47,9	0,0	0
13	Բաժանմունքի վարիչ	12,46	3,44	42,9	0,0	1	42,9	0,0	0
14	Բուժանձնակազմի սենյակ	13,85	3,44	47,6	0,0	1	47,6	0,0	0
15	Սանհանգույց բուժանձնակազմի	3,48	3,44	12,0	0,0	70	70,0	0,0	0
16	Կեղտոտ պարագաներ	3,48	3,44	12,0	0,0	1	12,0	0,0	0
17	Թափոններ	3,34	3,44	11,5	0,0	3	34,5	0,0	0
18	Մաքուր պարագաներ	3,41	3,44	11,7	0,0	1	11,7	0,0	0
19	Հիվանդասենյակ	27,4	3,44	94,3	80,0	80,0	240,0	240,0	3
20	Սանհանգույց	4,55	3,44	15,7	0,0	70	70,0	0,0	0
21	Հիվանդասենյակ	20,25	3,44	69,7	80,0	80,0	160,0	160,0	2
22	Սանհանգույց	4,13	3,44	14,2	0,0	70	70,0	0,0	0
23	Միջանցք	26,99	3,44	92,8	0,0	2	185,7	0,0	0
24	Միջանցք	80,27	3,44	276,1	0,0	2	552,3	0,0	0
25	Սանհանգույց տղամարդկանց	3,24	3,44	11,1	0,0	70	70,0	0,0	0
26	Վիրակապարան	12,07	3,44	41,5	0,0	1,0	41,5	0,0	0
27	Վիրակապարան	15,05	3,44	51,8	0,0	1,0	51,8	0,0	0
28	Սանհանգույց կանանց	3,11	3,44	10,7	0,0	70	70,0	0,0	0
Թերապյտիկ բաժանմունք									
29	Միջամտությունների սենյակ	12,49	3,44	43,0	0,0	2	85,9	0,0	0
30	Սանհանգույց կանանց	3,11	3,44	10,7	0,0	70	70	0,0	0
31	Սանհանգույց տղամարդկանց	3,31	3,44	11,4	0,0	70	70	0,0	0
32	Ավագ բուժքույր	13,66	3,44	47,0	2,0	3	141,0	94,0	0
33	Դեղորայքի պահեստ	3,08	3,44	10,6	2,0	3	31,8	21,2	0
34	Տեխնիկական սենք	1,46	3,44	5,0	0,0	1	5,0	0,0	0

Սենքերի անվանացանկ 2-րդ հարկ օդափոխության նորմեր՝ 1-34 սենքեր

ՏՆՕՐԵՆ	Հ.ԴԱՎԹՅԱՆ		«ՎԱՆԱՁՈՐԻ ԲԺՇԿԱԿԱՆ ԿԵՆՏՐՈՆ» ՓԲԸ-Ի «ՆԱՐԵԿ» ՄԱՍՆԱՇԵՆՔԻ ԸՆԹԱՑԻԿ ՆՈՐՈԳՄԱՆ ՆԱԽԱԳԻԾ	ՊԱՏՎԵՐ	
Ն.Գ.Ճ	Ա.ՂՈՒԿԱՍՅԱՆ				
ԳԾԵՑ	Վ.ՀՈՎՍԵՓՅԱՆ		ՊԱՏՎԻՐԱՏՈՒ՝ «ՎԱՆԱՁՈՐԻ ԲԺՇԿԱԿԱՆ ԿԵՆՏՐՈՆ» ՓԲԸ	ԹԵՐԹ	ԹԵՐԹԵՐ
			ՕԴԱՓՈԽՈՒԹՅՈՒՆ	ՕԴ-5	14
			Սենքերի անվանացանկ 2-րդ հարկ օդափոխության նորմեր՝ 1-34 սենքեր	ԷԼԵԿՇԻՆ	

Սենքերի անվանացանկ 2-րդ հարկ օդափոխության նորմեր՝ 34-70 սենքեր

35	Բժիշկների սենյակ	13,76	3,44	47,3	0,0	1	47,3	0,0	0
36	Բաժանմունքի վարիչ	12,47	3,44	42,9	0,0	1	42,9	0,0	0
37	Բուժանձնակազմի սենյակ	13,7	3,44	47,1	0,0	1	47,1	0,0	0
38	Սանհանգույց բուժանձնակազմի	3,48	3,44	12,0	0,0	70	70	0,0	0
39	Կեղտոտ պարագաներ	3,48	3,44	12,0	0,0	1	11,97	0,0	0
40	Թափոններ	3,42	3,44	11,8	0,0	3	35,3	0,0	0
41	Մաքուր պարագաներ	3,36	3,44	11,6	0,0	1	11,6	0,0	0
42	Հիվանդասենյակ	27,68	3,44	95,2	80,0	80,0	240	240,0	3
43	Սանհանգույց	4,55	3,44	15,7	0,0	70	70	0,0	0
44	Հիվանդասենյակ	21,01	3,44	72,3	80,0	80,0	160	160,0	2
45	Սանհանգույց	4,55	3,44	15,7	0,0	70	70	0,0	0
46	Միջանցք	23,64	3,44	81,3	0,0	2	162,6	0,0	0
47	Միջանցք	89,32	3,44	307,3	0,0	2	614,5	0,0	0
48	Հիվանդասենյակ	20,99	3,44	72,2	80,0	80,0	160	160,0	2
49	Սանհանգույց	4,55	3,44	15,7	0,0	70	70	0,0	0
50	Հիվանդասենյակ	33,56	3,44	115,4	80,0	80,0	320	320,0	4
51	Սանհանգույց	4,55	3,44	15,7	0,0	70	70	0,0	0
52	Հիվանդասենյակ	24,55	3,44	84,5	80,0	80,0	240	240,0	3
53	Սանհանգույց	4,55	3,44	15,7	0,0	70	70	0,0	0
54	Հիվանդասենյակ	22,29	3,44	76,7	80,0	80,0	160	160,0	2
55	Սանհանգույց	4,55	3,44	15,7	0,0	70	70	0,0	0
56	Հիվանդասենյակ	33,72	3,44	116,0	80,0	80,0	320	320,0	4
57	Սանհանգույց	4,48	3,44	15,4	0,0	70	70	0,0	0
58	Միջանցք	158	3,44	543,5	0,0	2	1087	0,0	0
59	Հիվանդասենյակ	33,68	3,44	115,9	80,0	80,0	320	320,0	4
60	Սանհանգույց	4,54	3,44	15,6	0,0	70	70	0,0	0
61	Հիվանդասենյակ	22,42	3,44	77,1	80,0	80,0	160	160,0	2
62	Սանհանգույց	4,55	3,44	15,7	0,0	70	70	0,0	0
63	Հիվանդասենյակ	24,68	3,44	84,9	80,0	80,0	240	240,0	3
64	Սանհանգույց	4,55	3,44	15,7	0,0	70	70	0,0	0
65	Հիվանդասենյակ	25,62	3,44	88,1	80,0	80,0	240	240,0	3
66	Սանհանգույց	4,55	3,44	15,7	0,0	70	70	0,0	0
67	Հիվանդասենյակ	23,49	3,44	80,8	80,0	80,0	160	160,0	2
68	Սանհանգույց	4,55	3,44	15,7	0,0	70	70	0,0	0
69	Կենտրոնական աստիճաններ	33,82	3,44	116,3	0,0	2	232,7	0,0	0
70	Հորան կոմունիկացիաների	6,68	3,44	23,0	0,0	1	23,0	0,0	0

Բացատրագիր

«Վանաձորի Բժշկական Կենտրոն» ՓԲԸ-Ի «Նարեկ»մասնաշենքի երկրորդ հարկի ընթացիկ նորոգման նախագիծը իրականացվել է
-նախագծային առաջադրանքի,
-տեխնիկական պայմանների,
-ՀՀ օրենսդրությամբ սահմանված ստանդարտների,նախագծային նորմերի և կանոնների համաձայն:
Պատվիրատու՝«Վանաձորի Բժշկական Կենտրոն» ՓԲԸ:
Արտաքին օդի ձմեռային հաշվարկային ջերմաստիճանը -16°C է:
ամառային հաշվարկային ջերմաստիճանը +36°C է:
Սենքերի օդափոխությունը հաշվարկված է ըստ գոյություն ունեցող ստանդարտների և նորմերի՝ինչը աղյուսակի տեսքով բերված է համապատասխան թերթերում:
Օդափոխությունը կատարվում է 1 մմ հաստության ցինկապատ թիթեղներով,վերջիններս մեկուսացվում են ինքնասոսնձվող պենոֆոլի շերտով:
Բոլոր օդատարերը անցնում են կախովի առաստաղի տակով:
Օդի հոսքը կարգավորվում է կարգարիչ փականներով:
Օդի մատուցումը է արտածումը կատարվում է ներածման և արտածման կարգավորվող ճաղավանդակների օգնությամբ:
Օդի մատուցումը և արտածումը կատարվում է գոյություն ունեցող կենտրոնական օդորակիչի միջոցով:Որտեղ և կատարվում է սառը օդի ռեկուպերացիյա օդի տաքացում:
Ջերմամատակարարումը կատարվում է գոյություն ունեցող սեփական կաթսայատնից պոլիպրոպիլենային խողովակների միջոցով:
Սան հանգույցների օդափոխությունը կատարվում է Ø160 մմ կլոր կտրվածքով, ծածկի ցինկապատ թիթեղից հավաքակցված օդատարերի միջոցով արհեստական դրդմամբ:
Օդատարերի ուղղահայաց մասերը ամրացվում են 4մ. միջակայքով,հորիզոնական մասերը՝5,5մ:

Օգտագործված շինարարական նորմավորման գրականություն՝
ՀՀՇՆ IV-12.02.01-04 Ջեռուցում,օդափոխում եվ օդի լավորակում
ՀՀՇՆ II-7.01.96 Շինարարական կլիմայաբանություն
ՀՀՇՆ 31-03-2018 Հասարակական շենքեր եվ շինություններ

Պայմանական նշաններ

	Ն1-Օդի ներածման համակարգ,
	ՍՀ1-Օդի արտածման համակարգ սանհանգույցներից,
	Ա1-Օդի արտածման համակարգ,
	1-Օդատար 1մմ.հաստության ցինկապատ թիթեղից,
	2-Ծախսի կարգավորիչ փական,
	3-Օդի բաշխիչ
T1	Ջեռուցման մատակարարող գիծ
T2	Ջեռուցման հետադարձ գիծ
Ø20x2,5	Խողովակի տրամագիծը

ՏՆՕՐԵՆ	Հ.ԴԱՎԹՅԱՆ		«ՎԱՆԱՁՈՐԻ ԲԺՇԿԱԿԱՆ ԿԵՆՏՐՈՆ» ՓԲԸ-Ի «ՆԱՐԵԿ» ՄԱՍՆԱՇԵՆՔԻ ԸՆԹԱՑԻԿ ՆՈՐՈԳՄԱՆ ՆԱԽԱԳԻԾ	ՊԱՏՎԵՐ	
Ն.Գ.Ճ	Ա.ՂՈՒԿԱՍՅԱՆ				
ԳՇԵՑ	Վ.ՀՈՎՍԵՓՅԱՆ		ՊԱՏՎԻՐԱՏՈՒ՝ «ՎԱՆԱՁՈՐԻ ԲԺՇԿԱԿԱՆ ԿԵՆՏՐՈՆ» ՓԲԸ	ԹԵՐԹ	ԹԵՐԹԵՐ
			ՕԴԱՓՈԽՈՒԹՅՈՒՆ	ՕԴ-7	14
			Բացատրագիր Պայմանական նշաններ	ԷԼԵԿՇԻՆ	

2-րդ հարկի հատակագիծ օդափոխություն

ՏՆՕՐԵՆ	Հ.ՂԱԼՓՅԱՆ		«ՎԱՆԱՁՈՐԻ ԲԺՇԿԱԿԱՆ ԿԵՆՏՐՈՆ» ՓԲԸ-Ի «ԼԱՐԵԿ» ՍԱՆԱՏԵՆԻՔԻ ԸՆԹԱՑԻԿ ԼՈՐՈԳԱՆԻ ՆԱԽԱԳԻԾ	ՊԱՏՎԵՐ	
Ն.Գ.Ճ	Ա.ՂՈՒԿԱՍՅԱՆ				
ԳԵԵՑ	Վ.ԼՈՒԿԱՍԵՓՅԱՆ		ՊԱՏՎԻՐԱՏՈՒ՝ «ՎԱՆԱՁՈՐԻ ԲԺՇԿԱԿԱՆ ԿԵՆՏՐՈՆ» ՓԲԸ	ԹԵՐԹ	ԹԵՐԹԵՐ
			ՕԴԱՓՈԽՈՒԹՅՈՒՆ	ՕԴ-8	14
			2-րդ հարկի հատակագիծ օդափոխություն	ԷԼԵԿՇԻՆ	

Տեխնիկական հարկի հատակագիծ
օդափոխություն

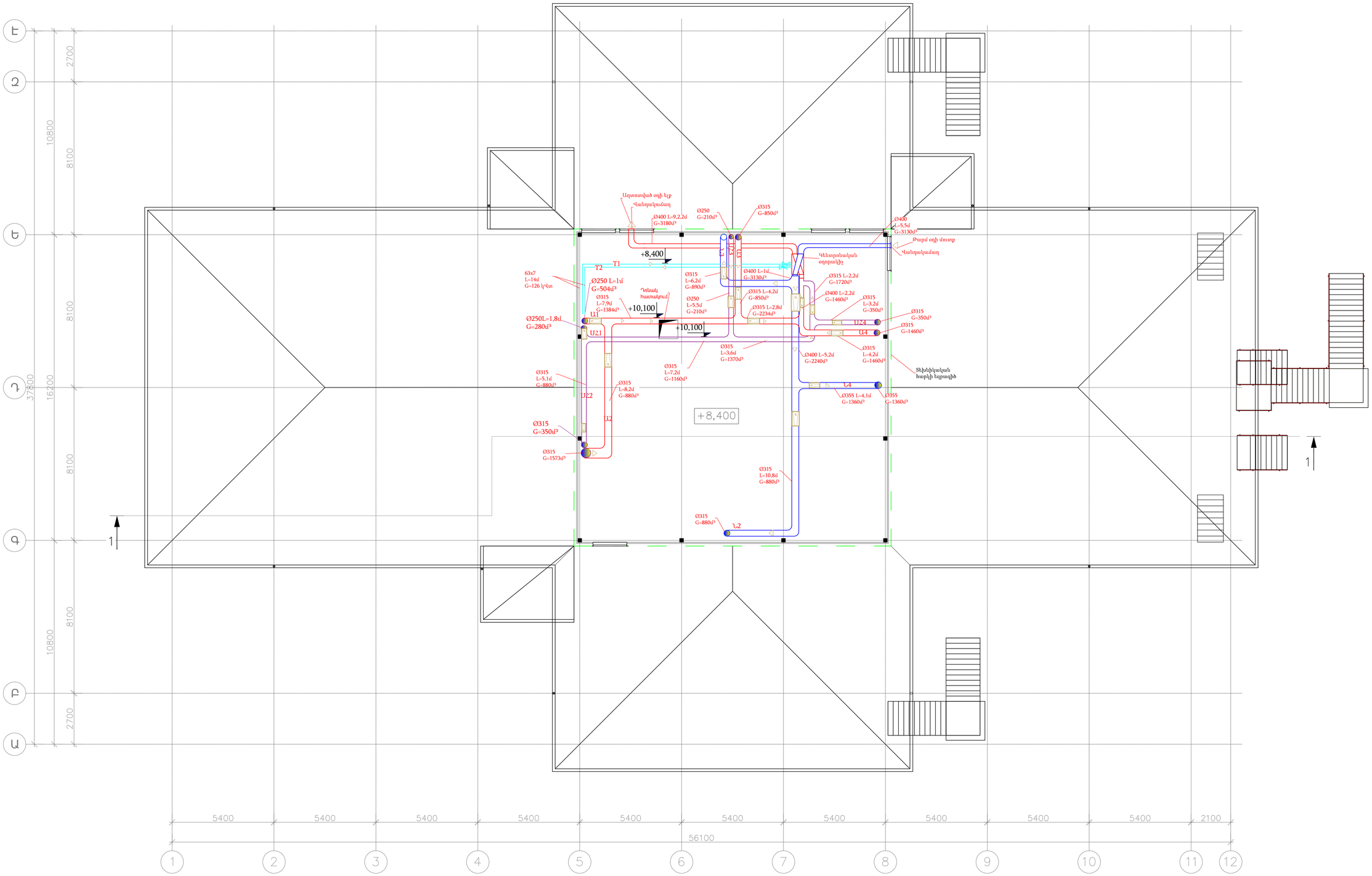

ՏՆՕՐԵՆ	Հ.ԴԱՎԹՅԱՆ		«ՎԱՆԱՁՈՐԻ ԲԺՇԿԱԿԱՆ ԿԵՆՏՐՈՆ» ՓԲԸ-Ի «ԼԱՐԵԿ» ՄԱՍՆԱՃԵՆԹԻ ԸՆԹԱՑԻԿ ԿՈՐՈՊԱՆ ՆԱԽԱԳԻԾ	ՊԱՏՎԵՐ	
Ն.Գ.Հ	Ա.ՂՈՒԿԱՍՅԱՆ				
ԳԵԵՑ	Վ.ՀՈՎՍԵՓՅԱՆ		ՊԱՏՎԻՐԱՏՈՒ՝ «ՎԱՆԱՁՈՐԻ ԲԺՇԿԱԿԱՆ ԿԵՆՏՐՈՆ» ՓԲԸ	ԹԵՐԹ	ԹԵՐԹԵՐ
			ՕԴԱՓՈԽՈՒԹՅՈՒՆ	ՕԴ-9	14
			Տեխնիկական հարկի հատակագիծ օդափոխություն	ԷԼԵԿՇԻՆ	

Օդափոխություն,տարածական ուրվագիծ՝ արտածում Ա1 և ՍՀ1

Օդափոխություն,տարածական ուրվագիծ՝ արտածում Ա1

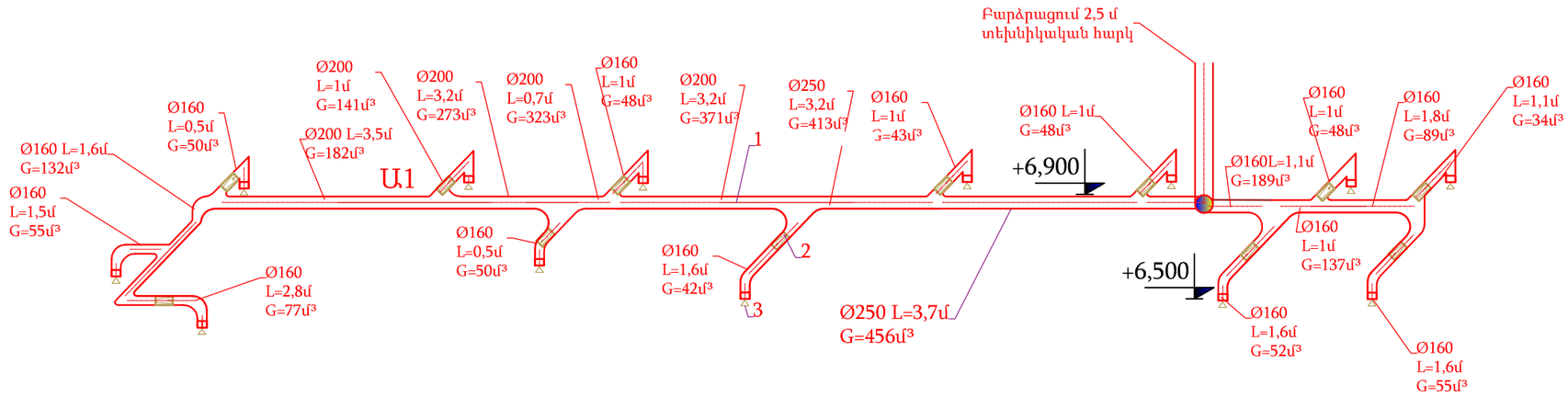

Օդափոխություն,տարածական ուրվագիծ՝ ՍՀ1

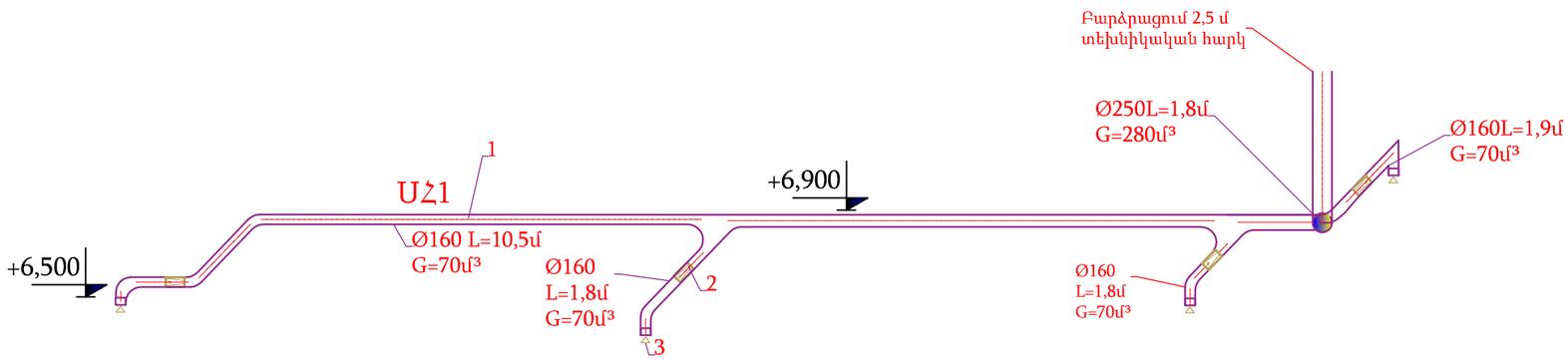

Պայմանական նշաններ
Ն1-Օդի ներածման համակարգ,
ՍՀ1-Օդի արտածման համակարգ
սանհանգույցներից,
Ա1-Օդի արտածման համակարգ,
1-Օդատար 1մմ.հաստության ցինկապատ թիթեղից,
2-Ծախսի կարգավորիչփական,
3-Օդի բաշխիչ

ՏՆՕՐԵՆ	Հ.ԴԱՎԹՅԱՆ		«ՎԱՆԱՁՈՐԻ ԲԺՇԿԱԿԱՆ ԿԵՆՏՐՈՆ» ՓԲԸ-Ի «ՆԱՐԵԿ» ՄԱՍՆԱՇԵՆՔԻ ԸՆԹԱՑԻԿ ՆՈՐՈԳՄԱՆ ՆԱԽԱԳԻԾ	ՊԱՏՎԵՐ	
Ն.Գ.Ճ	Ա.ՂՈՒԿԱՍՅԱՆ				
ԳԾԵՑ	Վ.ՀՈՎՍԵՓՅԱՆ		ՊԱՏՎԻՐԱՏՈՒ՝ «ՎԱՆԱՁՈՐԻ ԲԺՇԿԱԿԱՆ ԿԵՆՏՐՈՆ» ՓԲԸ	ԹԵՐԹ	ԹԵՐԹԵՐ
			ՕԴԱՓՈԽՈՒԹՅՈՒՆ	ՕԴ-10	14
			Օդափոխություն,տարածական ուրվագիծ՝ արտածում Ա1 և ՍՀ1	ԷԼԵԿԾԻՆ	

Օդափոխություն,տարածական ուրվագիծ՝ արտածում Ա2 և ներածում Ն2

Օդափոխություն,տարածական ուրվագիծ՝ արտածում Ա2

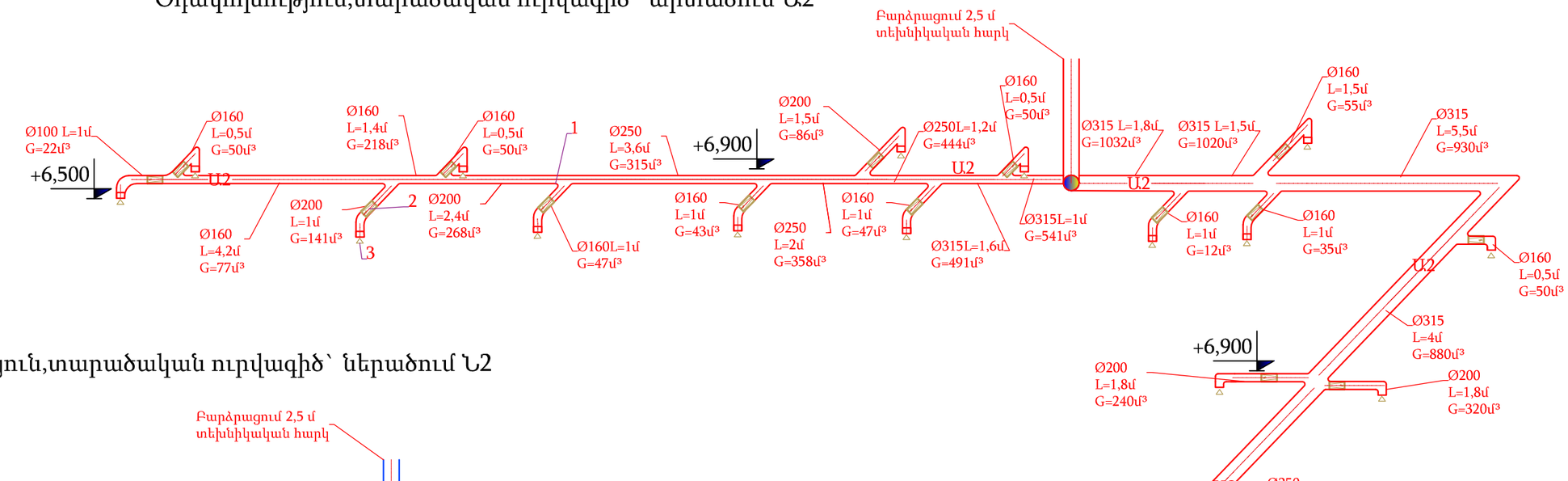

Օդափոխություն,տարածական ուրվագիծ՝ ներածում Ն2

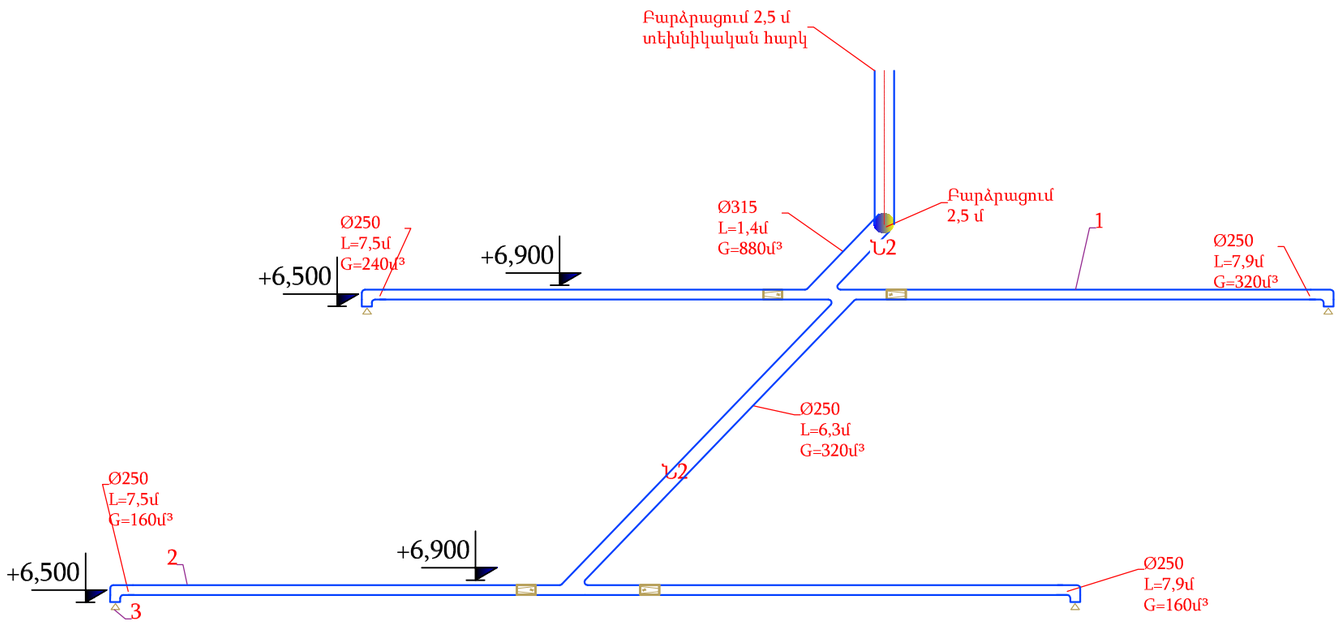

Պայմանական նշաններ
Ա2-Օդի արտածման համակարգ,
Ն2-Օդի ներածման համակարգ,
1-Օդատար 1մմ.հաստության ցինկապատ թիթեղից,
2-Ծախսի կարգավորիչ /փական,
3-Օդի բաշխիչ
4-Վանդակաճաղ

ՏՆՕՐԵՆ	Հ.ԴԱՎԹՅԱՆ		«ՎԱՆԱՁՈՐԻ ԲԺՇԿԱԿԱՆ ԿԵՆՏՐՈՆ» ՓԲԸ-Ի «ՆԱՐԵԿ» ՄԱՍՆԱՇԵՆՔԻ ԸՆԹԱՑԻԿ ՆՈՐՈԳՄԱՆ ՆԱԽԱԳԻԾ	ՊԱՏՎԵՐ	
Ն.Գ.Ճ	Ա.ՂՈՒԿԱՍՅԱՆ				
ԳԾԵՑ	Վ.ՀՈՎՍԵՓՅԱՆ		ՊԱՏՎԻՐԱՏՈՒ՝ «ՎԱՆԱՁՈՐԻ ԲԺՇԿԱԿԱՆ ԿԵՆՏՐՈՆ» ՓԲԸ	ԹԵՐԹ	ԹԵՐԹԵՐ
			ՕԴԱՓՈԽՈՒԹՅՈՒՆ	ՕԴ-11	14
			Օդափոխություն,տարածական ուրվագիծ՝ արտածում Ա2 և ներածում Ն2	ԷԼԵԿՇԻՆ	

Օդափոխություն,տարածական ուրվագիծ՝ արտածում Ա3 և ԱՀ2

Օդափոխություն,տարածական ուրվագիծ՝ ԱՀ2

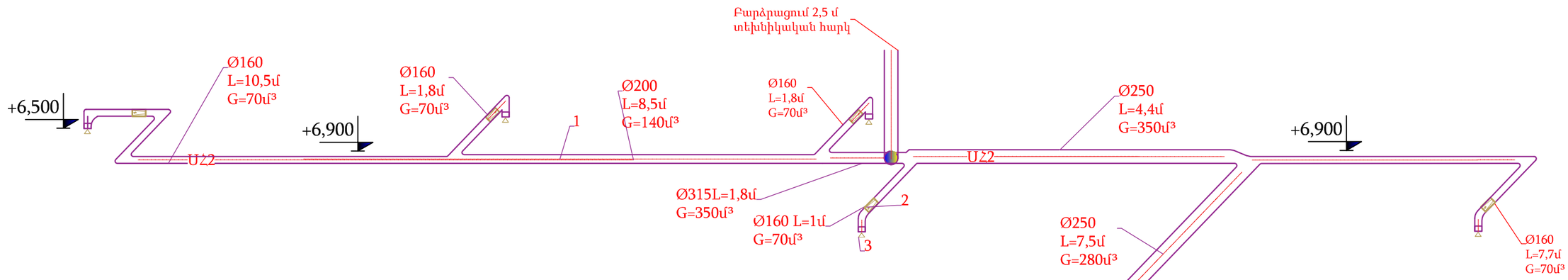

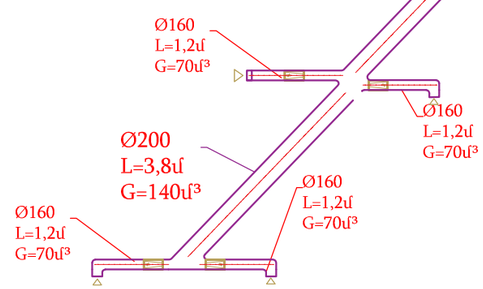

Օդափոխություն,տարածական ուրվագիծ՝ արտածում Ա3

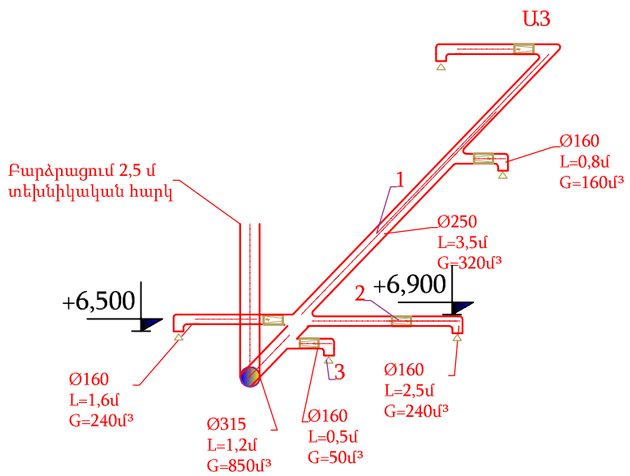

Պայմանական նշաններ
ԱՀ2-Օդի արտածման համակարգ
սանհանգույցներից,
Ա3-Օդի արտածման համակարգ,
1-Օդատար 1մմ.հաստության ցինկապատ թիթեղից,
2-Ծախսի կարգավորիչփական,
3-Օդի բաշխիչ

ՏՆՕՐԵՆ	Հ.ԴԱՎԹՅԱՆ		«ՎԱՆԱՁՈՐԻ ԲԺՇԿԱԿԱՆ ԿԵՆՏՐՈՆ» ՓԲԸ-Ի «ՆԱՐԵԿ» ՄԱՍՆԱՇԵՆՔԻ ԸՆԹԱՑԻԿ ՆՈՐՈԳՄԱՆ ՆԱԽԱԳԻԾ	ՊԱՏՎԵՐ	
Ն.Գ.Ճ	Ա.ՂՈՒԿԱՍՅԱՆ				
ԳՇԵՑ	Վ.ՀՈՎՍԵՓՅԱՆ		ՊԱՏՎԻՐԱՏՈՒ՝ «ՎԱՆԱՁՈՐԻ ԲԺՇԿԱԿԱՆ ԿԵՆՏՐՈՆ» ՓԲԸ	ԹԵՐԹ	ԹԵՐԹԵՐ
			ՕԴԱՓՈԽՈՒԹՅՈՒՆ	ՕԴ-12	14
			Օդափոխություն,տարածական ուրվագիծ՝ արտածում Ա3 և ԱՀ2	ԷԼԵԿԾԻՆ	

Օդափոխություն,տարածական ուրվագիծ՝ ներառում Ն3,ՍՀ3 և ՍՀ4

Օդափոխություն,տարածական ուրվագիծ՝ ներառում Ն3

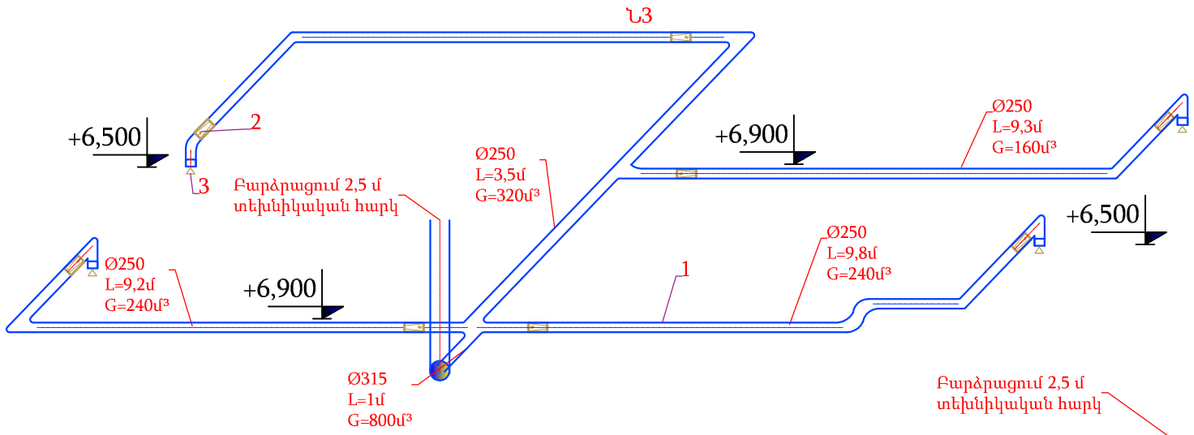

Օդափոխություն,տարածական ուրվագիծ՝ ՍՀ4

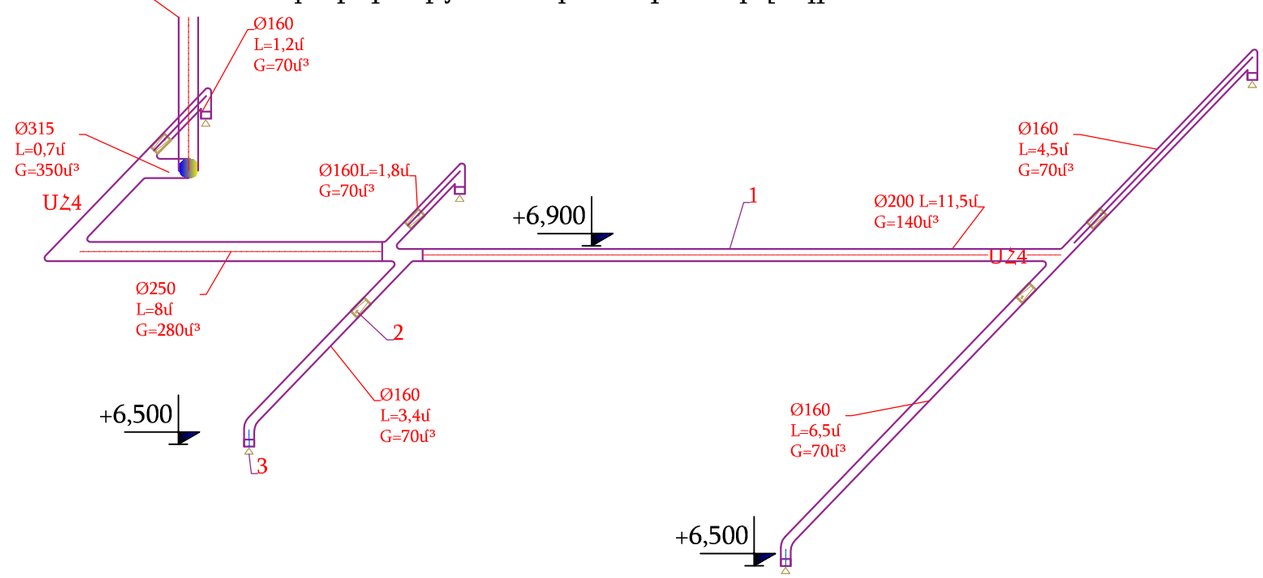

Օդափոխություն,տարածական ուրվագիծ՝ ՍՀ3

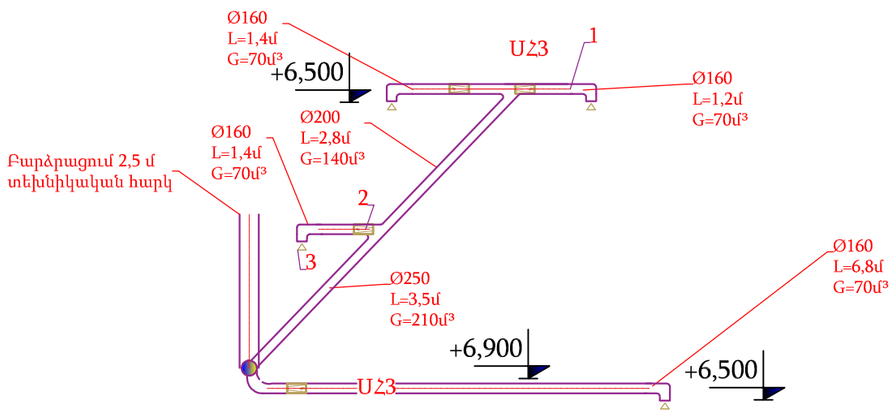

Պայմանական նշաններ
Ն3-Օդի ներածման համակարգ,
ՍՀ3-Օդի արտածման համակարգ
սանհանգույցներից,
ՍՀ4-Օդի արտածման համակարգ
սանհանգույցներից,
1-Օդատար 1մմ.հաստության ցինկապատ թիթեղից,
2-Ծախսի կարգավորիչփական,
3-Օդի բաշխիչ

ՏՆՕՐԵՆ	Հ.ԴԱՎԹՅԱՆ		«ՎԱՆԱՁՈՐԻ ԲԺՇԿԱԿԱՆ ԿԵՆՏՐՈՆ» ՓԲԸ-Ի «ՆԱՐԵԿ» ՄԱՍՆԱՇԵՆՔԻ ԸՆԹԱՑԻԿ ՆՈՐՈԳՄԱՆ ՆԱԽԱԳԻԾ	ՊԱՏՎԵՐ	
Ն.Գ.Ճ	Ա.ՂՈՒԿԱՍՅԱՆ				
ԳՇԵՑ	Վ.ՀՈՎՍԵՓՅԱՆ		ՊԱՏՎԻՐԱՏՈՒ՝ «ՎԱՆԱՁՈՐԻ ԲԺՇԿԱԿԱՆ ԿԵՆՏՐՈՆ» ՓԲԸ	ԹԵՐԹ	ԹԵՐԹԵՐ
			ՕԴԱՓՈԽՈՒԹՅՈՒՆ	ՕԴ-13	14
			Օդափոխություն,տարածական ուրվագիծ՝ ներառում Ն3,ՍՀ3 և ՍՀ4	ԷԼԵԿԾԻՆ	

Օդափոխություն,տարածական ուրվագիծ՝ արտածում Ա4 և ներածում Ն4

Օդափոխություն,տարածական ուրվագիծ՝ արտածում Ա4

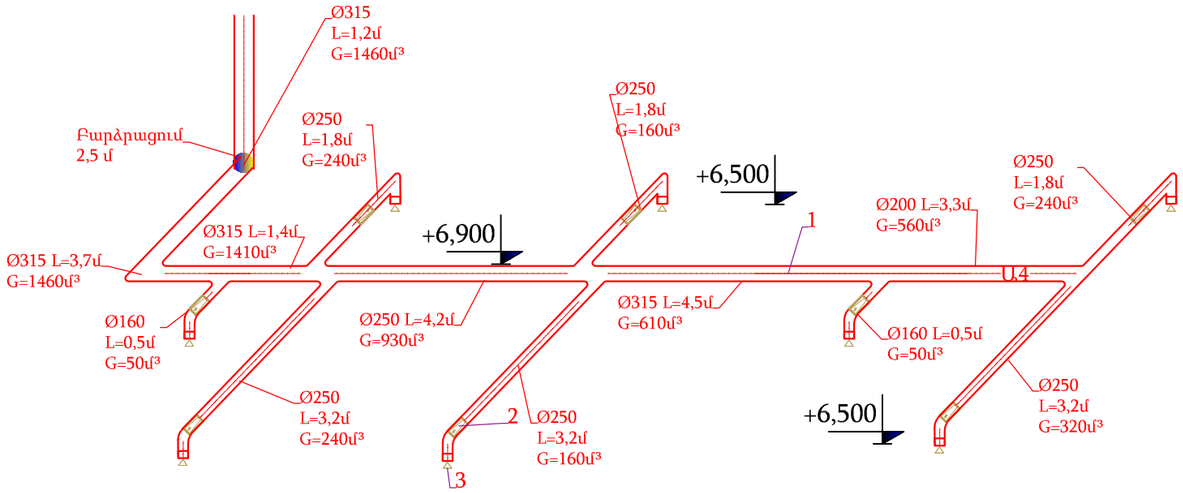

Օդափոխություն,տարածական ուրվագիծ՝ներածում Ն4

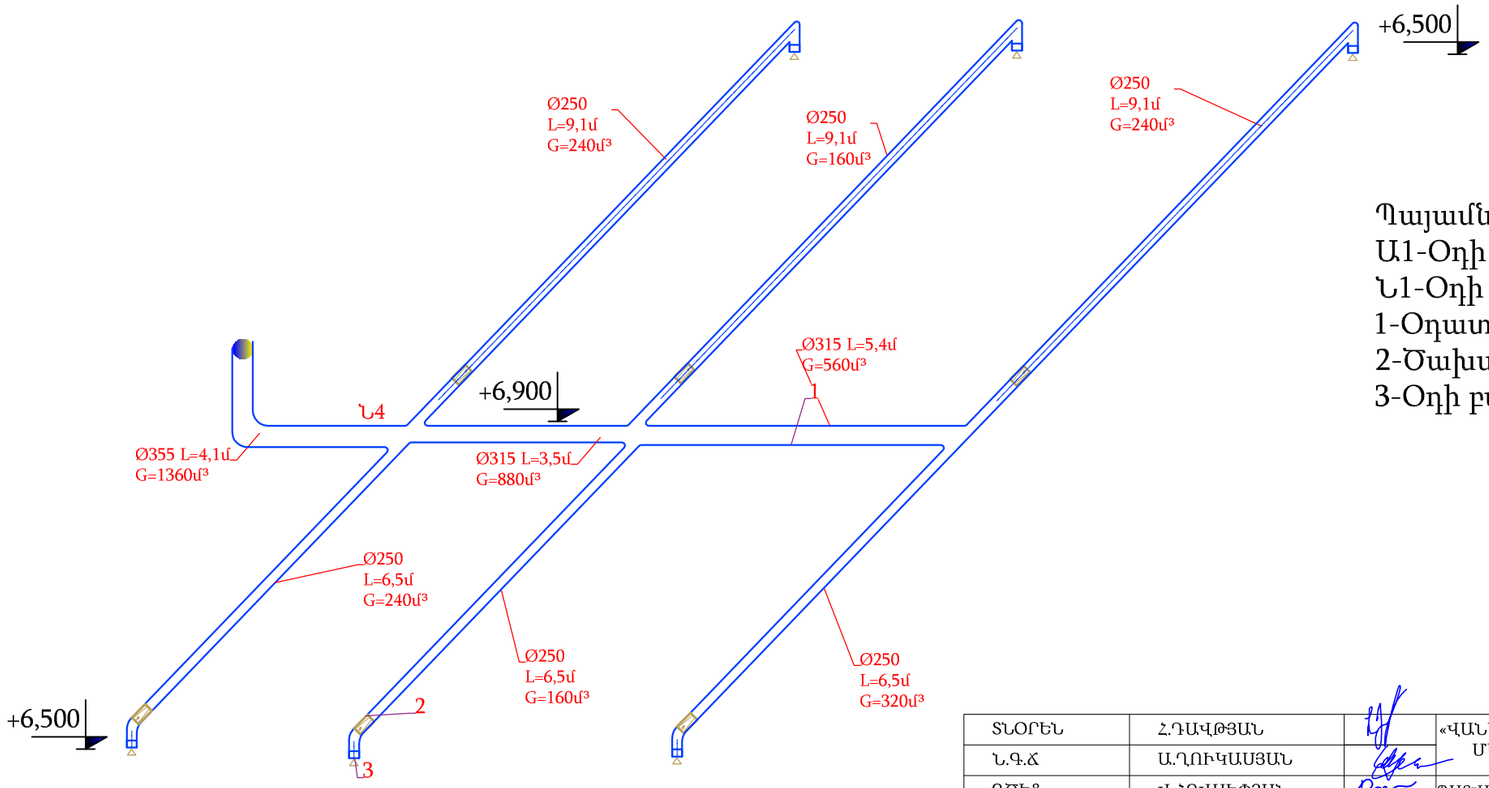

Պայմանական նշաններ
Ա1-Օդի արտածման համակարգ,
Ն1-Օդի ներածման համակարգ,
1-Օդատար 1մմ.հաստության ցինկապատ թիթեղից,
2-Ծախսի կարգավորիչ փական,
3-Օդի բաշխիչ

ՏՆՕՐԵՆ	Հ.ԴԱՎԹՅԱՆ		«ՎԱՆԱՁՈՐԻ ԲԺՇԿԱԿԱՆ ԿԵՆՏՐՈՆ» ՓԲԸ-Ի «ՆԱՐԵԿ» ՄԱՍՆԱՇԵՆՔԻ ԸՆԹԱՑԻԿ ՆՈՐՈԳՄԱՆ ՆԱԽԱԳԻԾ	ՊԱՏՎԵՐ	
Ն.Գ.Ճ	Ա.ՂՈՒԿԱՍՅԱՆ				
ԳՇԵՑ	Վ.ՀՈՎՍԵՓՅԱՆ		ՊԱՏՎԻՐԱՏՈՒ՝ «ՎԱՆԱՁՈՐԻ ԲԺՇԿԱԿԱՆ ԿԵՆՏՐՈՆ» ՓԲԸ	ԹԵՐԹ	ԹԵՐԹԵՐ
			ՕԴԱՓՈԽՈՒԹՅՈՒՆ	ՕԴ-14	14
			Օդափոխություն,տարածական ուրվագիծ՝ արտածում Ա4 և ներածում Ն4	ԷԼԵԿՇԻՆ	

Հ/Հ	Ա Ն Վ Ա Ն Ո Ւ Մ	ԹԵՐԹ	ՖՈՐՄԱՏ
1	Ընդհանուր դրույթներ	էL - 1	A3
2	Նյութերի և սարքավորումների մասնագիր	էL - 2	A3
3	Լուսավորության հենասյուների ընդհանուր տեսք և բաղադրիչ տարրեր	էL - 3	A3
4	Լուսավորության հենասյան հիմք	էL - 4	A3
5	Տեղանքի հատակագիծ արտաքին լուսավորության ցանցով	էL - 5	A3
6	Նյութերի և սարքավորումների մասնագիր (ներքին ցանց)	էL - 6	A3
7	II-րդ հարկի հատակագիծ խմբային վահանների սնուցման մալուխներով	էL -7	A3
8	ԼԽՎ վահանների հաշվարկային սխեմաներ	էL -8-:-10	A3
9	II-րդ հարկի լուսատեխնիկական հաշվարկ	էL -11	A1
10	II-րդ հարկի հատակագիծ լուսավորության ցանցով	էL -12	A1
11	II-րդ հարկի հատակագիծ վարդակների ցանցով	էL - 13	A1

ՕԳՏԱԳՈՐԾՎԱԾ ՓԱՍՏԱԹՂԹԵՐԻ ԱՄՓՈՓԱԳԻՐ

Հ/Հ	ՆՇԱՆԱԿՈՒՄԸ	Ա Ն Վ Ա Ն Ո Ւ Մ	ԾԱՆՈԹ.
1	ՀՀՇՆ 31-03.01-2014	«Հատուկ կայանքների էլեկտրամատակարարումներին ներկայացվող տեխնիկական պահանջներ»	Տեխնիկական կանոնակարգ
2	ՀՀՇՆ 43-01-2025	Բնակելի և հասարակական շերնքերի էլեկտրսարքավորանք: Նախագծման նորմեր	
3	ՀՀՇՆ 22-03-2017	«Արհեստական և բնական լուսավորում»	Նախագծային նորմեր
4	ВСН 59-88	Հասարակական և բնակելի շինությունների էլ.սարքավորումներ	Նախագծային նորմեր
5	А11-2011	Մինչև 10 կՎ լարման մալուխների անցկացումը խրամուղով	Տիպային նախագիծ
6	5.407-11	էլեկտրասարքավորումների հողակցում և զրոյակցում	Տիպային նախագիծ

ԲԱՑԱՏՐԱԳԻՐ

ՀՀ Լոռու մարզ, <<Վանաձորի բժշկական կենտրոն >> ՓԲԸ Նարեկ մասնաշենքի վերանորոգման նախագիծ շրջանակներում արտաքին և ներքին էլ. ցանցերի աշխատանքային նախագծի մշակման համար հիմք են հանդիսացել հետևյալ ելակետային փաստաթղթերը

1. Նախագծային առաջադրանքը
2. Տեղանքի հատակագիծը
3. Տեղազննման արդյունքները

Նախատեսվում է մասնաշենքի գործող մուտքային բաշխիչ վահանից հնգաջիղ մալուխով իրականացնել նոր տեղադրվող լուսավորության խմբային վահանների էլեկտրասնուցումը, որտեղ մալուխի հինգերորդ ջիղը ծառայում է որպես հողանցման ջիղ:
Նախագծվող բոլոր մալուխագծերը պարտադիր անցնում են՝ գիպսոստվարաթղթե առաստաղի վրա պարտադիր ՊՎՔ խողովակներով, իսկ պատերով՝ փակ սվաղի տակ: Անբողջ բեռի ամփոփ հաշվարկը իրականացվել է ՀՀՇՆ 43-01-2025 «Բնակելի և հասարակական շերնքերի էլեկտրսարքավորանք: Նախագծման նորմեր»-ի համաձայն:
Լուսավորության հաշվարկները կատարված են համաձայն ՀՀՇՆ 22-03-2017 «Արհեստական և բնական լուսավորում», ըստ սենյակների նշանակության: Լուսավորությունը իրականացվում է առաստաղին ներկառուցվող լուսատուների միջոցով :
Նախատեսվում է նաև մասնաշենքին հարող տարածքի լուսավորության:
Լուսավորության հենասյուների ընդհանուր տեսքը համաձայնեցվել է պատվիրատուի ներկայացուցիչների հետ և ընտրված հենասյուների հիման վրա իրականացվել լուսատեխնիկական հաշվարկ:
Լուսատեխնիկական բոլոր հաշվարկները կատարվել են «DIALux» ծրագրով : Չեն բացառվում նախագծում նշված տեղադիրքերում հենարանների տեղադրման խոչընդոտների առկայություն: Նման դեպքերում, կախված իրագործելիությունից, հատակագծում նշված հենամիջյան հեռավորությունը կարող է փոխվել մինչև 1,0 մ:
Հողանցումն նախատեսվում է իրականացնել մուտքային բաշխիչ վահանի հողանցման հպակից, որը իր հերթին միացված է գործող հողանցման կոնտուրին:
Ստացիոնար էլեկտրական սարքավորումների և Էլեկտրասպառիչների լարման տակ չգտնվող, հպումներին հասանելի մետաղակն իրանը,բաց հաղորդող մասերը ենթակա են հողանցման կամ զրոյակցման սարքավորման կամ սպառիչի հողանցման հպակի միջոցով:

ՈՒՇԱԴՐՈՒԹՅՈՒՆ

Շինարարության ընթացքում հնարավոր է կատարել փոփոխություններ նախապես համաձայնեցնելով նախագծային կազմակերպության հետ:

1. Շինարարական աշխատանքները կատարող կազմակերպություններին՝ առանց համապատասխան շահագրգիռ կազմակերպությունների հողային աշխատանքներ չսկսել:
2. Նախագծում կիրառվող սարքավորումների տիպերը կարող են ենթարկվել փոփոխման՝ պահպանելով նախագծում կիրառված տեխնիկական պարամետրերը:

Նախագիծը իրականացված է ՀՀ տարածքում գործող նորմերի պահանջներով: Աշխատանքները իրականացնել մոնտաժային հարթակների վրա՝ խստորեն պահպանելով անվտանգության պահանջները:

ՏՆՕՐԵՆ	Հ. ԴԱՎԹՅԱՆ		«ՎԱՆԱՁՈՐԻ ԲԺՇԿԱԿԱՆ ԿԵՆՏՐՈՆ» ՓԲԸ-Ի «ՆԱՐԵԿ» ՄԱՍՆԱՇԵՆՔԻ ԸՆԹԱՑԻԿ ՆՈՐՈԳՄԱՆ ՆԱԽԱԳԻԾ	ՊԱՏՎԵՐ
Ն. Գ. Ճ.	Ա. ՂՈՒԿԱՍՅԱՆ			
ԳԾԵՑ	Տ. ԴԱՎԹՅԱՆ		ՊԱՏՎԻՐԱՏՈՒ՝ ՎԱՆԱՁՈՐԻ ԲԺՇԿԱԿԱՆ ԿԵՆՏՐՈՆ ՓԲԸ	ԹԵՐԹ / ԹԵՐԹԵՐ
				էL-1 / 13
			Ընդհանուր դրույթներ	ԷԼԵԿՇԻՆ

Նյութերի և սարքավորումների մասնագիր (արտաքին լուսավորություն)

	Անվանումը	Տիպ, մակնիշ	Չ/Մ	Քանակը		ԾԱՆՈԹՈՒԹ.
				Մեկ հենասյան	Ընդհանուր	
	Լուսավորության հենասյուն					79 հենասյուն
1	Մետաղական խողովակ 108 x 80 x 4.0	108 x 80	հատ	1	25	հենասյուն
			մ	3.2	80.00	
2	Մետաղական խողովակ 108 x 80 x 4.0	108 x 80	հատ	1	25	բարձակ
			կգ	0.8	20.00	
3	Մետաղական թերթ, հաստ. 10մմ, 150x90x175 մմ		հատ	4	100	Դելտալ 1
			կգ	2.12	53.00	
4	Մետաղական թերթ, հաստ. 10մմ, 300x300 մմ		հատ	1	25	Դելտալ 2
			կգ	7.065	176.63	
5	Մետաղական թերթ, հաստ. 1մմ, 220 x 90 մմ		հատ	1	25	Միացման խցի դռնակ
			կգ	0.155	3.88	
6	Մետաղական թերթ, հաստ. 3մմ, 100x100 մմ		հատ	1	25	Դելտալ 4
			կգ	0.942	23.55	
7	Մետիզներ (հեղույս 4հատ , մանեկ 4հատ , տափօղակ 8հատ)	M16x50	կգ	0.74	18.50	
8	Հենասյան յուղաներկում		$մ^2$	2.83	70.75	
9	ՊՆԴ խողովակ ⌀16մմ	SDR11	մ	4.0	100.00	կամ համարժեք
10	Մալուխ 3*2.5մմ^2	ԱԲՎԳ	մ	5.0	125.00	
11	Հաղորդալար 1*6մմ^2	ՊՎ-3	հատ	1	25	հենասյան հողանցման հեղույսին
			մ	0.3	7.50	
12	Պղնձե ծայրակալ անագապատված (луженый) 6 մմ^2	ТМЛ 6-5-4 КВТ	հատ	1	25	կամ համարժեք
13	DIN-ձող 35x15x1,5մմ, ցինկապատ	TF-DN25	հատ	1	25	կամ համարժեք
			մ	0.08	2.00	
14	Սեխմակ DIN-ձողի 2.5-35 մմ մալուխի	KCB 2.5-35 PROxima	հատ	1	25	կամ համարժեք
15	Լուսադիոդային մոդուլ, լարում 220 Վ, 50Վտ, ոչ պակաս, քան 150 լմ/Վտ, 4000-5000Կ, IP 66, 200x72x56 չափի աշխատանքային ջերմաստիճան -40° , երաշխիք 36 ամիս	3R-M05 220V	հատ	1	25	կամ համարժեք
	Լուսավորության հենասյան հիմնային ոտնակ (ЗДФ 0,108-1,0)					
16	Մետաղական խողովակ 108 x 3.0	Դ1	հատ	1	25	
			կգ	1.0	25.00	
17	Մետաղական թերթ, հաստ. 10մմ, 150x90x175 մմ	Դ2	հատ	4	100	
			կգ	2.12	53.00	
18	Մետաղական թերթ, հաստ. 10մմ, 300x300 մմ	Դ3	հատ	1	25	
			կգ	7.065	176.63	
19	Մետաղական թերթ, հաստ. 3մմ, 200x200 մմ	Դ4	հատ	1	25	
			կգ	0.942	23.55	
	Արտաքին լուսավուրության ցանց					
20	Մալուխ ալյումինե, ՊՎՔ մեկուսացումով. կտրվ. 3x16 մմ^2	ԱԲՎԳ	մ	-	287	224մ խրամուղի+63 մ միևչև միացման խուց և ետ (25 հենասյան սնուցում)
21	Լուավորության ցանցի կառավարման վահան 220/380Վ, 16 Ա	ЯУО-9601-3474	լրակազմ	-	1	կամ համարժեք

Հ/Հ	ԱՆՎԱՆՈՒՄԸ	Չ/ Մ	ՔԱՆԱԿԸ		ԾԱՆՈԹՈՒԹ.
			1 հատ	ընդհանուր	
	Լուսավորության հենասյուների հիմքերի հողային աշխատանքներ				
22	Բնահողի քանդում ձեռքով III կարգի	$մ^3$	0,275	6,88	0.5*0.5*1.1 25 հիմք
23	Խճի նախապատրաստական շերտ 100 մմ	$մ^3$	0,025	0,63	
24	Ավելորդ բնահողի բարձում և տեղափոխում 5 կմ	տ	0.4	10	
25	Բետոն B12.5	$մ^3$	0.24	6	

Հ/Հ	ԱՆՎԱՆՈՒՄԸ	Չ/ Մ	ՔԱՆԱԿԸ		ԾԱՆՈԹՈՒԹ.
			1 մ	ընդհանուր	
	Մալուխային խրամուղու հողային աշխատանքներ				
1	Խրամուղու քանդում մեխանիզմով III կարգ	$մ^3$		71,7	0.4*0.8*224
2	Նախաշերտի և վերնաշերտի լիցք տոփանումով տեղի միասեռ բնահողից (առանց շինարարական աղբ և խիճ)	$մ^3$		17,92	
3	Բնահողի հետլիցք ձեռքով	$մ^3$		53,8	
4	Պաշտպանիչ ՊՎՔ խողովակ Φ 50մմ (ПЭ-100 SDR 11)	մ		224	
5	Ազդանշանային ժապավեն ЛСЭ-250	մ		224	
6	Հերմետիկ բաժանարար տուփ,IP68	հատ	-		
7	Աղյուս	հատ	8	72	9 գմ

Կապալառուի կողմից տեղադրվող լուսատուները իրենց տեխնիկական և որակային պարամետրերով պետք է բավարարեն լուսատուների տեխնիկական բնութագրում ներկայացված չափորոշիչներին: Կապալառուն պարտավոր է լուսատուների ընտրությունը կատարել պատվիրատուի հետ: Լուսամփոփների վերջնական տեսքը որոշվում է պատվիրատուի կողմից *պարտադիր պահպանելով ներկայացված չափորոշիչները:*

ՏՆՕՐԵՆ	Հ. ԴԱՎԹՅԱՆ		«ՎԱՆԱՁՈՐԻ ԲԺՇԿԱԿԱՆ ԿԵՆՏՐՈՆ» ՓԲԸ-Ի «ՆԱՐԵԿ» ՄԱՍՆԱՃՅՈՒՂԻ ԸՆԹԱՑԻԿ ՆՈՐՈԳՄԱՆ ՆԱԽԱԳԻԾ	ՊԱՏՎԵՐ	
Ն. Գ. ճ.	Ա. ՂՈՒԿԱՍՅԱՆ				
ԳՇՏՑ	Տ. ԴԱՎԹՅԱՆ		ՊԱՏՎԻՐԱՏՈՒ՝ ՎԱՆԱՁՈՐԻ ԲԺՇԿԱԿԱՆ ԿԵՆՏՐՈՆ ՓԲԸ	ԹԵՐԹ	ԹԵՐԹԵՐ
				ԷԼ-2	13
			Նյութերի և սարքավորումների մասնագիր (արտաքին լուսավորություն)	ԷԼԵԿՇԻՆ	

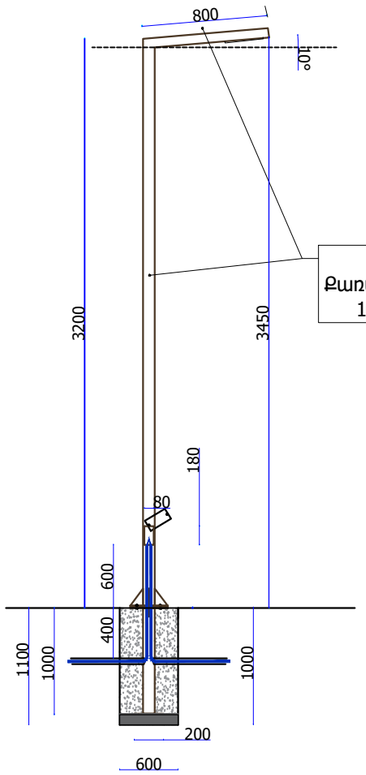

Դետալ 1

Դետալ 2

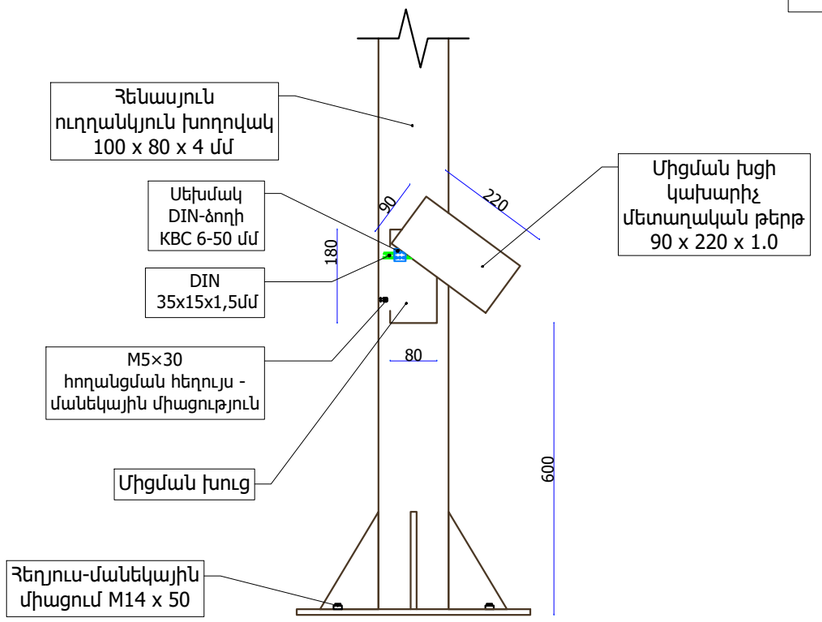

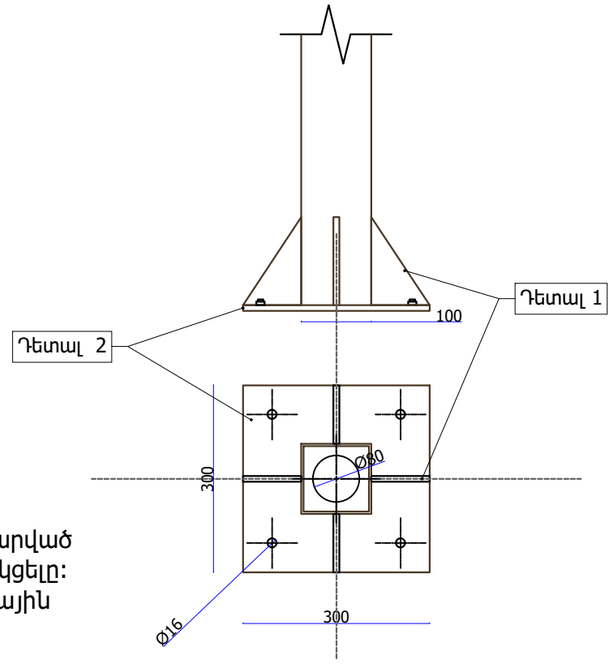

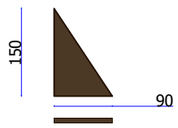

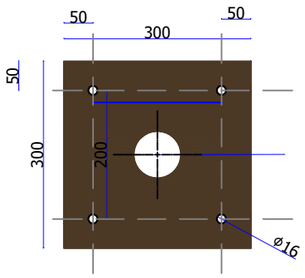

Բարձակ

Դետալ 4

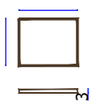

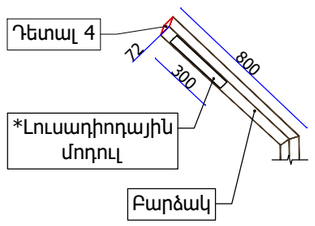

.\hen.jpg

Ծանոթություն

1. Հենասյուները պատրաստել նշված տրամաչափորի պողպատե խողովակից
2. Հենասյան մասերի միացումները իրականացնել եռակցումով:
3. Հենասյուները ներկել 2-անգամ:
5. Հենասյան հիմքը իրականացնել B15 մակնիշի բետոնով:

ԾԱՆՈԹՈՒԹՅՈՒՆ

1.Լուսադիոդային մոդուլների մանրամասն բնութագիր տե՛ս թերթ ԷԼ - 4
2.Լուսադիոդային մոդուլները տեղադրվում են բարձակի մեջ, նախօրոք արված ուղանկյուն բացվածքում, նախքան բարձակի կափարիչի (դետալ 4) եռակցելը:
3.Մոդուլները չվնասելու նպատակով բարձակի կափարիչը եռակցել կետային եռակցման եղանակով

* Լուսավորության հենասյուների գույնը ճշտել պատվիրատուի հետ, նախագծով առաջարկվում է ներկել մոխրագույն:
Հենասյան տարրերի միացումներն իրականացնել եռակցումով

ՏՆՕՐԵՆ	Հ. ԴԱՎԹՅԱՆ		«ՎԱՆԱՁՈՐԻ ԲԺՇԿԱԿԱՆ ԿԵՆՏՐՈՆ» ՓԲԸ-Ի «ՆԱՐԵԿ» ՄԱՍՆԱՃԵՆՔԻ ԸՆԹԱՑԻԿ ՆՈՐՈԳՄԱՆ ՆԱԽԱԳԻԾ	ՊԱՏՎԵՐ	
Ն. Գ. Ճ.	Ա. ՂՈՒԿԱՍՅԱՆ				
ԳՇՏՑ	Տ. ԴԱՎԹՅԱՆ		ՊԱՏՎԻՐԱՏՈՒ՝ ՎԱՆԱՁՈՐԻ ԲԺՇԿԱԿԱՆ ԿԵՆՏՐՈՆ ՓԲԸ	ԹԵՐԹ	ԹԵՐԹԵՐ
				ԷԼ-3	13
			Լուսավորության հենասյուների ընդհանուր տեսք և բաղադրիչ տարրեր	ԷԼԵԿԾԻՆ	

Լուսավորության հենասյուների հիմնային ոտնակ (ЗДФ 0,108-1,0)

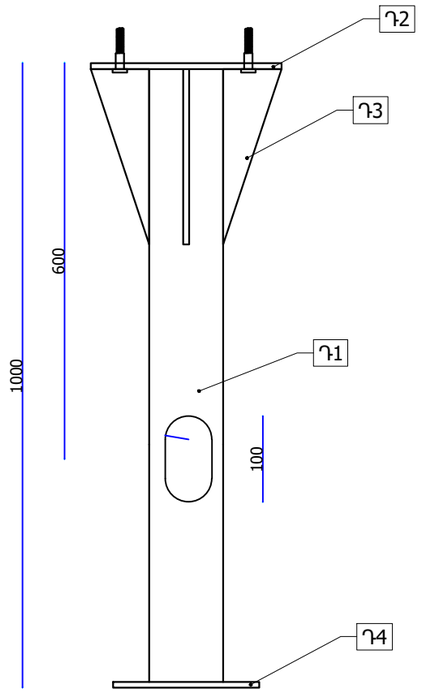

Դ3

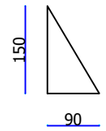

Դ4

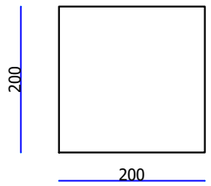

Հ/Հ	Անվանում
1	Մետաղական խողովակ, 108 x 3մմ
2	Մետաղական թերթ, հաստ 10մմ 300x300մմ
3	Մետաղական թերթ, հաստ. 10մմ
4	Մետաղական թերթ, հաստ. 3մմ, 200x200մմ

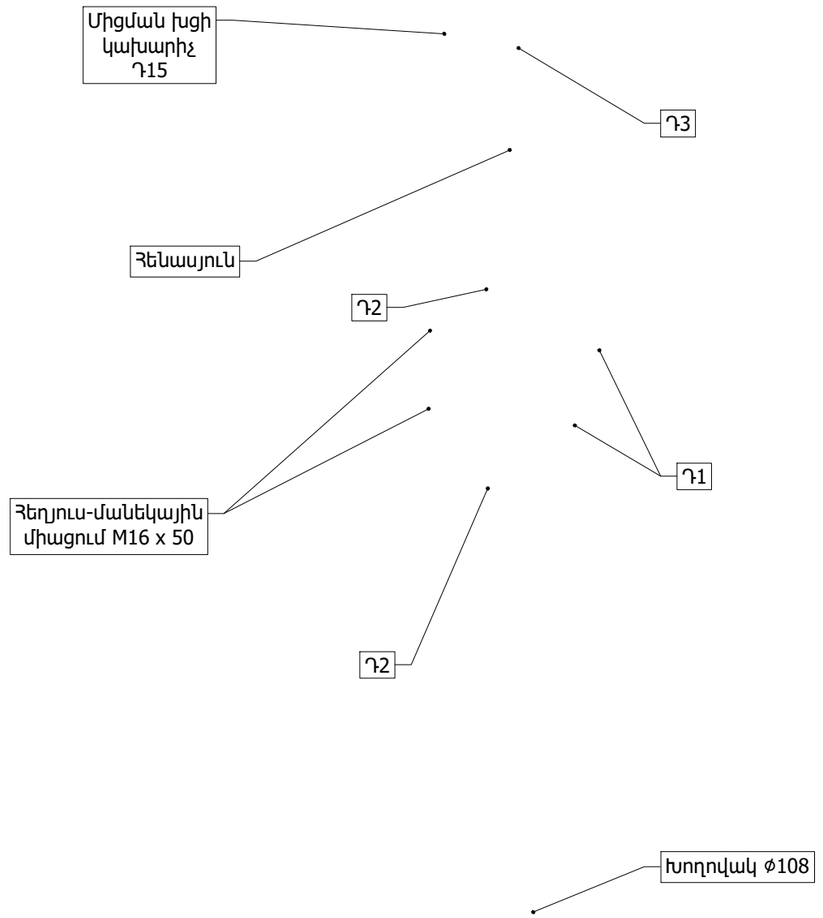

Դ2

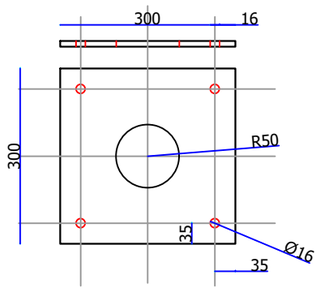

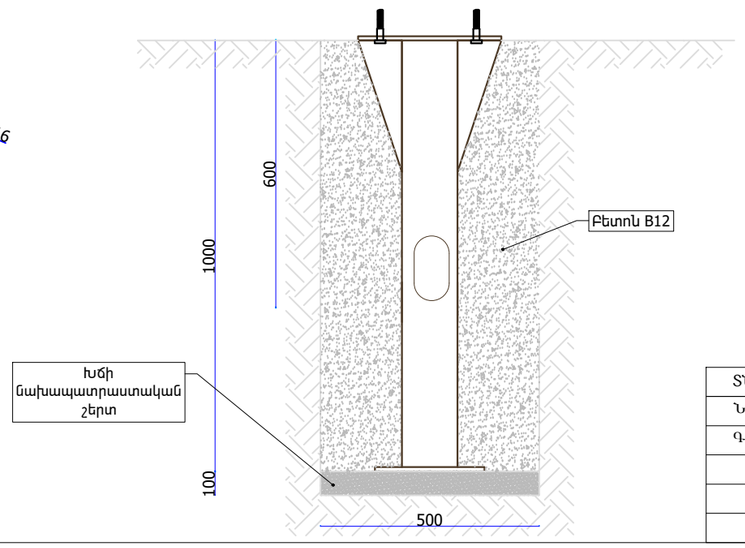

ՏՆՕՐԵՆ	Հ. ԴԱՎԹՅԱՆ		-	ՊԱՏՎԵՐ	
Ն. Գ. ճ.	Ա. ՊՈՒԿԱՍՅԱՆ				
ԳՇՏՑ	Տ. ԴԱՎԹՅԱՆ		ՊԱՏՎԻՐԱՏՈՒ՝ ՎԱՆԱՁՈՐԻ ԲԺՇԿԱԿԱՆ ԿԵՆՏՐՈՆ ՓԲԸ	ԹԵՐԹ	ԹԵՐԹԵՐ
				ԷԼ-4	13
			Լուսավորության հենասյան հիմք	ԷԼԵԿՇԻՆ	

Տարածքի արտաքին լուսավորություն

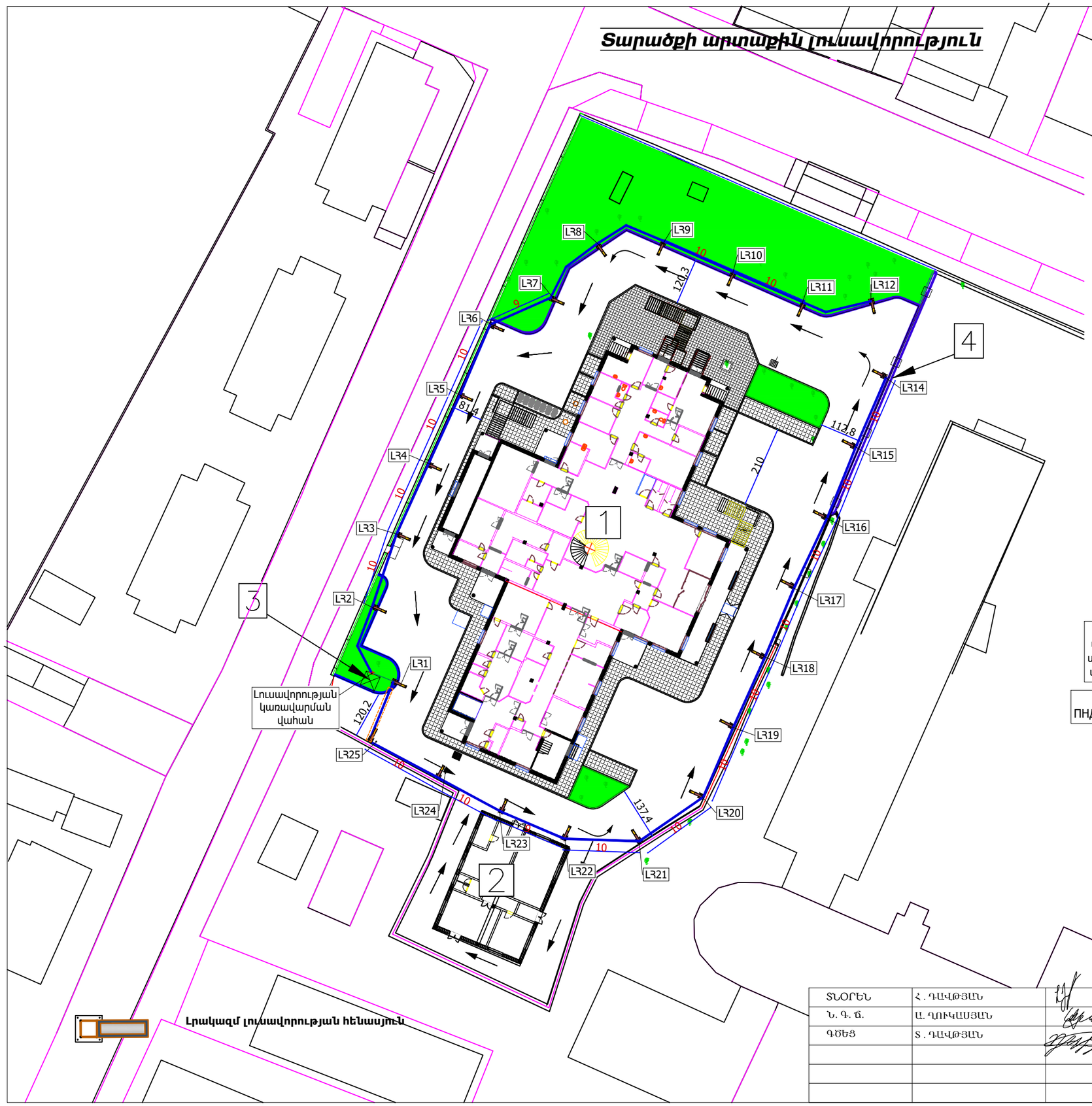

Երթևեկելի մասով անցնող մալուխային խրամուղու լայնական կտրվածք

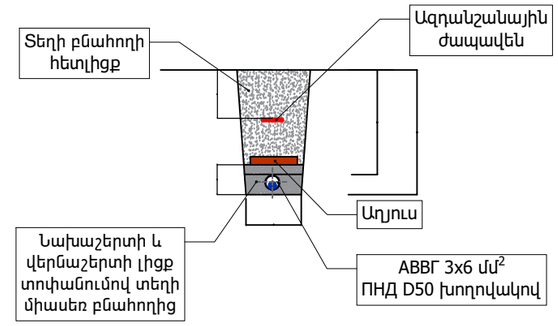

Երթևեկելի մասով անցնող մալուխային խրամուղու երկայնական կտրվածք

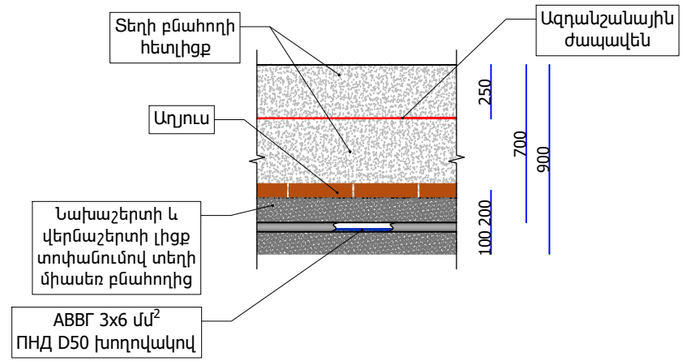

Մալուխային խրամուղու լայնական կտրվածք

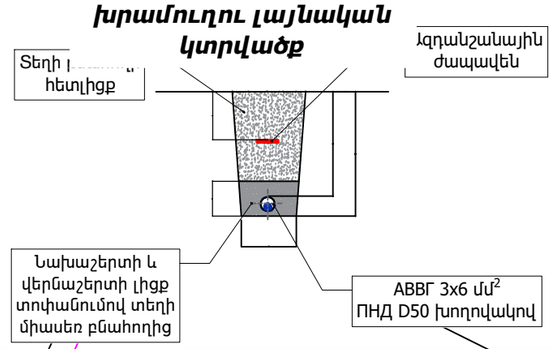

Լրակազմ լուսավորության հենասյուն

ՏՆՕՐԵՆ	Հ. ԴԱՎԹՅԱՆ		«ՎԱՆԱՁՈՐԻ ԲԺՇԿԱԿԱՆ ԿԵՆՏՐՈՆ» ՓԲԸ-Ի «ՆԱՐԵԿ» ՄԱՍՆԱՃԵՆՔԻ ԸՆԹԱՑԻԿ ՆՈՐՈԳՄԱՆ ՆԱԽԱԳԻԾ	ՊԱՏՎԵՐ	
Ն. Գ. ճ.	Ա. ՂՈՒԿԱՍՅԱՆ				
ԳԾԵՑ	Տ. ԴԱՎԹՅԱՆ		ՊԱՏՎԻՐԱՏՈՒ՝ ՎԱՆԱՁՈՐԻ ԲԺՇԿԱԿԱՆ ԿԵՆՏՐՈՆ ՓԲԸ	ԹԵՐԹ	ԹԵՐԹԵՐ
				ԷԼ.-5	13
			Տեղանքի հատակագիծ արտաքին լուսավորության ցանցով	ԷԼԵԿՇԻՆ	

Նյութերի և սարքավորումների մասնագիր (ներքին ցանց)

Հ/Հ	ԱՆՎԱՆՈՒՄԸ	Տիպ; Մակնիշ	Չափման միավոր	Քանակ	Ծանոթ.
	ԽՄԲԱՅԻՆ ՎԱՀԱՆ ԼԽՎ-1				
1	Ներկառուցվող արկղ 18 մոդուլ	MKP12-V-18-41-K02	հատ	1	կամ համարժեք
2	Ավտոմատ անջատիչ 380 Վ, 50Ա	S203-C50	հատ	1	կամ համարժեք
3	Ավտոմատ անջատիչ 220 Վ, 10Ա	S201-C10	հատ	2	կամ համարժեք
4	Ավտոմատ անջատիչ 220 Վ, 16Ա	S201-C16	հատ	8	կամ համարժեք
	ԽՄԲԱՅԻՆ ՎԱՀԱՆ ԼԽՎ-2				
1	Ներկառուցվող արկղ 18 մոդուլ	MKP12-V-18-41-K02	հատ	1	կամ համարժեք
2	Ավտոմատ անջատիչ 380 Վ, 50Ա	S203-C50	հատ	1	կամ համարժեք
3	Ավտոմատ անջատիչ 220 Վ, 10Ա	S201-C10	հատ	2	կամ համարժեք
4	Ավտոմատ անջատիչ 220 Վ, 16Ա	S201-C16	հատ	1	կամ համարժեք
	ԽՄԲԱՅԻՆ ՎԱՀԱՆ ԼԽՎ-3				
1	Ներկառուցվող արկղ 18 մոդուլ	MKP12-V-18-41-K02	հատ	1	կամ համարժեք
2	Ավտոմատ անջատիչ 380 Վ, 50Ա	S203-C50	հատ	1	կամ համարժեք
3	Ավտոմատ անջատիչ 220 Վ, 10Ա	S201-C10	հատ	2	կամ համարժեք
4	Ավտոմատ անջատիչ 220 Վ, 16Ա	S201-C16	հատ	10	կամ համարժեք
	ԽՄԲԱՅԻՆ ԼԽՎ ՎԱՀԱՆՆԵՐԻ ՍՆՈՒՑՈՒՄ				
1	Մալուխ պղնձե, ՊՎՔ մեկուս-ով. կտրվ. 5x16 մմ^2	ВВГнг(А)LS	մ	92	Ներքին ցանց
2	ՊՎՔ խողովակ (առաստաղի մետաղական կոնցտրուկցիաների վրա)	⌀32	մ	67	
	ԷԼԵԿՏՐԱՍՆՈՒՑՄԱՆ ՆԵՐՔԻՆ ՑԱՆՑ				
1	Առաստաղի լուսադիոդային լուսատու 40 Վտ, ոչ պակաս 4240 լմ, 4000Կ, 600 x 600մմ		լրակազմ	74	կամ համարժեք
2	Առաստաղի լուսադիոդային լուսատու 40 Վտ, ոչ պակաս 4240 լմ, 4000Կ, 600 x 600մմ, անխափան սնուցման կուտակիչ մարտկոցով		լրակազմ	28	կամ համարժեք
3	Առաստաղի լուսադիոդային լուսատու 18 Վտ, ոչ պակաս 1770 լմ, 4000Կ, 225 x 225մմ		լրակազմ	92	կամ համարժեք
4	Առաստաղի լուսադիոդային լուսատու 18 Վտ, ոչ պակաս 1770 լմ, 4000Կ, 300 x 300մմ, անխափան սնուցման կուտակիչ մարտկոցով		լրակազմ	57	կամ համարժեք
5	Մանրէասպան լամպ 30 Վտ 50մ^2		լրակազմ	3	կամ համարժեք

11	Կրկնակի վարդակ, երրորդ հողանցման հպակով, ներքին տեղադրման, $I_{ԱՆՎ}$=16 Ա		հատ	31	ԳՕՍՏ 30988.2.2-2012
12	Վարդակ, երրորդ հողանցման հպակով, ներքին տեղադրման, $I_{ԱՆՎ}$=16 Ա		հատ	151	
13	Միաստեղ միաբևեռ անջատիչ, ներքին տեղադրման		հատ	41	
14	Երկստեղ միաբևեռ անջատիչ, ներքին տեղադրման		հատ	35	
15	Տուփ անջատիչների և վարդակների		հատ	260	ԳՕՍՏ Ռ 50827.3-2009
16	Տուփ բաժանարար, ներքին տեղադրման		հատ	231	
17	Մալուխ պղնձե բազմաջիղ, ՊՎՔ մեկուս-ով. կտրվ. 2x1.5մմ^2	ВВГнг-LS-0.66	մ	683	ԳՕՍՏ 31996-2012
18	Մալուխ պղնձե բազմաջիղ, ՊՎՔ մեկուս-ով. կտրվ. 3x2.5մմ^2	ВВГнг-LS-0.66	մ	1383	
19	Մալուխ պղնձե բազմաջիղ, ՊՎՔ մեկուս-ով. կտրվ. 3x1.5մմ^2	ВВГнг-LS-0.66	մ	214	
20	ՊՎՔ խողովակ (առաստաղի մետաղական կոնցտրուկցիաների վրա)	⌀16	մ	802	

ՏՆՕՐԵՆ	Հ. ԴԱՎԹՅԱՆ		«ՎԱՆԱՁՈՐԻ ԲԺՇԿԱԿԱՆ ԿԵՆՏՐՈՆ» ՓԲԸ-Ի «ՆԱՐԵԿ» ՄԱՍՆԱՃՅՈՒՂԻ ԸՆԹԱՑԻԿ ՆՈՐՈԳՄԱՆ ՆԱԽԱԳԻԾ	ՊԱՏՎԵՐ	
Ն. Գ. ճ.	Ա. ՂՈՒԿԱՍՅԱՆ				
ԳՇՏՑ	Տ. ԴԱՎԹՅԱՆ		ՊԱՏՎԻՐԱՏՈՒ՝ ՎԱՆԱՁՈՐԻ ԲԺՇԿԱԿԱՆ ԿԵՆՏՐՈՆ ՓԲԸ	ԹԵՐԹ	ԹԵՐԹԵՐ
				ԷԼ-6	13
			Նյութերի և սարքավորումների մասնագիր (ներքին ցանց)	ԷԼԵԿՇԻՆ	

<<Վանաձոր Բ/Կ>> ՓԲԸ , Նարեկ մանաշենքի II-րդ հարկի հատակագիծ խմբային վահանների սնուցման մալուխներով

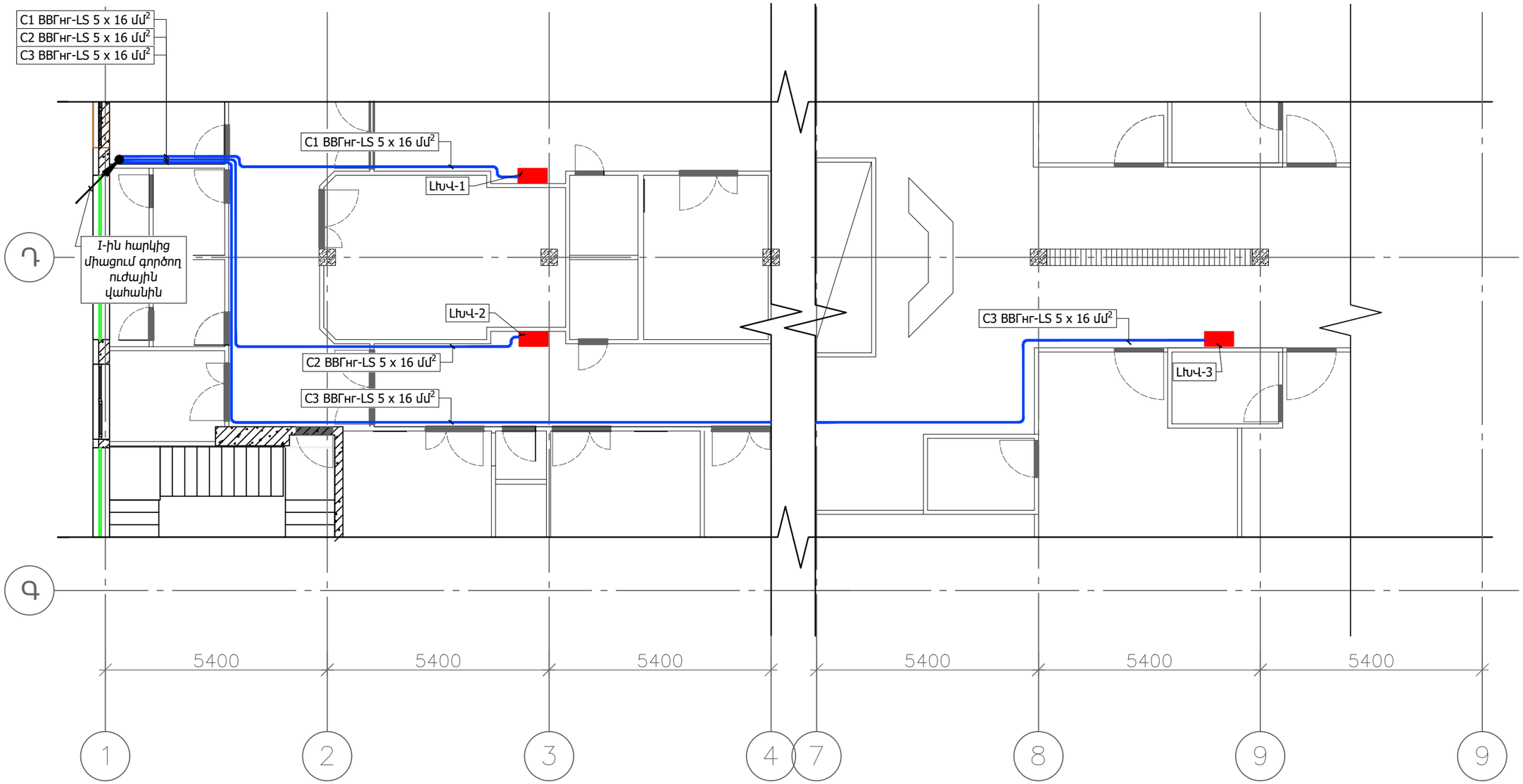

ՏՆՕՐԵՆ	Հ. ԴԱՎԹՅԱՆ		«ՎԱՆԱՁՈՐԻ ԲԺՇԿԱԿԱՆ ԿԵՆՏՐՈՆ» ՓԲԸ-Ի «ՆԱՐԵԿ» ՄԱՄՆԱՇԵՆՔԻ ԸՆԹԱՑԻԿ ՆՈՐՈԳՄԱՆ ՆԱԽԱԳԻԾ	ՊԱՏՎԵՐ	
Ն. Գ. ճ.	Ա. ՂՈՒԿԱՍՅԱՆ				
ԳԾԵՑ	Տ. ԴԱՎԹՅԱՆ		ՊԱՏՎԻՐԱՏՈՒ՝ ՎԱՆԱՁՈՐԻ ԲԺՇԿԱԿԱՆ ԿԵՆՏՐՈՆ ՓԲԸ	ԹԵՐԹ	ԹԵՐԹԵՐ
				ԷԼ-7	13
			II-րդ հարկի հատակագիծ խմբային վահանների սնուցման մալուխներով	ԷԼԵԿԾԻՆ	

ԼԽՎ -1 -ի հաշվարկային սխեմա

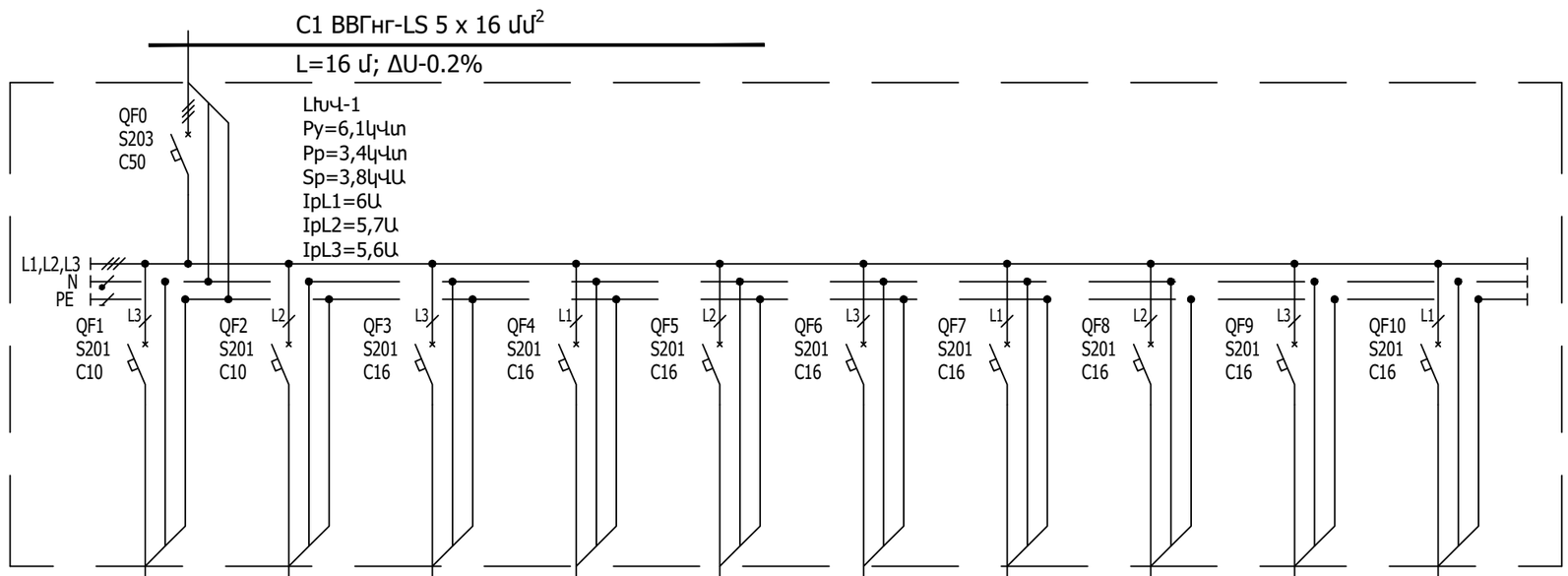

Սնուցում										
Մուտքային անջատիչ ինքնավար անջատիչ կամ բեռի անջատիչ Համար; տիպ; անջատման հոսանք կամ անվանական հոսանք, Ա										
Ելքային անջատիչ ինքնավար անջատիչ կամ ապահովիչ: Համար; տիպ; անջատման հոսանք կամ անվանական հոսանք, Ա										
Մագնիսական թողարկիչ Դիֆերենցիալ հոսանքի ինքնավար անջատիչ կամ այլ սարքեր: համար; տիպ; անվանական հոսանք, Ա										
Հաշվարկային բեռ, կՎտ հզորության գործքկից հաշվարկային հոսանք, Ա - մալուխի / հաղորդալարի տիպ, մակնիշ, կորվածք	0,9-1-4,1 / 1,7-ВВГнг(А)-LS 3х2,5	1-1-4,2 / 1,6-ВВГнг(А)-LS 3х2,5	0,3-0,8-1,6 / 0,2-ВВГнг(А)-LS 3х2,5	0,4-0,8-2,2 / 0,4-ВВГнг(А)-LS 3х2,5	0,4-0,8-2,2 / 0,5-ВВГнг(А)-LS 3х2,5	0,4-0,8-2,2 / 0,5-ВВГнг(А)-LS 3х2,5	1,1-0,8-6 / 1,1-ВВГнг(А)-LS 3х2,5	0,7-0,8-3,8 / 1-ВВГнг(А)-LS 3х2,5	0,4-0,8-2,2 / 0,4-ВВГнг(А)-LS 3х2,5	0,4-0,8-2,2 / 0,5-ВВГнг(А)-LS 3х2,5
Խմբի մակնիշավորում	Խ-1-1	Խ-1-2	Խ-1-3	Խ-1-4	Խ-1-5	Խ-1-6	Խ-1-7	Խ-1-8	Խ-1-9	Խ-1-10
Դրվածքային հզորություն, կՎտ	0,94	0,964	0,3	0,4	0,4	0,4	1,1	0,7	0,4	0,4
Հոսանք, Ա	4,1	4,2	1,6	2,2	2,2	2,2	6	3,8	2,2	2,2
Սպառիչ	Լուսավորություն	Լուսավորություն	Վարդակային ցանց	Վարդակային ցանց	Վարդակային ցանց	Վարդակային ցանց	Վարդակային ցանց	Վարդակային ցանց	Վարդակային ցանց	Վարդակային ցանց
Տեղակայման վայր										

Համաձայն ՀՀՇՆ 43-01-2025 «ԲՆԱԿԵԼԻ ԵՎ ՀԱՍԱՐԱԿԱԿԱՆ ՇԵՆՔԵՐԻ ԷԼԵԿՏՐԱՍԱՐՔԱՎՈՐԱՆՔ. ՆԱԽԱԳԾՄԱՆ ՆՈՐՄԵՐ»-ի 4.2 կետի մեկ վարդակի հզորությունը ընդունված է 0.06 Վտ , եթե չկան տեխ. առաջադրանքի համաձայն սնուցվող կոնկրետ սարքավորումներ

Թույլատրվում է սարքավորումների փոխարինումը՝ պահպանելով նշված տեխնիկական բնութագրերը:

Բոլոր մալուխների 3-րդ և 5-րդ ջիղերը հանդիսանում են հողանցման ջիղեր

ՏՆՕՐԵՆ	Հ. ԴԱՎԹՅԱՆ		«ՎԱՆԱՁՈՐԻ ԲԺՇԿԱԿԱՆ ԿԵՆՏՐՈՆ» ՓԲԸ-Ի «ՆԱՐԵԿ» ՄԱՍՆԱՃՅՈՒՂԻ ԸՆԹԱՑԻԿ ՆՐԱՐԱՄԱՆ ՆԱԽԱԳԻԾ	ՊԱՏՎԵՐ	
Ն. Գ. ճ.	Ա. ՂՈՒԿԱՍՅԱՆ				
ԳԾԵՑ	Տ. ԴԱՎԹՅԱՆ		ՊԱՏՎԻՐԱՏՈՒ՝ ՎԱՆԱՁՈՐԻ ԲԺՇԿԱԿԱՆ ԿԵՆՏՐՈՆ ՓԲԸ	ԹԵՐԹ	ԹԵՐԹԵՐ
				ԷԼ-8	13
			ԼԽՎ -1 -ի հաշվարկային սխեմա	ԷԼԵԿԾԻՆ	

ԼԽՎ -2 -ի հաշվարկային սխեմա

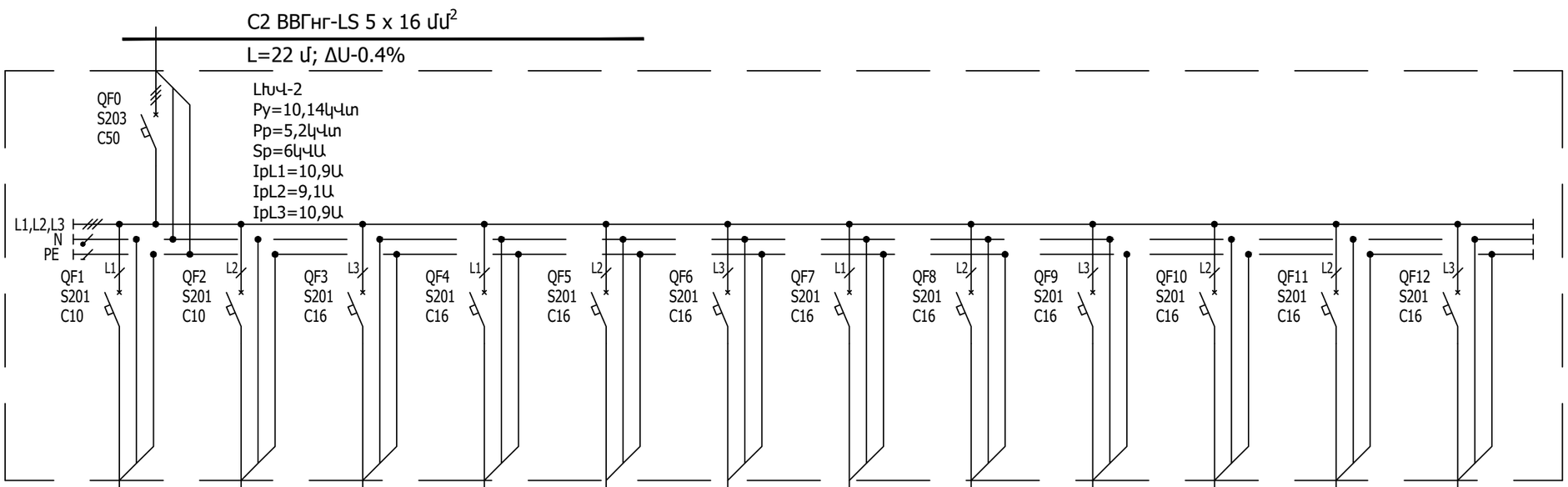

Սնուցում												
Մուտքային անջատիչ ինքնավար անջատիչ կամ բեռի անջատիչ Համար; տիպ; անջատման հոսանք կամ անվանական հոսանք, Ա												
Ելքային անջատիչ ինքնավար անջատիչ կամ ապահովիչ: Համար; տիպ; անջատման հոսանք կամ անվանական հոսանք, Ա												
Մագնիսական թողարկիչ Դիֆերենցիալ հոսանքի ինքնավար անջատիչ կամ այլ սարքեր: համար; տիպ; անվանական հոսանք, Ա												
Հաշվարկային բեռ, կՎտ հզորության գործքկից հաշվարկային հոսանք, Ա - մալուխի / հաղորդալարի	1,1-1-5	1,1-1-4,8	2-0,8-10,9	2-0,8-10,9	0,3-0,8-1,6	0,3-0,8-1,6	0,4-0,8-2,2	0,4-0,8-2,2	0,4-0,8-2,2	1-0,8-5,4	0,7-0,8-3,8	0,4-0,8-2,2
Լարման անկում, % - մալուխի / հաղորդալարի տիպ, մանկնիշ, կտրվածք	1,5-ВВГнг(А)-LS 3x2,5	1,8-ВВГнг(А)-LS 3x2,5	1,5-ВВГнг(А)-LS 3x2,5	1,5-ВВГнг(А)-LS 3x2,5	0,2-ВВГнг(А)-LS 3x2,5	0,3-ВВГнг(А)-LS 3x1,5	0,4-ВВГнг(А)-LS 3x2,5	0,5-ВВГнг(А)-LS 3x2,5	0,8-ВВГнг(А)-LS 3x1,5	1,4-ВВГнг(А)-LS 3x2,5	1,2-ВВГнг(А)-LS 3x2,5	0,5-ВВГнг(А)-LS 3x2,5

Խմբի մակնիշավորում	Խ-2-1	Խ-2-2	Խ-2-3	Խ-2-4	Խ-2-5	Խ-2-6	Խ-2-7	Խ-2-8	Խ-2-9	Խ-2-10	Խ-2-11	Խ-2-12
Դիվածքային հզորություն, կՎտ	1,14	1,1	2	2	0,3	0,3	0,4	0,4	0,4	1	0,7	0,4
Հոսանք, Ա	5	4,8	10,9	10,9	1,6	1,6	2,2	2,2	2,2	5,4	3,8	2,2
Սպառիչ	Լուսավորություն	Լուսավորություն	Վարդակային ցանց	Վարդակային ցանց	Վարդակային ցանց	Վարդակային ցանց	Վարդակային ցանց	Վարդակային ցանց	Վարդակային ցանց	Վարդակային ցանց	Վարդակային ցանց	Վարդակային ցանց
Տեղակայման վայր												

Համաձայն ՀՀՇՆ 43-01-2025 «ԲՆԱԿԵԼԻ ԵՎ ՀԱՍԱՐԱԿԱԿԱՆ ՇԵՆՔԵՐԻ ԷԼԵԿՏՐԱՍԱՐՔԱՎՈՐՈՒՄ. ՆԱԽԱԳԾՄԱՆ ՆՈՐՄԵՐ»-ի 4.2 կետի մեկ վարդակի հզորությունը ընդունված է 0.06 Վտ , եթե չկան տեխ. առաջադրանքի համաձայն սնուցվող կոնկրետ սարքավորումներ

Թույլատրվում է սարքավորումների փոխարինումը՝ պահպանելով նշված տեխնիկական բնութագրերը:

Բոլոր մալուխների 3-րդ և 5-րդ ջիղերը հանդիսանում են հողանցման ջիղեր

ՏՆՕՐԵՆ	Հ. ԴԱՎԹՅԱՆ		«ՎԱՆԱՁՈՐԻ ԲԺՇԿԱԿԱՆ ԿԵՆՏՐՈՆ» ՓԲԸ-Ի «ՆԱՐԵԿ» ՄԱՄՆԱՇԵՆՔԻ ԸՆԹԱՑԻԿ ՆՈՐՈԳՄԱՆ ՆԱԽԱԳԻԾ	ՊԱՏՎԵՐ
Ն. Գ. ճ.	Ա. ՂՈՒԿԱՍՅԱՆ			
ԳԾԵՑ	Տ. ԴԱՎԹՅԱՆ		ՊԱՏՎԻՐԱՏՈՒ՝ ՎԱՆԱՁՈՐԻ ԲԺՇԿԱԿԱՆ ԿԵՆՏՐՈՆ ՓԲԸ	ԹԵՐԹ / ԹԵՐԹԵՐ
				ԷԼ-9 / 13
			ԼԽՎ -2 -ի հաշվարկային սխեմա	ԷԼԵԿԾԻՆ

ԼԽՎ -3 -ի հաշվարկային սխեմա

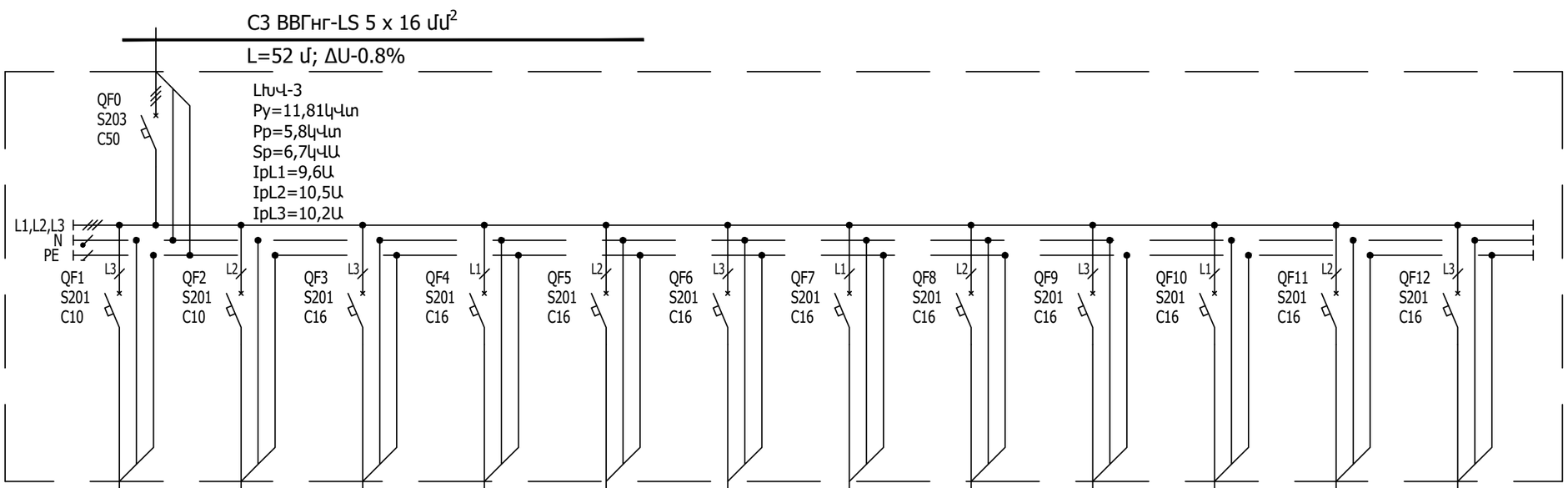

Սնուցում												
Մուտքային անջատիչ ինքնավար անջատիչ կամ բեռի անջատիչ Համար; տիպ; անջատման հոսանք կամ անվանական հոսանք, Ա												
Ելքային անջատիչ ինքնավար անջատիչ կամ ապահովիչ: Համար; տիպ; անջատման հոսանք կամ անվանական հոսանք, Ա												
Մագնիսական թողարկիչ Դիֆերենցիալ հոսանքի ինքնավար անջատիչ կամ այլ սարքեր: համար; տիպ; անվանական հոսանք, Ա												
Հաշվարկային բեռ, կՎտ հզորության գործակից հաշվարկային հոսանք, Ա - մալուխի / հաղորդալարի տիպ	0,9-1-4	1,2-ВВГнг(A)-LS 3x2,5	1,2-1-5,2	2-ВВГнг(A)-LS 3x2,5	1-0,8-5,4	0,8-ВВГнг(A)-LS 3x2,5	1,3-0,8-7,1	1,2-ВВГнг(A)-LS 3x2,5	0,7-0,8-3,8	0,4-ВВГнг(A)-LS 3x2,5	0,7-0,8-3,8	1,2-ВВГнг(A)-LS 3x2,5
Լարման անկում, % - մալուխի / հաղորդալարի տիպ, մակնիշ, կտրվածք	1-0,8-5,4	1,4-ВВГнг(A)-LS 3x2,5	1-0,8-5,4	1,1-ВВГнг(A)-LS 3x2,5	0,7-0,8-3,8	0,5-ВВГнг(A)-LS 3x2,5	1,3-0,8-7,1	1,6-ВВГнг(A)-LS 3x2,5	1,3-0,8-7,1	1,1-ВВГнг(A)-LS 3x2,5	0,7-0,8-3,8	0,6-ВВГнг(A)-LS 3x2,5

Խմբի մակնիշավորում	Խ-3-1	Խ-3-2	Խ-3-3	Խ-3-4	Խ-3-5	Խ-3-6	Խ-3-7	Խ-3-8	Խ-3-9	Խ-3-10	Խ-3-11	Խ-3-12
Դրվածքային հզորություն, կՎտ	0,91	1,2	1	1,3	0,7	0,7	1	1	0,7	1,3	1,3	0,7
Հոսանք, Ա	4	5,2	5,4	7,1	3,8	3,8	5,4	5,4	3,8	7,1	7,1	3,8
Սպառիչ	Լուսավորություն	Լուսավորություն	Վարդակային ցանց	Վարդակային ցանց	Վարդակային ցանց	Վարդակային ցանց	Վարդակային ցանց	Վարդակային ցանց	Վարդակային ցանց	Վարդակային ցանց	Վարդակային ցանց	Վարդակային ցանց
Տեղակայման վայր												

Համաձայն ՀՀՇՆ 43-01-2025 «ԲՆԱԿԵԼԻ ԵՎ ՀԱՍԱՐԱԿԱԿԱՆ ՇԵՆՔԵՐԻ ԷԼԵԿՏՐԱՍԱՐՔԱՎՈՐԱՆՔ. ՆԱԽԱԳԾՄԱՆ ՆՈՐՄԵՐ»-ի 4.2 կետի մեկ վարդակի հզորությունը ընդունված է 0.06 Վտ , եթե չկան տեխ. առաջադրանքի համաձայն սնուցվող կոնկրետ սարքավորումներ

Թույլատրվում է սարքավորումների փոխարինումը՝ պահպանելով նշված տեխնիկական բնութագրերը:

Բոլոր մալուխների 3-րդ և 5-րդ ջիղերը հանդիսանում են հողանցման ջիղեր

ՏՆՕՐԵՆ	Հ. ԴԱՎԹՅԱՆ		«ՎԱՆԱՁՈՐԻ ԲԺՇԿԱԿԱՆ ԿԵՆՏՐՈՆ» ՓԲԸ-Ի «ՆԱՐԵԿ» ՄԱՍՆԱՃԵՆՔԻ ԸՆԹԱՑԻԿ ՆՈՐՈԳՄԱՆ ՆԱԽԱԳԻԾ	ՊԱՏՎԵՐ	
Ն. Գ. ճ.	Ա. ՂՈՒԿԱՍՅԱՆ				
ԳԾԵՑ	Տ. ԴԱՎԹՅԱՆ		ՊԱՏՎԻՐԱՏՈՒ՝ ՎԱՆԱՁՈՐԻ ԲԺՇԿԱԿԱՆ ԿԵՆՏՐՈՆ ՓԲԸ	ԹԵՐԹ	ԹԵՐԹԵՐ
				ԷԼ.-10	13
			Լ.Խ.Վ -3 -ի հաշվարկային սխեմա	ԷԼԵԿՇԻՆ	

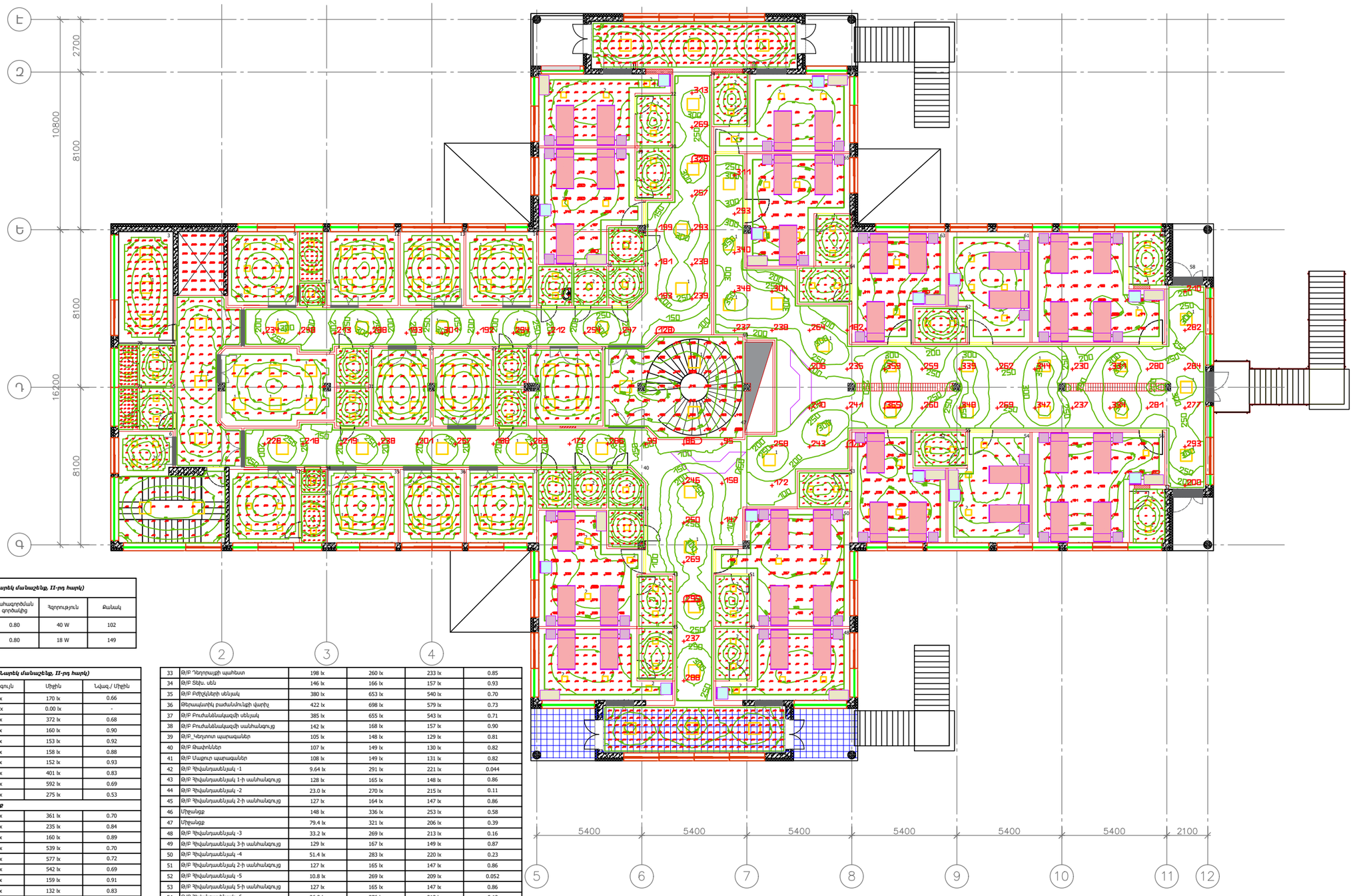

Լուսատուների ամփոփագիր (<<Վանաձոր Բ/Կ>> ՓԲԸ , Նարեկ մանաշենք, II-րդ հարկ)

#	Լուսատու	Լուսային հոսք	Շահագործման գործակից	Հզորություն	Քանակ
1	DL-INTENSO-S600x600-40W Day4000 (WH, 120 deg, 230V)	4000 lm	0.80	40 W	102
2	DL-INTENSO-S300x300-18W Day4000 (WH, 120 deg, 230V)	1770 lm	0.80	18 W	149

Լուսատեխնիկական հաշվարկ (<<Վանաձոր Բ/Կ>> ՓԲԸ , Նարեկ մանաշենք, II-րդ հարկ)

#	Անվանումը	Նվազագույն	Առավելագույն	Միջին	Նվազ./ Միջին
1	Աստիճանավանդակ	112 lx	209 lx	170 lx	0.66
2	Վերելակ	0.00 lx	0.00 lx	0.00 lx	-
3	Խոհանոց	254 lx	462 lx	372 lx	0.68
4	Սանհանգույց տղամարդկանց	144 lx	172 lx	160 lx	0.90
4'	Սանհանգույց տղամարդկանց	140 lx	162 lx	153 lx	0.92
5	Սանհանգույց կանանց	139 lx	171 lx	158 lx	0.88
5'	Սանհանգույց կանանց	141 lx	160 lx	152 lx	0.93
6	Բուժանձնակազմի սենյակ	332 lx	456 lx	401 lx	0.83
7	Ճաշարան	409 lx	708 lx	592 lx	0.69
8	Միջանցք	145 lx	417 lx	275 lx	0.53
	Վիրաբուժական բաժանմունք				
9	Վ/Բ Ավազ բուժքույր	253 lx	436 lx	361 lx	0.70
10	Վ/Բ Դեղորայքի պահեստ	198 lx	267 lx	235 lx	0.84
11	Վ/Բ Տեխնիկական սենյակ	143 lx	170 lx	160 lx	0.89
12	Վ/Բ Բժիշկների սենյակ	376 lx	658 lx	539 lx	0.70
13	Վիրաբուժական բաժանմունքի վարիչ	415 lx	691 lx	577 lx	0.72
14	Վ/Բ Բուժանձնակազմի սենյակ	376 lx	660 lx	542 lx	0.69
15	Վ/Բ Բուժանձնակազմի սանհանգույց_1	144 lx	171 lx	159 lx	0.91
16	Վ/Բ Կեղտոտ պարագաներ	109 lx	151 lx	132 lx	0.83
17	Վ/Բ Թափոններ	111 lx	152 lx	133 lx	0.83
18	Վ/Բ Մաքուր պարագաներ	107 lx	151 lx	132 lx	0.81
19	Վ/Բ Հիվանդասենյակ 1	17.3 lx	260 lx	196 lx	0.088
20	Վ/Բ Հիվանդասենյակ 1-ի սանհանգույց	129 lx	160 lx	146 lx	0.88
21	Վ/Բ Հիվանդասենյակ 2	28.2 lx	265 lx	216 lx	0.13
22	Վ/Բ Հիվանդասենյակ 2-ի սանհանգույց	129 lx	166 lx	148 lx	0.87
23	Միջանցք	135 lx	321 lx	237 lx	0.57
24	Միջանցք	97.4 lx	333 lx	233 lx	0.42
25	Վ/Բ Տղամարդկանց Ս/Ռ	146 lx	172 lx	161 lx	0.91
26	Վ/Բ Վիրակապարան	419 lx	666 lx	570 lx	0.74
27	Վ/Բ Վիրակապարան	330 lx	627 lx	501 lx	0.66
28	Վ/Բ Կանանց Ս/Ռ	146 lx	173 lx	163 lx	0.90
	Թերապևտիկ բաժանմունք				
29	Թ/Բ Միջանցքների սենյակ	409 lx	682 lx	566 lx	0.72
30	Թ/Բ Կանանց Ս/Ռ	147 lx	175 lx	164 lx	0.90
31	Թ/Բ Տղամարդկանց Ս/Ռ	146 lx	172 lx	161 lx	0.91
32	Թ/Բ Ավագ բուժքույր	255 lx	440 lx	362 lx	0.70
33	Թ/Բ Դեղորայքի պահեստ	198 lx	260 lx	233 lx	0.85
34	Թ/Բ Տեխ. սեն	146 lx	166 lx	157 lx	0.93
35	Թ/Բ Բժիշկների սենյակ	380 lx	653 lx	540 lx	0.70
36	Թերապևտիկ բաժանմունքի վարիչ	422 lx	698 lx	579 lx	0.73
37	Թ/Բ Բուժանձնակազմի սենյակ	385 lx	655 lx	543 lx	0.71
38	Թ/Բ Բուժանձնակազմի սանհանգույց	142 lx	168 lx	157 lx	0.90
39	Թ/Բ_Կեղտոտ պարագաներ	105 lx	148 lx	129 lx	0.81
40	Թ/Բ Թափոններ	107 lx	149 lx	130 lx	0.82
41	Թ/Բ Մաքուր պարագաներ	108 lx	149 lx	131 lx	0.82
42	Թ/Բ Հիվանդասենյակ -1	9.64 lx	291 lx	221 lx	0.044
43	Թ/Բ Հիվանդասենյակ 1-ի սանհանգույց	128 lx	165 lx	148 lx	0.86
44	Թ/Բ Հիվանդասենյակ -2	23.0 lx	270 lx	215 lx	0.11
45	Թ/Բ Հիվանդասենյակ 2-ի սանհանգույց	127 lx	164 lx	147 lx	0.86
46	Միջանցք	148 lx	336 lx	253 lx	0.58
47	Միջանցք	79.4 lx	321 lx	206 lx	0.39
48	Թ/Բ Հիվանդասենյակ -3	33.2 lx	269 lx	213 lx	0.16
49	Թ/Բ Հիվանդասենյակ 3-ի սանհանգույց	129 lx	167 lx	149 lx	0.87
50	Թ/Բ Հիվանդասենյակ -4	51.4 lx	283 lx	220 lx	0.23
51	Թ/Բ Հիվանդասենյակ 2-ի սանհանգույց	127 lx	165 lx	147 lx	0.86
52	Թ/Բ Հիվանդասենյակ -5	10.8 lx	269 lx	209 lx	0.052
53	Թ/Բ Հիվանդասենյակ 5-ի սանհանգույց	127 lx	165 lx	147 lx	0.86
54	Թ/Բ Հիվանդասենյակ -6	26.3 lx	276 lx	213 lx	0.12
55	Թ/Բ Հիվանդասենյակ 6-ի սանհանգույց	128 lx	162 lx	147 lx	0.87
56	Թ/Բ Հիվանդասենյակ -7	19.5 lx	200 lx	159 lx	0.12
57	Թ/Բ Հիվանդասենյակ 7-ի սանհանգույց	125 lx	154 lx	141 lx	0.89
58	Միջանցք	81.7 lx	375 lx	264 lx	0.31
59	Թ/Բ Հիվանդասենյակ -8	20.9 lx	211 lx	161 lx	0.13
60	Թ/Բ Հիվանդասենյակ 8-ի սանհանգույց	123 lx	152 lx	140 lx	0.88
61	Թ/Բ Հիվանդասենյակ -9	7.61 lx	310 lx	228 lx	0.033
62	Թ/Բ Հիվանդասենյակ 9-ի սանհանգույց	127 lx	160 lx	145 lx	0.88
63	Թ/Բ Հիվանդասենյակ -10	9.35 lx	287 lx	213 lx	0.044
64	Թ/Բ Հիվանդասենյակ 10-ի սանհանգույց	130 lx	164 lx	149 lx	0.87
65	Թ/Բ Հիվանդասենյակ- 11	7.16 lx	265 lx	198 lx	0.036
66	Թ/Բ Հիվանդասենյակ 11-ի սանհանգույց	127 lx	162 lx	145 lx	0.88
67	Թ/Բ Հիվանդասենյակ- 12	11.4 lx	261 lx	201 lx	0.057
68	Թ/Բ Հիվանդասենյակ 12-ի սանհանգույց	128 lx	172 lx	149 lx	0.86
69	Կենտրոնական սառցհաններ	95.6 lx	223 lx	177 lx	0.54

ՏԱՐԵՆ.	Հ. ՂԱԼԱԹՅԱՆ		«ՀԱՅԱՍՏԱՆԻ ԲԱԺՆԵՐԻ ԿԵՆՏՐՈՆ» ՓԲԸ-Ի ՎԱՆԱՁՈՐԻ ՄՈՒՆԻՑԻՊԱԼԻ ԲԺՇԿԱԿԱՆ ԿԱՌՈՒՑՄԱՆ ՆԱԽԱԳԻԾ	ՊԱՏՎԵՐ	
Ն. Գ. Ճ.	Ա. ՂԱՌԱՍՅԱՆ				
ԳԼԽԱ	Տ. ՂԱԼԱԹՅԱՆ		ՊԱՏՎԻՐԱՏՈՒ՝ ՎԱՆԱՁՈՐԻ ԲԺՇԿԱԿԱՆ ԿԵՆՏՐՈՆ ՓԲԸ	ԹԵՐԹ	ԹԵՐԹԵՐ
				ԷԼ-11	13
			II-րդ հարկի լուսատեխնիկական հաշվարկ	ԷԼԵԿՇԻՆ	

<<Վանաձոր Բ/Կ>> ՓԲԸ , Նարեկ մանաշենքի II-րդ հարկի հատակագիծ լուսավորության ցանցով

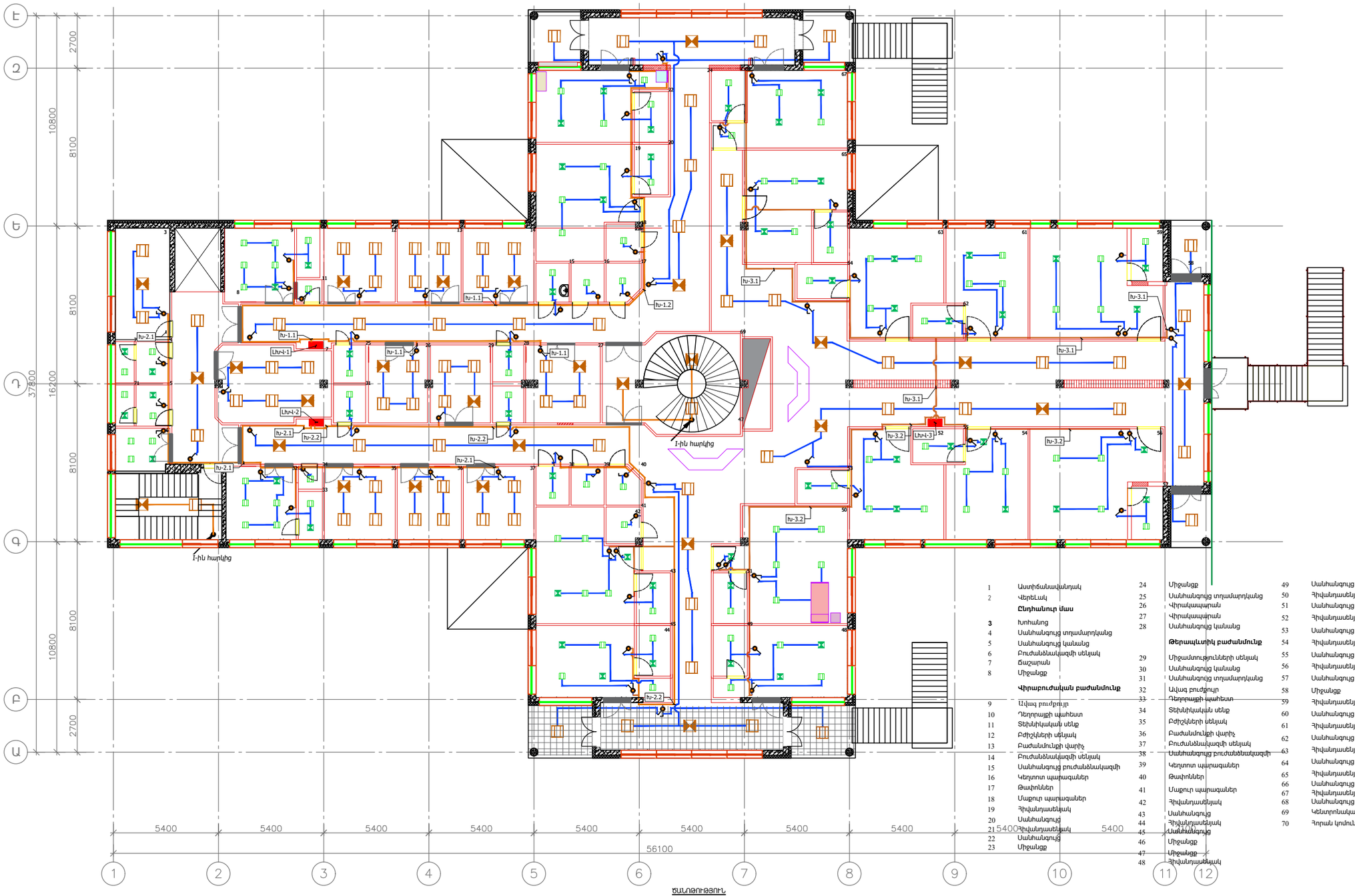

1	Աստիճանավանդակ	24	Միջանցք	49	Սանհանգույց
2	Վերելակ	25	Սանհանգույց տղամարդկանց	50	Հիվանդասենյակ
	Ընդհանուր մաս	26	Վիրակապարան	51	Սանհանգույց
		27	Վիրակապարան	52	Հիվանդասենյակ
3	Խոհանոց	28	Սանհանգույց կանանց	53	Սանհանգույց
4	Սանհանգույց տղամարդկանց		**Թերապևտիկ բաժանմունք**	54	Հիվանդասենյակ
5	Սանհանգույց կանանց				
6	Բուժանձնակազմի սենյակ	29	Միջամտությունների սենյակ	55	Սանհանգույց
7	Ճաշարան	30	Սանհանգույց կանանց	56	Հիվանդասենյակ
8	Միջանցք	31	Սանհանգույց տղամարդկանց	57	Սանհանգույց
	Վիրաբուժական բաժանմունք	32	Ավազ բուժքույր	58	Միջանցք
		33	Դեղորայքի պահեստ	59	Հիվանդասենյակ
9	Ավազ բուժքույր	34	Տեխնիկական սենք	60	Սանհանգույց
10	Դեղորայքի պահեստ	35	Բժիշկների սենյակ	61	Հիվանդասենյակ
11	Տեխնիկական սենք	36	Բաժանմունքի վարիչ	62	Սանհանգույց
12	Բժիշկների սենյակ	37	Բուժանձնակազմի սենյակ	63	Հիվանդասենյակ
13	Բաժանմունքի վարիչ	38	Սանհանգույց բուժանձնակազմի	64	Սանհանգույց
14	Բուժանձնակազմի սենյակ	39	Կեղտոտ պարագաներ	65	Հիվանդասենյակ
15	Սանհանգույց բուժանձնակազմի	40	Թափոններ	66	Սանհանգույց
16	Կեղտոտ պարագաներ	41	Մաքուր պարագաներ	67	Հիվանդասենյակ
17	Թափոններ	42	Հիվանդասենյակ	68	Սանհանգույց
18	Մաքուր պարագաներ	43	Սանհանգույց	69	Կենտրոնական աստիճաններ
19	Հիվանդասենյակ	44	Հիվանդասենյակ	70	Հորան կոմունիկացիաների
20	Սանհանգույց	45	Սանհանգույց		
21	Հիվանդասենյակ	46	Միջանցք		
22	Սանհանգույց	47	Միջանցք		
23	Միջանցք	48	Հիվանդասենյակ		

ՏԱՆՁՈՒԹՅՈՒՆ

- Ուժային վահան (ՈՒՎ)
- Լուսավորության խմբային վահան (ԼԽՎ)
- Առաստաղային լուսադիոդային լուսատու, 40Վտ, 4020լմ, 595x595մմ, IP40
- Առաստաղային լուսադիոդային լուսատու, 40Վտ, 4020լմ, 595x595մմ, IP40 (մարտկոցով)
- Առաստաղային լուսադիոդային լուսատու, 18 Վտ, 1770լմ, 300x300մմ
- Առաստաղային լուսադիոդային լուսատու, 18 Վտ, 1770լմ, 300x300մմ (մարտկոցով)
- Պատի մակերևույթի լամպ 30Վտ 50 մ²
- Անջատիչ միաստեղ, ներկառուցվող, IP20, 10Ա, 230Վ
- Անջատիչ երկստեղ, ներկառուցվող, IP20, 10Ա, 230Վ
- Միաբևեռ միաստեղ վարդակ հողանցման հպակով, 16Ա
- Միաբևեռ երկստեղ վարդակ հողանցման հպակով , 16Ա

1. Լուսատուների վերջնական տեսքը համաձայնեցնել պատվիրատուի հետ, պահպանելով հաշվարկային տվյալները
2. Սարքավորումների տաղավայման բարձրությունները համաձայնեցնել պատվիրատուի հետ: Տեղակայման առաջարկվող բարձրությունը հատակի մակարդակից՝
   Անջատիչներ - 1200 մմ
   Վարդակներ - 500 մմ
   Վարդակների և անջատիչների զուգահեռ տեղադրման դեպքում պահպանել նույն բարձրությունը
3. Մինչև բաժանարար տուփեր լուսավորության ցանցերը իրականացվում է ՎՎՀԿ-LS 3x2,5 մմ² մալուխներով որոնք անցնում են պատերի մեջ՝ գաջի սվաղի տակ , առաստաղների վրայով պոլիարոպիլենային ճկախողովակով ամրակցված մետաղական կոնստրուկցիային : Իջեցումները դեպի անջատիչներ իրականացվում է նույն եղանակով:
4. Վարդակների ցանցը իրականացվում է ՎՎՀԿ-LS 3x2,5 մմ² մալուխով, երկու առանձին խմբով, որոնք անց են կացվում վերոհիշյալ՝ լուսավորության ցանցերի եղանակով:
5. Վարդակների ցանցի մալուխների 3-րդ ջիղերը հանդիսանում է հողանցման ջիղ:
6. Բաժանարար տուփերը տեղակայվում են առաստաղից 15 սմ ցածր:
7. Բոլոր միացմուները իրականավում բաժանարար տուփերում:

ՏՆՕՐԵՆ.	Հ. ԴԱՎԹՅԱՆ		«ԱՎԱՆԱՁՈՐ ԹԱԹՎԱՎԱՆ ԿԵՆՏՐՈՆ» ՓԲԸ-Ի ՎԱՌԵԼԻՔ ՄԱՍՆԱՁԵՎԱՅԻՆ ԵՎ ԱՌԱՆՁԻՆ ԿԱՌՈՒՑՎԱԾՔԻ ՎԵՐԱԿԱՆԳՆՈՒՄ	ՊԱՏՎԵՐ՝	
Ն. Գ. Ե.	Ա. ՊԱՌԿԵՍՅԱՆ				
ԳԼԽԱ	Տ. ԴԱՎԹՅԱՆ		ՊԱՏՎԻՐԱՏՈՒ՝ ՎԱՆԱՁՈՐԻ ԹԱԹՎԱՎԱՆ ԿԵՆՏՐՈՆ ՓԲԸ	ԹԵՐԹ	ԹԵՐԹԹԵՐ
				Էլ.-12	13
			II-րդ հարկի հատակագիծ լուսավորության ցանցով	ԷԼԵԿՇԻՆ	

<<Վանաձոր Բ/Կ>> ՓԲԸ , Նարեկ մանաշենքի II-րդ հարկի հատակագիծ վարդակների ցանցով

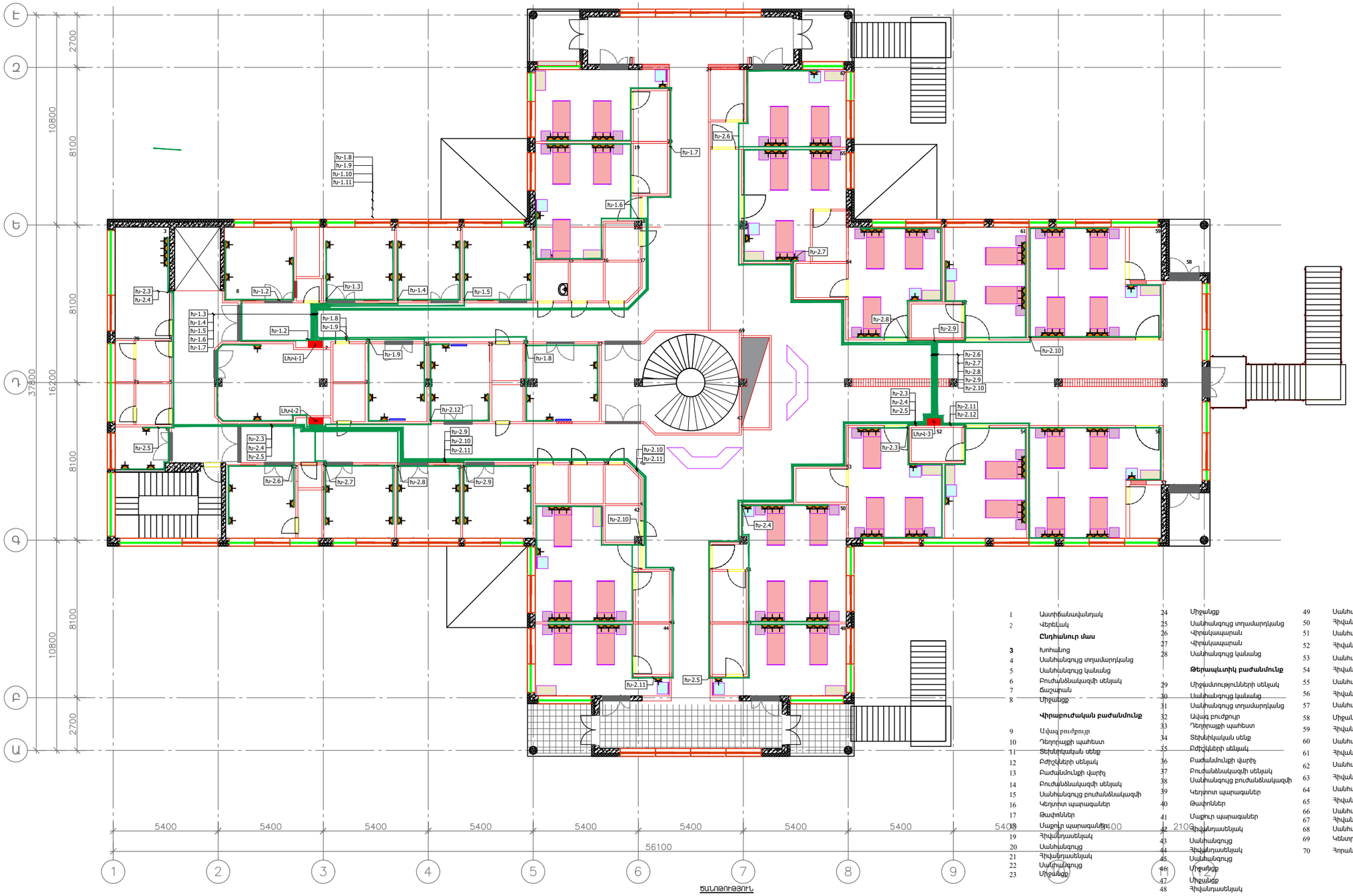

1	Աստիճանավանդակ	24	Միջանցք	49	Սանհանգույց
2	Վերելակ	25	Սանհանգույց տղամարդկանց	50	Հիվանդասենյակ
	Ընդհանուր մաս	26	Վիրակապարան	51	Սանհանգույց
3	Խոհանոց	27	Վիրակապարան	52	Հիվանդասենյակ
4	Սանհանգույց տղամարդկանց	28	Սանհանգույց կանանց	53	Սանհանգույց
5	Սանհանգույց կանանց		**Թերապևտիկ բաժանմունք**	54	Հիվանդասենյակ
6	Բուժանձնակազմի սենյակ	29	Միջանմուտքների սենյակ	55	Սանհանգույց
7	Ճաշարան	30	Սանհանգույց կանանց	56	Հիվանդասենյակ
8	Միջանցք	31	Սանհանգույց տղամարդկանց	57	Սանհանգույց
	Վիրաբուժական բաժանմունք	32	Ավագ բուժքույր	58	Միջանցք
9	Ավագ բուժքույր	33	Դեղորայքի պահեստ	59	Հիվանդասենյակ
10	Դեղորայքի պահեստ	34	Տեխնիկական սենք	60	Սանհանգույց
11	Տեխնիկական սենք	35	Բժիշկների սենյակ	61	Հիվանդասենյակ
12	Բժիշկների սենյակ	36	Բաժանմունքի վարիչ	62	Սանհանգույց
13	Բաժանմունքի վարիչ	37	Բուժանձնակազմի սենյակ	63	Հիվանդասենյակ
14	Բուժանձնակազմի սենյակ	38	Սանհանգույց բուժանձնակազմի	64	Սանհանգույց
15	Սանհանգույց բուժանձնակազմի	39	Կեղտոտ պարագաներ	65	Հիվանդասենյակ
16	Կեղտոտ պարագաներ	40	Թափոններ	66	Սանհանգույց
17	Թափոններ	41	Մաքուր պարագաներ	67	Հիվանդասենյակ
18	Մաքուր պարագաներ	42	Հիվանդասենյակ	68	Սանհանգույց
19	Հիվանդասենյակ	43	Սանհանգույց	69	Կենտրոնական աստիճաններ
20	Սանհանգույց	44	Հիվանդասենյակ	70	Հորան կոմունիկացիաների
21	Հիվանդասենյակ	45	Սանհանգույց		
22	Սանհանգույց	46	Միջանցք		
23	Միջանցք	47	Միջանցք		
		48	Հիվանդասենյակ		

ԾԱՆՈԹՈՒԹՅՈՒՆ

- Ուժային վահան (ՈՒՎ)
- Լուսավորության խմբային վահան (ԼԽՎ)
- Առաստաղային լուսադիոդային լուսատու, 40Վտ, 4020լմ, 595x595մմ, IP40
- Առաստաղային լուսադիոդային լուսատու, 40Վտ, 4020լմ, 595x595մմ, IP40 (մարտկոցով)
- Առաստաղային լուսադիոդային լուսատու, 18 Վտ, 1770լմ, 300x300մմ
- Առաստաղային լուսադիոդային լուսատու, 18 Վտ, 1770լմ, 300x300մմ (մարտկոցով)
- Դատի մանրէասպան լամպ 30Վտ 50 մ^2
- Անջատիչ միաստեղ, ներկառուցվող, IP20, 10Ա, 230Վ
- Անջատիչ երկստեղ, ներկառուցվող, IP20, 10Ա, 230Վ
- Միաբևեռ միատեղ վարդակ հողանցման հպակով, 16Ա
- Միաբևեռ երկստեղ վարդակ հողանցման հպակով , 16Ա

1. Լուսատուների վերջնական տեսքը համաձայնեցնել պատվիրատուի հետ, պահպանելով հաշվարկային տվյալները
2. Սարքավորումների տադակայման բարձրությունները համաձայնեցնել պատվիրատուի հետ: Տեղադրման առաջարկվող բարձրությունը հատակի մակարդակից՝
   Անջատիչներ - 1200 մմ
   Վարդակներ - 500 մմ
   Վարդակների և անջատիչների զուգահեռ տեղադրման դեպքում պահպանել նույն բարձրությունը
3. Մինչև բաժանարար տուփեր լուսավորության ցանցերը իրականացվում է ՎՎՀԳ-LS 3x2,5 մմ^2 մալուխներով որոնք անցնում են պատերի մեջ՝ գաջի ավաղի տակ , առաստաղների վրայով պոլիպրոպիլենային ճկախողովակով ամրակցված մետաղական կոնստրուկցիային : Իջեցումները դեպի անջատիչներ իրականացվում է նույն եղանակով:
4. Վարդակների ցանցը իրականացվում է ՎՎՀԳ-LS 3x2,5 մմ^2 մալուխով, երկու առանձին խմբով, որոնք անց են կացվում վերոհիշյալ՝ լուսավորության ցանցերի եղանակով:
5. Վարդակների ցանցի մալուխների 3-րդ ջիղերը հանդիսանում է հողանցման ջիղ:
6. Բաժանարար տուփերը տեղակայվում են առաստաղից 15 սմ ցածր:
7. Բոլոր միացումները իրականացվում բաժանարար տուփերում:

ՏԱՐԵՆ.	Հ. ԳԱԼՍՏՅԱՆ		«ՎԱՆԱՁՈՐԻ ԹԹՀԱՎԱՆ ԿԵՆՏՐՈՆ» ՓԲԸ-Ի ՀԱՅԿԵԼԻ ՄՈՒՆԻՑԻՊԱԼԻ ԸՆԿԵՐՈՒԹՅԱՆ ԿԱՌԱՎԱՐՄԱՆ	ՊԱՏՎԵՐ	
Ն. Գ. Գ.	Ա. ՎԱՐԿԱՍՅԱՆ				
ԳԼԽԱ	Տ. ԳԱԼՍՏՅԱՆ		ՊԱՏՎԻՐԱՏՈՒ՝ ՎԱՆԱՁՈՐԻ ԹԹՀԱՎԱՆ ԿԵՆՏՐՈՆ ՓԲԸ	ԹԵՐԹ	ԹԵՐԹԵՐ
				Է.Լ-13	13
			II-րդ հարկի հատակագիծ վարդակների ցանցով	ԷԼԵԿՇԻՆ	

ՀԻՄՆԱԿԱՆ ՀԱ ԼՐԱԿԱԶՄԻ ԱՇԽԱՏԱՆՔԱՅԻՆ ԳԾԱԳՐԵՐԻ ԱՄՓՈՓԱԳԻՐ

ԹԵՐԹ	Ա Ն Վ Ա Ն Ո Ւ Մ	Ծ Ա Ն Ո Թ Ո Ւ Թ Յ Ո Ւ Ն
1	Հրդեհային ազդանշանում: Ընդհանուր տվյալներ	
2	Հրդեհային ազդանշանում: Մասնագիր	
3	Հրդեհային ազդանշանում: Կառուցվածքային սխեմա	
4	Հրդեհային ազդանշանում: Կառուցվածքային սխեմաներ	
5	Հրդեհային ազդանշանում: **1**-ին հարկի մ**ալուխների հատակագիծ**	
6	Հրդեհային ազդանշանում: Կառուցվածքային սխեմաներ	
7	Հրդեհային ազդանշանում: **2**-րդ հարկի մ**ալուխների հատակագիծ**	
8	Հրդեհային ազդանշանում: Սարքավորումների տեղադրման օրինակներ	

ՎԿԱՅԱԿՈՉՎԱԾ ՓԱՍՏԱԹՂԹԵՐԻ ԱՄՓՈՓԱԳԻՐ

Ն Շ Ա Ն Ա Կ Ո Ւ Մ	Ա Ն Վ Ա Ն Ո Ւ Մ	Ծ Ա Ն Ո Թ Ո Ւ Թ Յ Ո Ւ Ն
ՀՀՇՆ21.01.01-2014	Շենքերի և շինությունների հակահրդեհային պաշտպանության համակարգեր:	

ԲԱՑԱՏՐԱԳԻՐ

Կառույցի հրդեհի ազդանշանային համակարգերի նախագծային փաստաթղթերի մշակման աշխատանքները կատարվել են Պատվիրատուի կողմից ներկայացված ճարտարապետական հատակագծերի և նախագծային առաջադրանքի համաձայն: Նախագծում օգտագործվող բոլոր սարքավորումներն ու նյութերն անհրաժեշտ է ունենան համապատասխանության և հրդեհային անվտանգության սերտիֆիկատներ: Նախագիծը կազմված է ՀՀ գործող նորմատիվային փաստաթղթերի դրույթների համաձայն: Համակարգի հսկումն ու ղեկավարումն իրականացվում է C2000M ղեկավարման վահանակի միջոցով: Ղեկավարման վահանակը պայմանականորեն տեղադրված է անձնակազմի սենյակում առաջին հարկի թ.58 սենյակում, հնարավոր է վահանակի տեղափոխումը այլ տարածք, նախապես համաձայնեցնելով պատվիրատուի հետ:

Տարածքները հսկվում են հասցեային ծխային և ջերմային ազդասարքերով: Բոլոր ազդասարքերը ունեն իրենց համապատասխան հասցեները, հրդեհի ազդանշանի դեպքում համակարգի գլխավոր վահանակի վրա պատկերվում է թե որ հսկվող սենքից է կատարվել ազդանշանը: Համակարգի կառավարման գլխավոր կայանը միացված է պահպանային ազդանշանման սարքին, որը հրդեհի ահազանգի դեպքում ունի հնարավորություն բջջային ցանցով ավտոմատ տեղեկացնի /ուղարկի հաղորդագրություն և զանցի/ իր մեջ գրանցված մինչև 8 համարներին՝ պահակային ծառայություն, 911, շենքի պատասխանատու և այլ:

Սարքավորումների, ազդասարքերի, ազդարարների տեղակայումն իրականացնել ՀՀՇՆ 21.01.01-2014 նորմատիվային փաստաթղթի և տեխնիկական անձնագրերի պահանջների համաձայն: Ազդասարքերը, ազդարարները տեղակայել առաստաղների վրա գտնվող լուսավորիչներից և բարձր լարման հոսանքազծերից նվազագույնը 0,5մ, օդավորակավորիչներից՝ նվազագույնը 1մ հեռավորության վրա: Հրդեհի ձեռքի ազդասարքերը տեղակայել հատակից 1,5մ բարձրության վրա, ելքերի և տարհանման ուղիներում: Հակահրդեհային համակարգի մալուխները տեղակայել ՊՎՔ խողովակների մեջ: Համակարգերի սարքավորումների էլեկտրասնուցման համար օգտագործվել է անխափան սնուցման աղբյուր, որի էլեկտրասնուցման և հողանցման հնարավորությունը՝1-ին կարգ, ապահովվում է Պատվիրատուի կողմից: Ցանցային էլեկտրասնուցման բացակայության դեպքում, անխափան սնուցման աղբյուրներն ապահովում են համակարգերի երեք ժամյա անխափան աշխատանքը:

Սպասարկող անձնակազմին էլեկտրական հոսանքից պաշտպանելու համար նախատեսվում է հսկիչ պանելի հողակցումը:

Տարածքների, հատակագծերի, սենյակների նշանակության և հարակից ինժեներական համակարգերի ելակետային տվյալների փոփոխությունների դեպքում սույն նախագիծը ենթակա է վերամշակման:

ՏՆՕՐԵՆ	Հ. ԴԱՎԹՅԱՆ		«ՎԱՆԱԶՈՐԻ ԲԺՇԿԱԿԱՆ ԿԵՆՏՐՈՆ» ՓԲԸ-Ի «ՆԱՐԵԿ» ՄԱՄՆԱՇԵՆՔԻ ԸՆԹԱՑԻԿ ՆՈՐՈԳՄԱՆ ՆԱԽԱԳԻԾ	ՊԱՏՎԵՐ	
Ն. Գ. Ճ.	Ա. ՂՈՒԿԱՍՅԱՆ				
ԳԾԵՑ	Տ. ԴԱՎԹՅԱՆ		ՊԱՏՎԻՐԱՏՈՒ՝«ՎԱՆԱԶՈՐԻ ԲԺՇԿԱԿԱՆ ԿԵՆՏՐՈՆ»ՓԲԸ	ԹԵՐԹ	ԹԵՐԹԵՐ
				ՀԱ -1	
			Հրդեհային ազդանշանում: Ընդհանուր տվյալներ	ԷԼԵԿՇԻՆ	

ՀՐԴԵՀԱՅԻՆ ԱԶԴԱՆՇԱՆՈՒՄ:
Սարքավորումների, նյութերի և կատարվող աշխատանքների մասնագիր

NN	ԱՆՎԱՆՈՒՄԸ	ՄԱԿՆԻՇ	ՉԱՓՄԱՆ ՄԻԱՎՈՐ	ՔԱՆԱԿ	ԾԱՆՈԹՈՒ-ԹՅՈՒՆ
1	2	3	4	5	6
1	Համակարգի կառավարման հսկման գլխավոր վահանակ	C2000M	հատ	1	
2	Ինտերֆեյսային ձևափոխիչ	C2000 -PI	հատ	1	
3	Տեղեկատվական վահանակ /Վահանակի ղեկավարման ստեղնաշար/		հատ	2	
4	Պահուստային սնուցման աղբյուր 12Վ, 3Ա	РИП -12	հատ	4	
5	Մարտկոց	DTM 1207	հատ	4	
6	Երկլարանի գծի վերահսկիչ	C2000-KDL	հատ	2	
7	Հասցեային ռելեային մոդուլ	C2000-KPB	հատ	2	
8	Հասցեային ռելեային մոդուլ	C2000-SP1	հատ	1	
9	Ծխի հասցեային ազդարար	IPR-212-45	հատ	120	
10	Ջերմային հասցեային ազդարար	C2000-ИП	հատ	3	
11	Ձեռքի ղեկավարմամբ հասցեային ազդասարք	IPR-513-3AM	հատ	12	
12	Լույսաձայնային ազդարար /ներքին կիռարման/	OPOP 124-7	հատ	14	
13	Հրակային մալուխ պղնձե ջիղերով, հատվածքը 1x2x0.8մմ	1xKCBB нг LS 1*2*0.8	մ	1050	
14	Հրակային մալուխ պղնձե ջիղերով, հատվածքը 4x0.5մմ	КПСВВ нг LS	մ	60	
15	Սնուցման մալուխ պղնձե ջիղերով, հատվածքը 3x2,5մմ	ВВГнг-LS	մ	20	
16	Մալուխ	UTP CAT 5e	մ	30	
17	Պոլիէթիլենային այրմանը չնպաստող էլեկտրատեխնիկական գոֆրե խողովակ Φ20մմ		մ	1130	
18	Ճարմանդ մալուխի ամրակապման համար		հատ	2200	
19	Ճյուղավորման տուփ մալուխի ներանցիչով 80x40 IP44		հատ	12	
20	Ակոսների բացում և վերականգնում		մ	150	
21	անցքի բացում Φ-25 մմ		հատ	105	
22	Կրակմարիչ	ՕՊ-4	հատ	16	
23	Ծրագրային ապահովում, կարգաբերում, թողարկում		համակարգ	1	

ՏՆՕՐԵՆ	Հ. ԴԱՎԹՅԱՆ		«ՎԱՆԱՁՈՐԻ ԲԺՇԿԱԿԱՆ ԿԵՆՏՐՈՆ» ՓԲԸ-Ի «ՆԱՐԵԿ» ՄԱՄՆԱՇԵՆՔԻ ԸՆԹԱՑԻԿ ՆՈՐՈԳՄԱՆ ՆԱԽԱԳԻԾ	ՊԱՏՎԵՐ	
Ն. Գ. Ճ.	Ա. ՂՈՒԿԱՍՅԱՆ				
ԳԾԵՑ	Տ. ԴԱՎԹՅԱՆ		ՊԱՏՎԻՐԱՏՈՒ՝«ՎԱՆԱՁՈՐԻ ԲԺՇԿԱԿԱՆ ԿԵՆՏՐՈՆ»ՓԲԸ	ԹԵՐԹ	ԹԵՐԹԵՐ
				ՀԱ -2	
			Հրդեհային ազդանշանում: Մասնագիր	ԷԼԵԿԾԻՆ	

Կառուցվածքային սխեմա

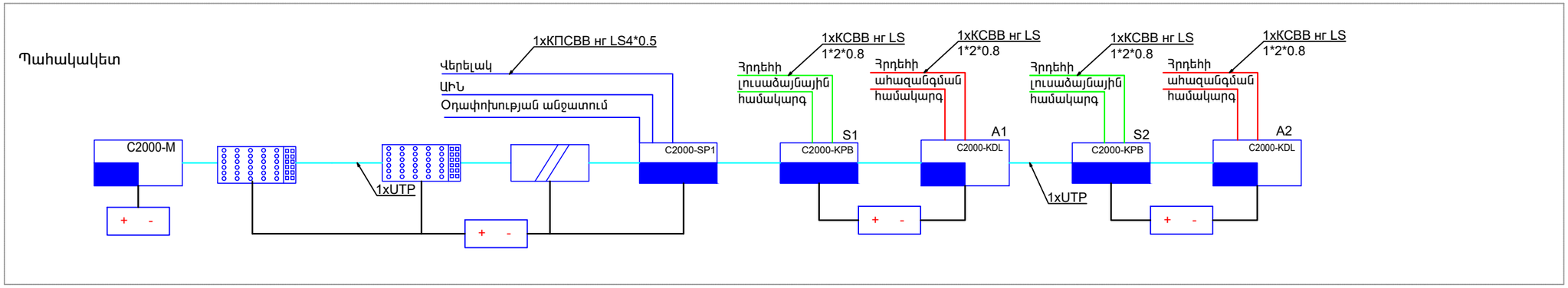

ՊԱՅՄԱՆԱԿԱՆ ՆՇԱՆՆԵՐ

NN	ԱՆՎԱՆՈՒՄԸ	ՆՇԱՆՆԵՐ
001	*Հսկման-ղեկավարման սարք*	C2000-M
002	*Հսկման սարք*	C2000-KDL
003	*Ռելեային սարք*	C2000-KPB
004	*Ռելեային սարք*	C2000-SP1
005	*Ինտերֆեսային ձևափոխիչ սարք*	
006	*Տեղեկատվական վահանակ*	
007	*Անխափան սնուցման սարք*	+ -
008	*Ծխային հայցեային ազդասարք*	
009	*Ջերմային հայցեային ազդասարք*	
010	*Ձեռքի հայցեային ազդասարք*	
011	*Ձայնային ազդարար*	
012	*Մալուխ 1*2*0.8*	
013	*Մալուխ 4*0.75*	
014	*Մալուխ RS485 UTP*	
015	*Մալուխ 3*2.5*	
016	*Կրակմարիչ*	

ՏՆՕՐԵՆ	Հ. ԴԱՎԹՅԱՆ		«ՎԱՆԱՁՈՐԻ ԲԺՇԿԱԿԱՆ ԿԵՆՏՐՈՆ» ՓԲԸ-Ի «ՆԱՐԵԿ» ՄԱՄՆԱՇԵՆՔԻ ԸՆԹԱՑԻԿ ՆՈՐՈԳՄԱՆ ՆԱԽԱԳԻԾ	ՊԱՏՎԵՐ	
Ն. Գ. Ճ.	Ա. ՂՈՒԿԱՍՅԱՆ				
ԳՇԵՑ	Տ. ԴԱՎԹՅԱՆ		ԳԱՆՏՎԻՐԱՏՈՒ՝«ՎԱՆԱՁՈՐԻ ԲԺՇԿԱԿԱՆ ԿԵՆՏՐՈՆ»ՓԲԸ	ԹԵՐԹ	ԹԵՐԹԵՐ
				ՀԱ -3	
			Հրդեհային ազդանշանում: Կառուցվածքային սխեմա	ԷԼԵԿՇԻՆ	

ՀՐԴԵՀԻ ՀԱՍՑԵԱՅԻՆ ԱԶԴԱՆՇԱՆԱՅԻՆ ՀԱՄԱԿԱՐԳԻ ԿԱՌՈՒՑՎԱԾՔԱՅԻՆ ՍԽԵՄԱ

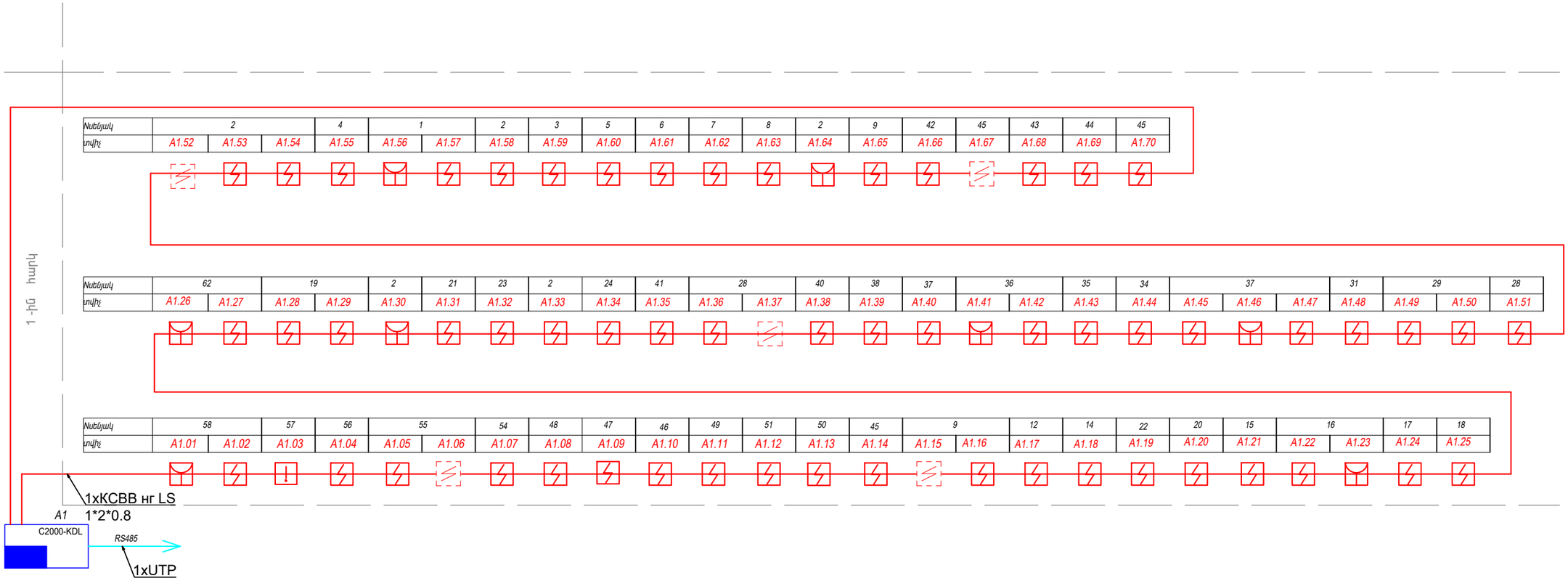

ԼՈՒՍԱԶԱՅՆԱՅԻՆ ՍԱՐՔԱՎՈՐՈՒՄՆԵՐԻ ԿԱՌՈՒՑՎԱԾՔԱՅԻՆ ՍԽԵՄԱ

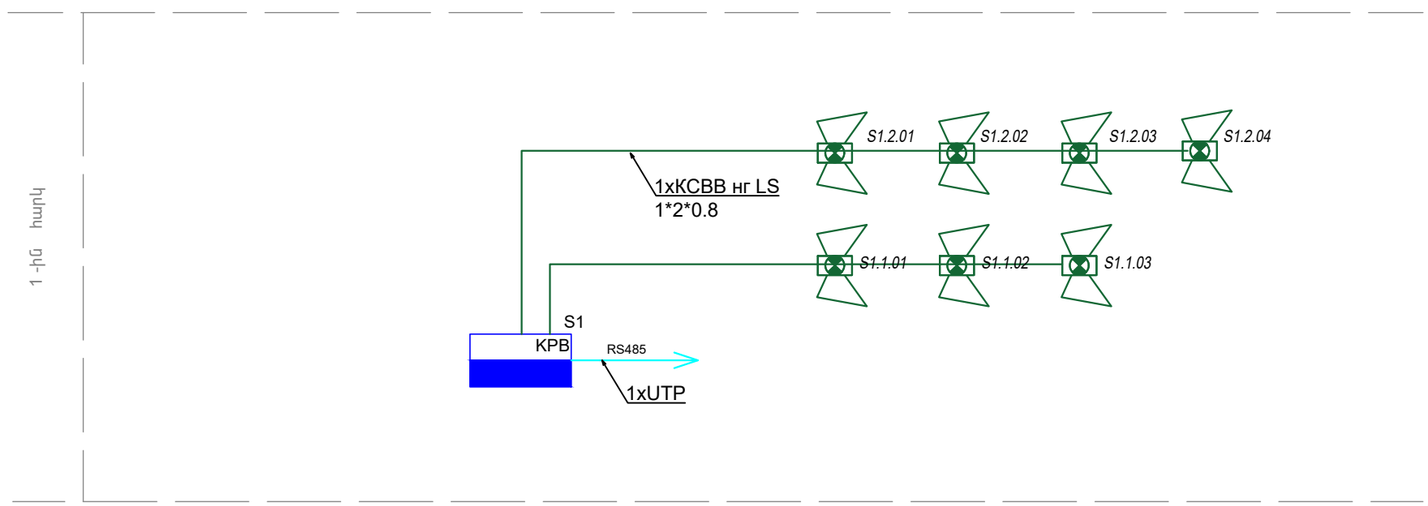

ՏՆՕՐԵՆ	Հ. ԴԱՎԹՅԱՆ		«ՎԱՆԱՁՈՐԻ ԲԺՇԿԱԿԱՆ ԿԵՆՏՐՈՆ» ՓԲԸ-Ի «ՆԱՐԵԿ» ՄԱՄՆԱՇԵՆՔԻ ԸՆԹԱՑԻԿ ՆՈՐՈԳՄԱՆ ՆԱԽԱԳԻԾ	ՊԱՏՎԵՐ	
Ն. Գ. Ճ.	Ա. ՂՈՒԿԱՍՅԱՆ				
ԳՇԵՑ	Տ. ԴԱՎԹՅԱՆ		ԳԼԽԱՎՈՐԱՏՈՒ՝«ՎԱՆԱՁՈՐԻ ԲԺՇԿԱԿԱՆ ԿԵՆՏՐՈՆ»ՓԲԸ	ԹԵՐԹ	ԹԵՐԹԵՐ
				ՀԱ -4	
			Հրդեհային ազդանշանում: Կառուցվածքային սխեմաներ	ԷԼԵԿԾԻՆ	

Հրդեհային ազդանշանում:
1-ին հարկի **մալուխների հատակագիծ**

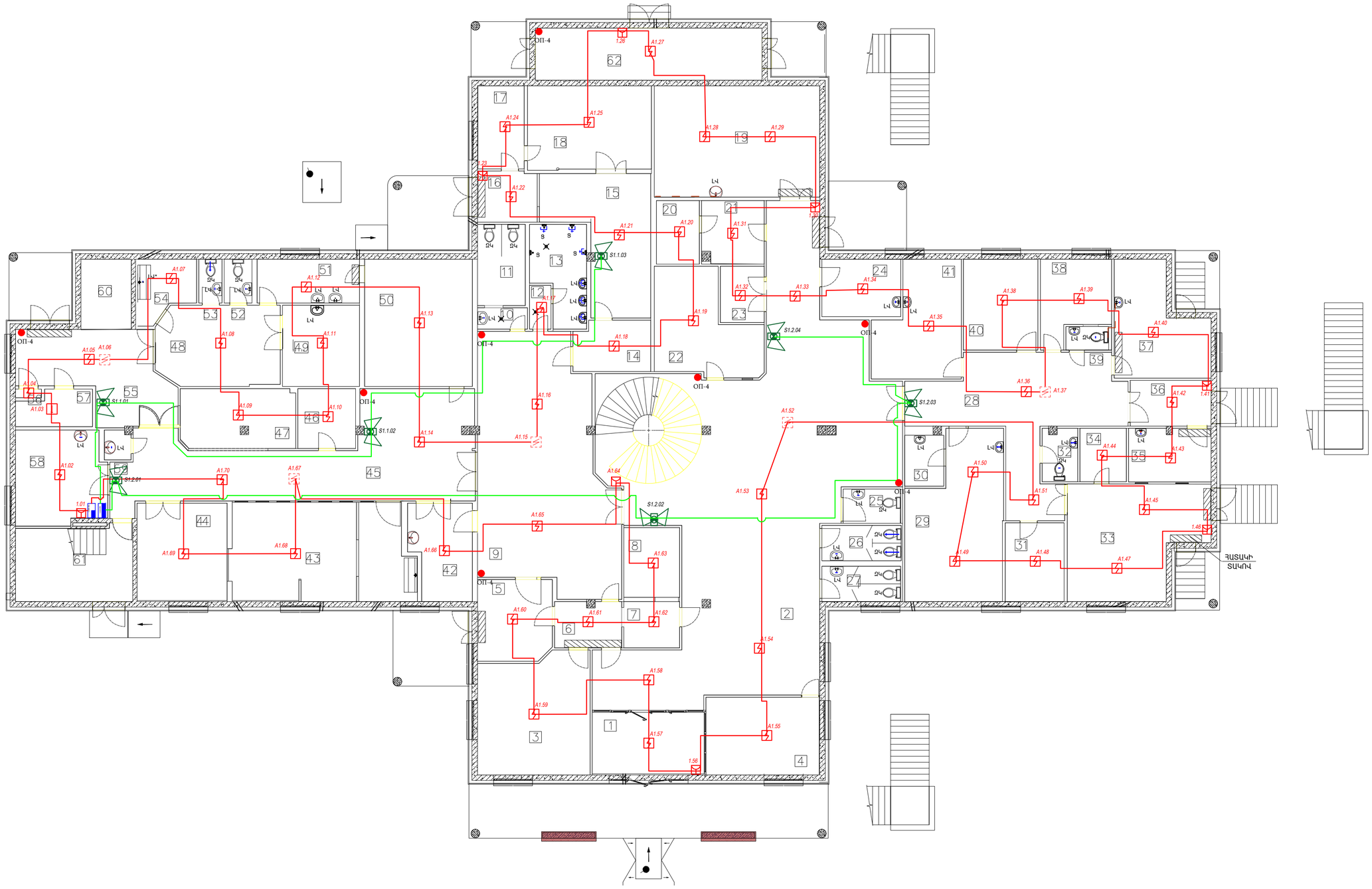

ՏՆՕՐԵՆ	Հ. ԴԱՎԹՅԱՆ		«ՎԱՆԱՁՈՐԻ ԲԺՇԿԱԿԱՆ ԿԵՆՏՐՈՆ» ՓԲԸ-Ի «ՆԱՐԵԿ» ՄԱՆԱԾԵՆՔԻ ԸՆԹԱՑԻԿ ՆՈՐՈԳՄԱՆ ՆԱԽԱԳԻԾ	ՊԱՏՎԵՐ	
Ն. Գ. Ճ.	Ա. ՊՈՒԿԱՍՅԱՆ				
ԳԾԵՑ	Տ. ԴԱՎԹՅԱՆ		ՊԱՏՎԻՐԱՏՈՒ՝ «ՎԱՆԱՁՈՐԻ ԲԺՇԿԱԿԱՆ ԿԵՆՏՐՈՆ» ՓԲԸ	ԹԵՐԹ	ԹԵՐԹԵՐ
				ՀԱ -5	
			Հրդեհային ազդանշանում: **1**-ին հարկի **մալուխների հատակագիծ**	ԷԼԵԿՇԻՆ	

ՀՐԴԵՀԻ ՀԱՍՑԵԱՅԻՆ ԱԶԴԱՆՇԱՆԱՅԻՆ ՀԱՄԱԿԱՐԳԻ ԿԱՌՈՒՑՎԱԾՔԱՅԻՆ ՍԽԵՄԱ

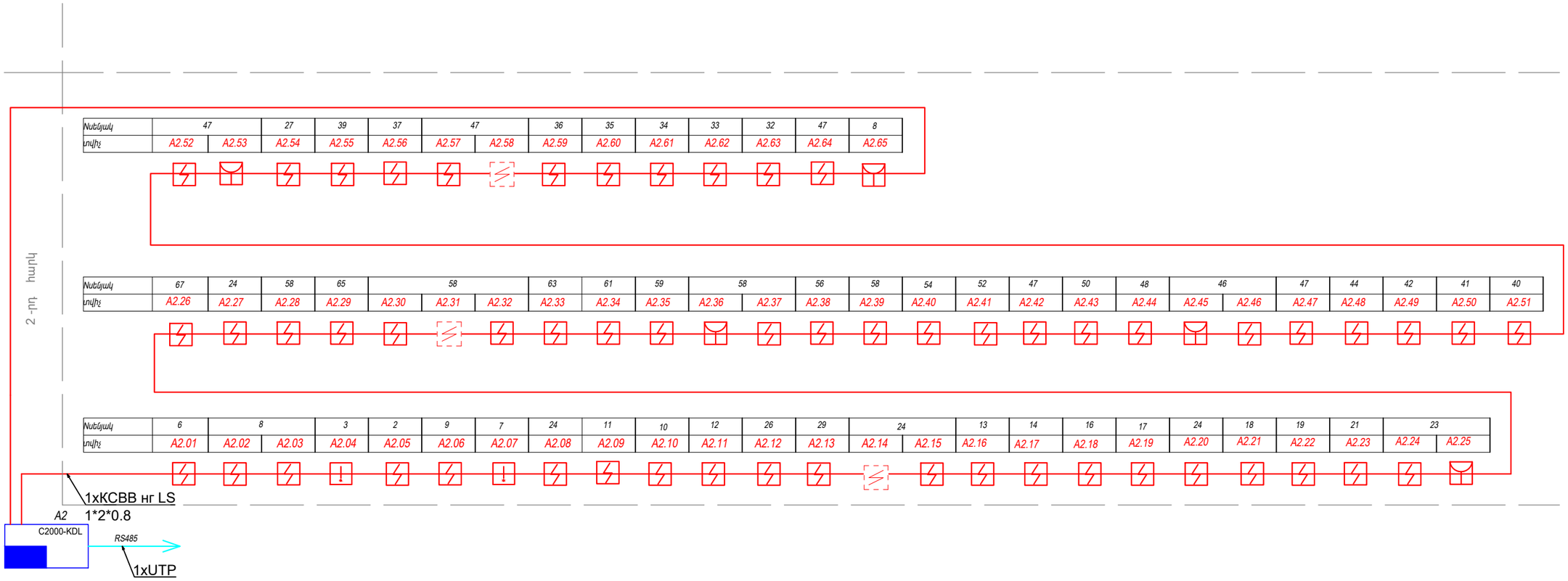

ԼՈՒՍԱԶԱՅՆԱՅԻՆ ՍԱՐՔԱՎՈՐՈՒՄՆԵՐԻ ԿԱՌՈՒՑՎԱԾՔԱՅԻՆ ՍԽԵՄԱ

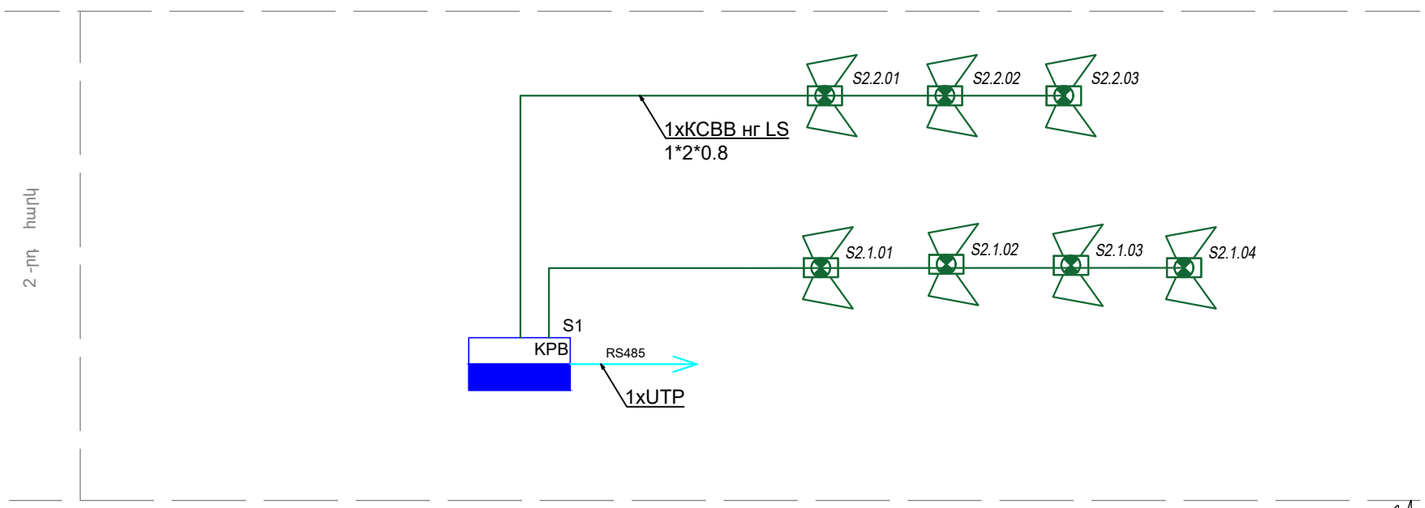

ՏՆՕՐԵՆ	Հ. ԴԱՎԹՅԱՆ		«ՎԱՆԱՁՈՐԻ ԲԺՇԿԱԿԱՆ ԿԵՆՏՐՈՆ» ՓԲԸ-Ի «ՆԱՐԵԿ» ՄԱՄՆԱՇԵՆՔԻ ԸՆԹԱՑԻԿ ՆՈՐՈԳՄԱՆ ՆԱԽԱԳԻԾ	ՊԱՏՎԵՐ
Ն. Գ. Ճ.	Ա. ՂՈՒԿԱՍՅԱՆ			
ԳԵՑ	Տ. ԴԱՎԹՅԱՆ		ԱՆՏՎԻՐԱՏՈՒ՝«ՎԱՆԱՁՈՐԻ ԲԺՇԿԱԿԱՆ ԿԵՆՏՐՈՆ»ՓԲԸ	ԹԵՐԹ / ԹԵՐԹԵՐ
				ՀԱ - 6
			Հրդեհային ազդանշանում: Կառուցվածքային սխեմաներ	ԷԼԵԿՇԻՆ

Հրդեհային ազդանշանում:
2-րդ հարկի մ**ալուխների հատակագիծ**

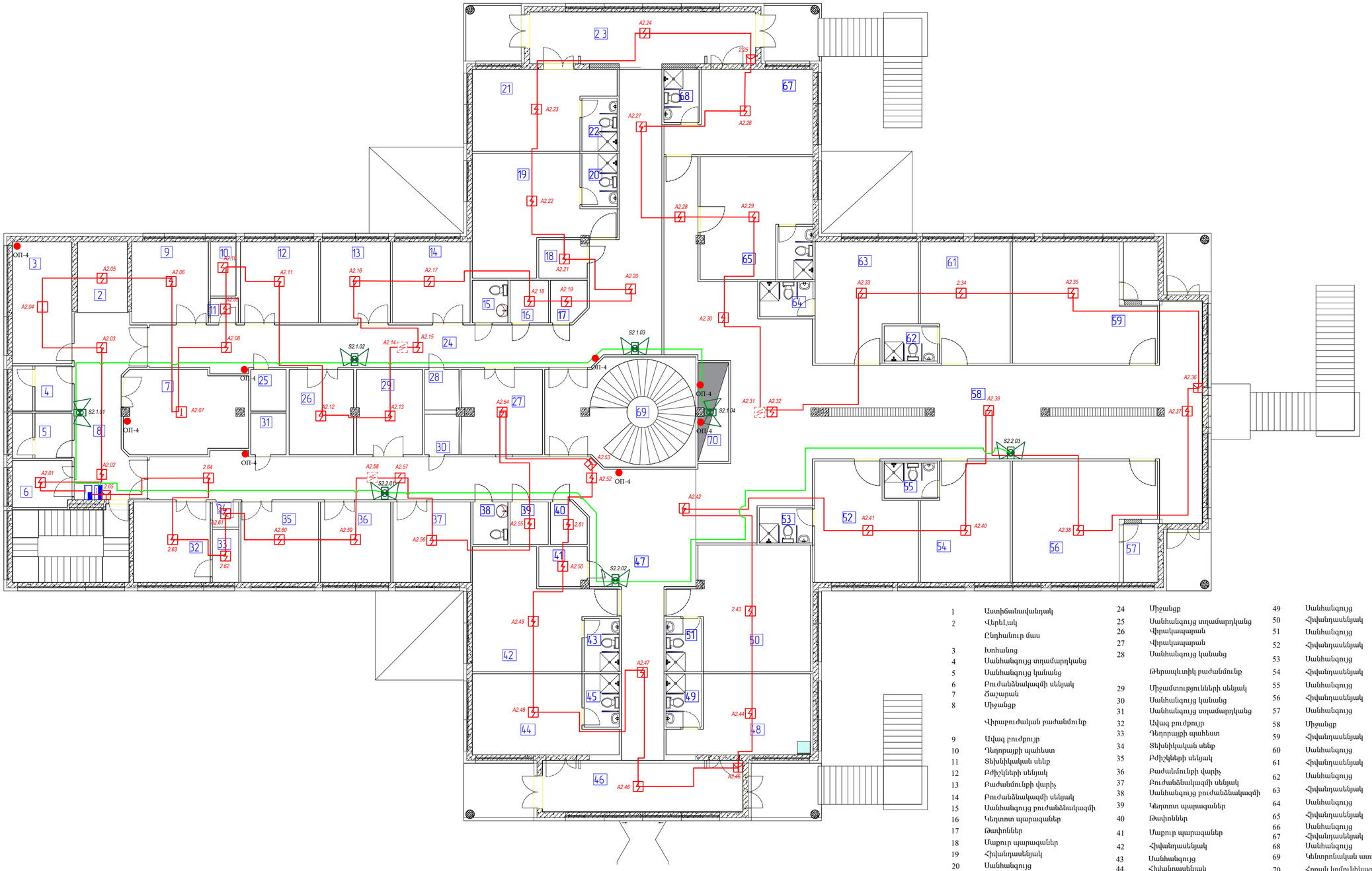

1	Աստիճանավանդակ	24	Միջանցք	49	Սանհանգույց
2	Վերելակ	25	Սանհանգույց տղամարդկանց	50	Հիվանդասենյակ
	Ընդհանուր մաս	26	Վիրակապարան	51	Սանհանգույց
3	Խոհանոց	27	Վիրակապարան	52	Հիվանդասենյակ
4	Սանհանգույց տղամարդկանց	28	Սանհանգույց կանանց	53	Սանհանգույց
5	Սանհանգույց կանանց		Թերապևտիկ բաժանմունք	54	Հիվանդասենյակ
6	Բուժանձնակազմի սենյակ	29	Միջամտությունների սենյակ	55	Սանհանգույց
7	Ճաշարան	30	Սանհանգույց կանանց	56	Հիվանդասենյակ
8	Միջանցք	31	Սանհանգույց տղամարդկանց	57	Սանհանգույց
	Վիրաբուժական բաժանմունք	32	Ավագ բուժքույր	58	Միջանցք
9	Ավագ բուժքույր	33	Դեղորայքի պահեստ	59	Հիվանդասենյակ
10	Դեղորայքի պահեստ	34	Տեխնիկական սենք	60	Սանհանգույց
11	Տեխնիկական սենք	35	Բժիշկների սենյակ	61	Հիվանդասենյակ
12	Բժիշկների սենյակ	36	Բաժանմունքի վարիչ	62	Սանհանգույց
13	Բաժանմունքի վարիչ	37	Բուժանձնակազմի սենյակ	63	Հիվանդասենյակ
14	Բուժանձնակազմի սենյակ	38	Սանհանգույց բուժանձնակազմի	64	Սանհանգույց
15	Սանհանգույց բուժանձնակազմի	39	Կեղտոտ պարագաներ	65	Հիվանդասենյակ
16	Կեղտոտ պարագաներ	40	Թափոններ	66	Սանհանգույց
17	Թափոններ	41	Մաքուր պարագաներ	67	Հիվանդասենյակ
18	Մաքուր պարագաներ	42	Հիվանդասենյակ	68	Սանհանգույց
19	Հիվանդասենյակ	43	Սանհանգույց	69	Կենտրոնական աստիճաններ
20	Սանհանգույց	44	Հիվանդասենյակ	70	Հորան կոմունիկացիաների
21	Հիվանդասենյակ	45	Սանհանգույց		
22	Սանհանգույց	46	Միջանցք		
23	Միջանցք	47	Միջանցք		
		48	Հիվանդասենյակ		

ՏՆՕՐԵՆ	Հ. ԴԱՎԹՅԱՆ		«ՎԱՆԱՁՈՐԻ ԲԺՇԿԱԿԱՆ ԿԵՆՏՐՈՆ» ՓԲԸ-Ի «ՆԱՐԵԿ» ՄԱՄՆԱՀԵՏՆԱԲԻ ԸՆԹԱՑԻԿ ՆՈՐՈԳՄԱՆ ՆԱԽԱԳԻԾ	ՊԱՏՎԵՐ	
Ն. Գ. Ճ.	Ա. ՂՈՒԿԱՍՅԱՆ				
ԳՇԵՑ	Տ. ԴԱՎԹՅԱՆ		ՊԱՏՎԻՐԱՏՈՒ՝ «ՎԱՆԱՁՈՐԻ ԲԺՇԿԱԿԱՆ ԿԵՆՏՐՈՆ» ՓԲԸ	ԹԵՐԹ	ԹԵՐԹԵՐ
				ՀԱ - 7	
			Հրդեհային ազդանշանում: **2**-րդ հարկի մ**ալուխների հատակագիծ**	ԷԼԵԿՇԻԼ	

Ծխի կամ ջերմային ազդասարքի
տեղադրումը հիմնական առաստաղին

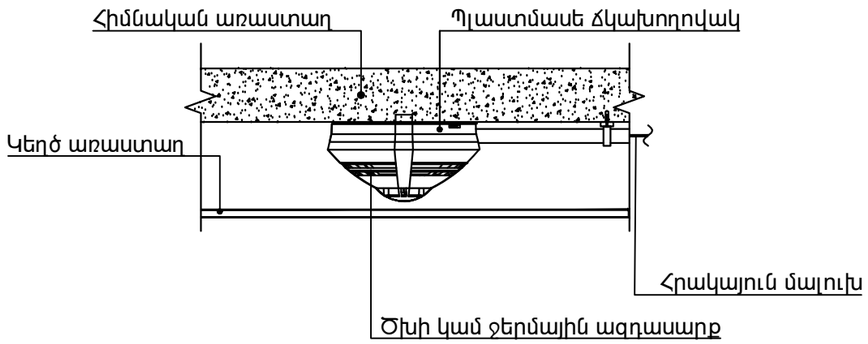

Ծխի կամ ջերմային ազդասարքի
տեղադրումը կեղծ առաստաղին

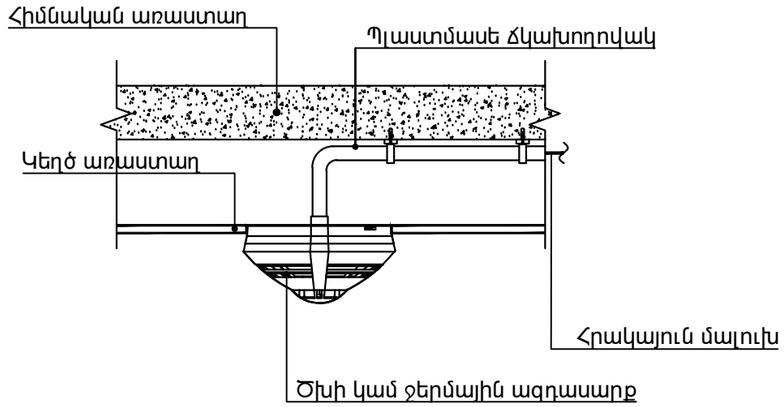

Ձեռքի ղեկավարմամբ հասցեային
ազդասարքի տեղադրման օրինակ

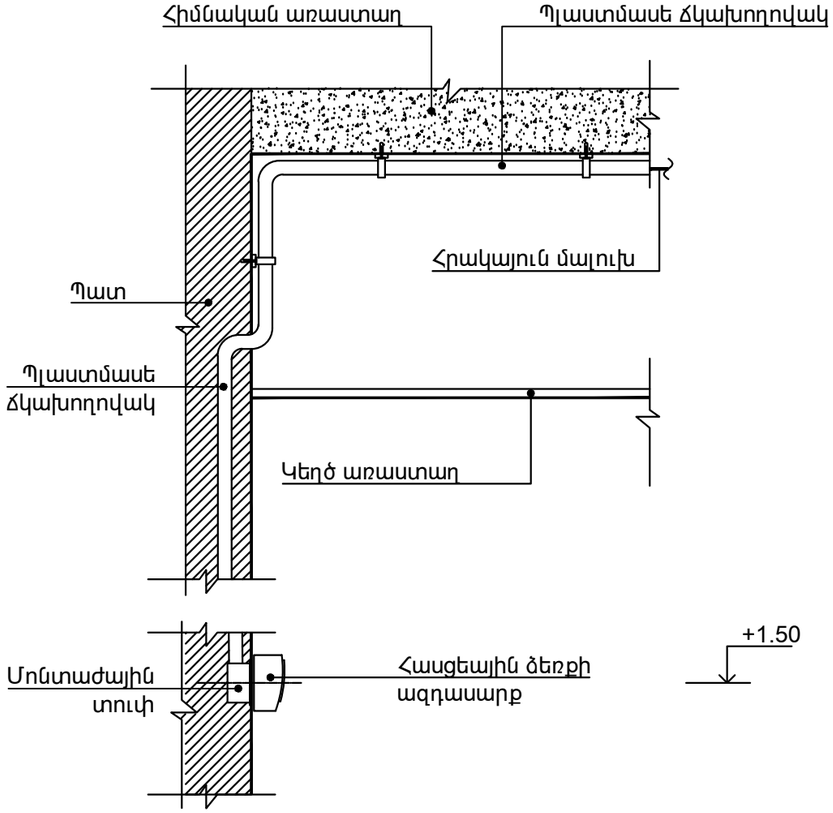

ՏՆՕՐԵՆ	Հ. ԴԱՎԹՅԱՆ		«ՎԱՆԱՁՈՐԻ ԲԺՇԿԱԿԱՆ ԿԵՆՏՐՈՆ» ՓԲԸ-Ի «ՆԱՐԵԿ» ՄԱՄՆԱՇԵՆՔԻ ԸՆԹԱՑԻԿ ՆՈՐՈԳՄԱՆ ՆԱԽԱԳԻԾ	ՊԱՏՎԵՐ	
Ն. Գ. Ճ.	Ա. ՂՈՒԿԱՍՅԱՆ				
ԳՇԵՑ	Տ. ԴԱՎԹՅԱՆ		ԱՆՏՎԻՐԱՏՈՒ՝«ՎԱՆԱՁՈՐԻ ԲԺՇԿԱԿԱՆ ԿԵՆՏՐՈՆ»ՓԲԸ	ԹԵՐԹ	ԹԵՐԹԵՐ
				ՀԱ - 8	
			Սարքավորումների տեղադրման օրինակներ	ԷԼԵԿՇԻՆ	

ՀԻՄՆԱԿԱՆ ՑԼՑ ԼՐԱԿԱԶՄԻ ԱՇԽԱՏԱՆՔԱՅԻՆ ԳԾԱԳՐԵՐԻ ԱՄՓՈՓԱԳԻՐ

ԹԵՐԹ	Ա Ն Վ Ա Ն Ո Ւ Մ	Ծ Ա Ն Ո Թ Ո Ւ Թ Յ Ո Ւ Ն
1	ԲԱՑԱՏՐԱԳԻՐ, ՍԱՐՔԱՎՈՐՈՒՄՆԵՐԻ ՄԱՄՆԱԳԻՐ	
2	ՍԱՐՔԱՎՈՐՈՒՄՆԵՐԻ ՄԻԱՑՄԱՆ ՍԽԵՄԱ	
3	ԲՈՒԺԱՆՋՆԱԿԱԶՄԻ ԿԱՆՉԻ ՍԱՐՔԱՎՈՐՈՒՄՆԵՐԻ ՏԵՂԱԿԱՅՈՒՄԸ 1-ԻՆ ՀԱՐԿԻ ՀԱՏԱԿԱԳԾՈՒՄ	
4	ԲՈՒԺԱՆՋՆԱԿԱԶՄԻ ԿԱՆՉԻ ՍԱՐՔԱՎՈՐՈՒՄՆԵՐԻ ՏԵՂԱԿԱՅՈՒՄԸ 2-ՐԴ ՀԱՐԿԻ ՀԱՏԱԿԱԳԾՈՒՄ	

NN	ԱՆՎԱՆՈՒՄԸ	ՄԱԿՆԻՇ	ՉԱՓՄԱՆ ՄԻԱՎՈՐ	ՔԱՆԱԿ	ԾԱՆՈԹՈՒ-ԹՅՈՒՆ
1	2	3	4	5	6
1	Բուժքրոջ վահանակ	Ринг-ПМ	հատ	3	
2	Մնուցման բլոկ	DR-60-12	հատ	3	
3	Հիվանդասենյակի վերահսկիչ	Ринг-ПК	հատ	13	
4	Միջանցքի լույսային ազդանշան	Ринг-КЛ	հատ	13	
5	Ստանդարտ կանչի կոճակ	Ринг-КВ	հատ	44	
6	Ներկայանալու/վերագործարկման կոճակ	Ринг-КПС	հատ	13	
7	W59 շրջանակ x1	КД-1-18	հատ	44	
8	W59 տուփ անցումային	КП-151-18	հատ	35	
9	Տուփ անջատիչի տեղադրման		հատ	44	
10	Փորակ անջատիչի և անցումային տուփի տեղադրման		հատ	79	
11	DIN ձող 4 մոդուլի համար		հատ	13	
12	Մալուխ	UTP -Cat 5e	մ	650	
13	Պոլիէթիլենային այրմանը չնպաստող էլեկտրատեխնիկական գոֆրե խողովակ Φ16մմ		մ	650	
14	Ճարմանդ մալուխի ամրակապման համար		հատ	1300	
15	անցքի բացում Φ-20 մմ		հատ	20	
16	Ծրագրային ապահովում, կարգաբերում, թողարկում		համակարգ	3	

ԲԱՑԱՏՐԱԳԻՐ

Կառույցի բուժանձնակազմի կանչի ազդանշանային համակարգի նախագծային փաստաթղթերի մշակման աշխատանքները կատարվել են Պատվիրատուի կողմից ներկայացված ճարտարապետական հատակագծերի և նախագծային առաջադրանքի համաձայն: Նախագիծը կազմված է ՀՀ գործող նորմատիվային փաստաթղթերի դրույթների համաձայն: Համակարգի հսկումն ու ղեկավարումն իրականացվում է Ринг-ПМ բուժքրոջ ղեկավարման վահանակի միջոցով: Ղեկավարման վահանակը 1-ին հարկում տեղադրված է անձնակազմի սենյակում առաջին հարկի թ.58 սենյակում, հնարավոր է վահանակի տեղափոխումը այլ տարածք, նախապես համաձայնեցնելով պատվիրատուի հետ, 2-րդ հարկում տեղադրված է բուժանձնակազմի թ.14 և թ.37 սենյակներում, ղեկավարման վահանակը տեղադրված է բուժքրոջ սեղանի վրա կամ սեղանի մոտ՝ պատին :

Բոլոր հիվանդասենյակների արտաքին կամ ներքին պատին տեղադրված են Ринг-ПК հիվանդասենյակի վերահսկիչներ (ամրացվում են DIN ձողով) որոնք հաջորդաբար միացված են բուժքրոջ վահանակին: Հիվանդասենյակի վերահսկիչներին միացված են ստանդարտ կանչի կոճակները, որոնք գտվում են հիվանդի հասանելության տարածքում, ներկայանալու/վերագործարկման կոճակը, և միջանցքի լույսը: Հիվանդը սեղմում է ստանդարտ կանչի կոճակը, որից ազդանշանը հաղորդվում է բուժքրոջ վահանին, ակտիվանում է նաև միջանցքի լույսը: Բուժքույրը ներկայանում է հիվանդասենյակ և սեղմում է ներկայանալու/վերագործարկման կոճակը 2 անգամ՝ 1-ը ներկայանալիս և 2-ը՝ հեռանալիս ապաակտիվացնելով այն:

Բոլոր հիվանդասենյակի վերահսկիչներ ունեն իրենց համապատասխան հասցեները, ազդանշանի դեպքում համակարգի գլխավոր վահանակի վրա պատկերվում է թե որ հսկվող սենքից է կատարվել ազդանշանը: :

Մալուխները տեղակայել առաստաղների վրա գտնվող լուսավորիչներից և բարձր լարման հոսանքագծերից նվազագույնը 0,5մ: Համակարգի մալուխները տեղակայել ՊՎՔ խողովակների մեջ: Համակարգերի սարքավորումների էլեկտրասնուցման համար օգտագործվել է անխափան սնուցման աղբյուր :

Տարածքների, հատակագծերի, սենյակների նշանակության և հարակից ինժեներական համակարգերի ելակետային տվյալների փոփոխությունների դեպքում սույն նախագիծը ենթակա է վերամշակման:

ՏՆՕՐԵՆ	Հ. ԴԱՎԹՅԱՆ		«ՎԱՆԱՁՈՐԻ ԲԺՇԿԱԿԱՆ ԿԵՆՏՐՈՆ» ՓԲԸ-Ի «ՆԱՐԵԿ» ՄԱՄՆԱՇԵՆՔԻ ԸՆԹԱՑԻԿ ՆՈՐՈԳՄԱՆ ՆԱԽԱԳԻԾ	ՊԱՏՎԵՐ
Ն. Գ. Ճ.	Ա. ՂՈՒԿԱՍՅԱՆ			
ԳԾԵՑ	Տ. ԴԱՎԹՅԱՆ		ՊԱՏՎԻՐԱՏՈՒ՝«ՎԱՆԱՁՈՐԻ ԲԺՇԿԱԿԱՆ ԿԵՆՏՐՈՆ»ՓԲԸ	ԹԵՐԹ 1 / ԹԵՐԹԵՐ
			ԲԱՑԱՏՐԱԳԻՐ, ՍԱՐՔԱՎՈՐՈՒՄՆԵՐԻ ՄԱՄՆԱԳԻՐ	ԷԼԵԿՇԻՆ

ՍԱՐՔԱՎՈՐՈՒՄՆԵՐԻ ՄԻԱՑՄԱՆ ՍԽԵՄԱ

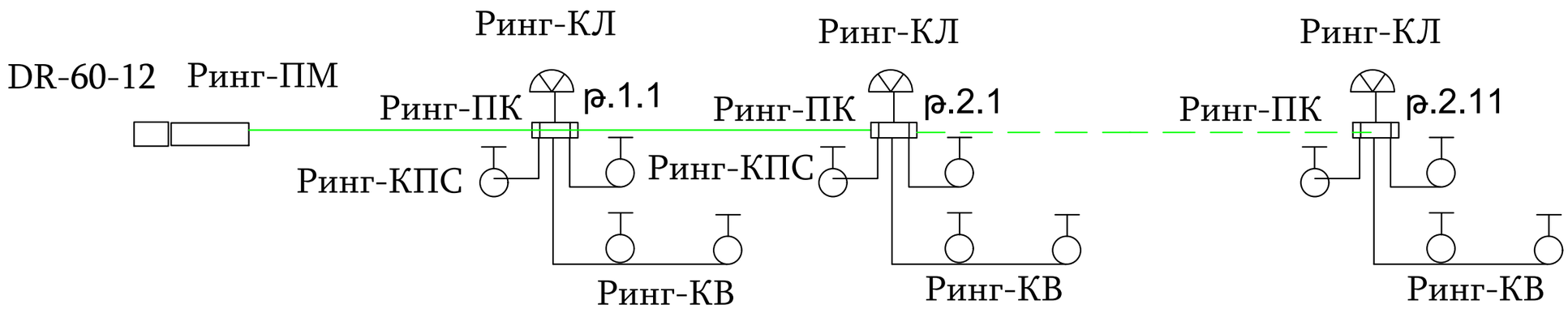

ՊԱՅՄԱՆԱԿԱՆ ՆՇԱՆՆԵՐ

Բուժքրոջ վահանակ	Ринг-ПМ	
Սնուցման բլոկ	DR-60-12	
Հիվանդասենյակի վերահսկիչ	Ринг-ПК	
Միջանցքի լույս	Ринг-КЛ	
Ստանդարտ կանչի կոճակ	Ринг-КВ	
Ներկայանալու/ վերագործարկման կոճակ	Ринг-КПС	
Մալուխ	UTP -Cat 5e	

ՏՆՕՐԵՆ	Հ. ԴԱՎԹՅԱՆ		«ՎԱՆԱՁՈՐԻ ԲԺՇԿԱԿԱՆ ԿԵՆՏՐՈՆ» ՓԲԸ-Ի «ՆԱՐԵԿ» ՄԱՄՆԱՇԵՆՔԻ ԸՆԹԱՑԻԿ ՆՈՐՈԳՄԱՆ ՆԱԽԱԳԻԾ	ՊԱՏՎԵՐ	
Ն. Գ. Ճ.	Ա. ՂՈՒԿԱՍՅԱՆ				
ԳՇԵՑ	Տ. ԴԱՎԹՅԱՆ		ՊԱՏՎԻՐԱՏՈՒ՝«ՎԱՆԱՁՈՐԻ ԲԺՇԿԱԿԱՆ ԿԵՆՏՐՈՆ»ՓԲԸ	ԹԵՐԹ	ԹԵՐԹԵՐ
				2	
			ՍԱՐՔԱՎՈՐՈՒՄՆԵՐԻ ՄԻԱՑՄԱՆ ՍԽԵՄԱ	ԷԼԵԿՇԻՆ	

ԲՈՒԺԱՆՁՆԱԿԱԶՄԻ ԿԱՆՉԻ ՍԱՐՔԱՎՈՐՈՒՄՆԵՐԻ ՏԵՂԱԿԱՅՈՒՄԸ 1-ԻՆ ՀԱՐԿԻ ՀԱՏԱԿԱԳԾՈՒՄ

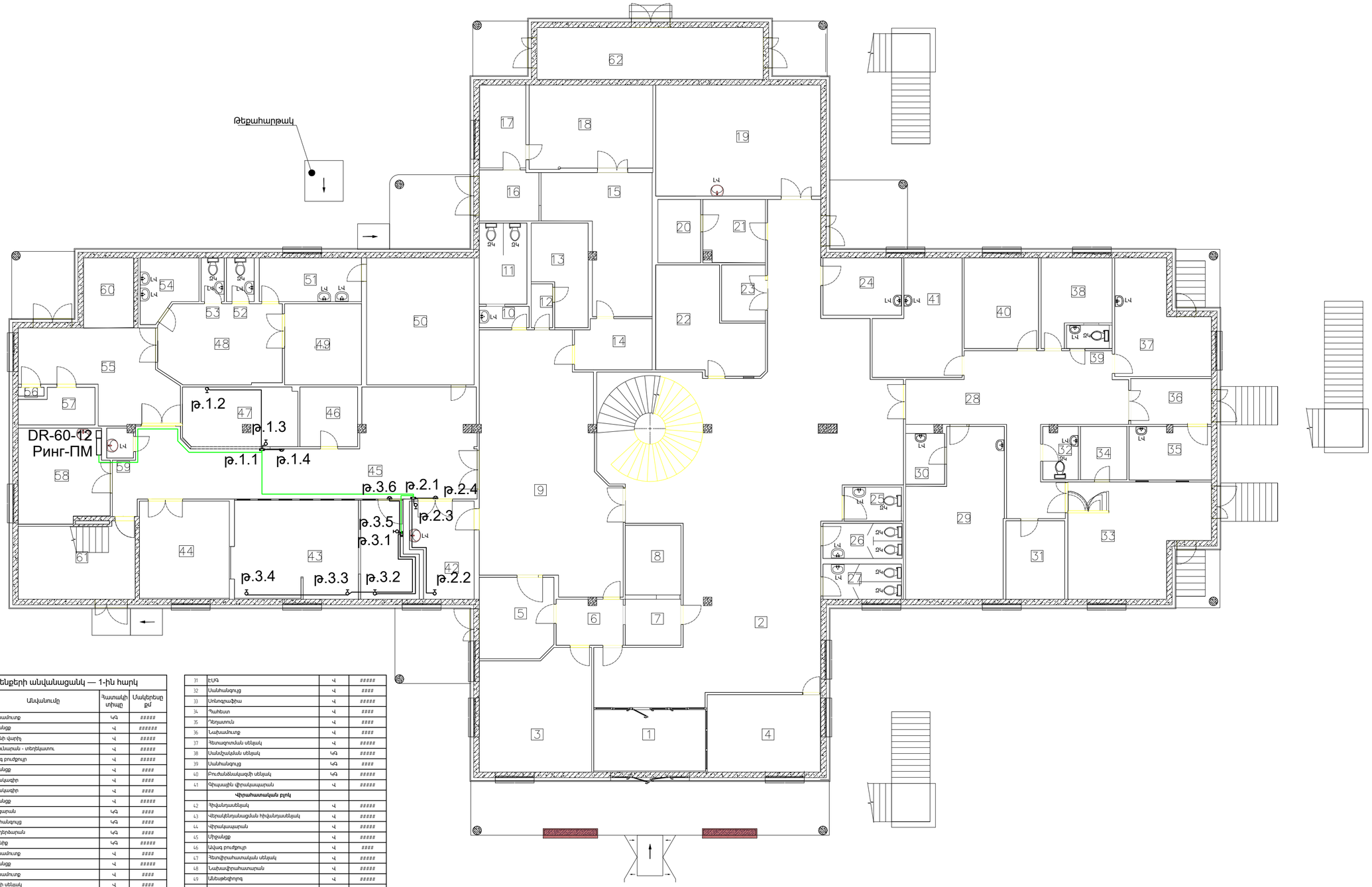

Սենքերի անվանացանկ — 1-ին հարկ

№№	Անվանումը	Հատակի տիպը	Սակերեսը քմ
1	Նախասրահ	ԿԳ	#####
2	Միջանցք	Վ	######
3	Բաժնի վարիչ	Վ	#####
4	Ընդունարան - տեղեկատու	Վ	#####
5	Ավագ բուժքույր	Վ	#####
6	Միջանցք	Վ	####
7	Վիճակագիր	Վ	####
8	Վիճակագիր	Վ	####
9	Միջանցք	Վ	#####
10	Լվացարան	ԿԳ	####
11	Սանհանգույց	ԿԳ	####
12	Հանդերձարան	ԿԳ	####
13	Բաղնիք	ԿԳ	#####
14	Նախասրահ	Վ	####
15	Միջանցք	Վ	#####
16	Նախասրահ	Վ	####
17	Բժշկի սենյակ	Վ	####
18	ԿՏ	Վ	#####
19	Ռենտգեն	Վ	#####
20	Դահլիճ	Վ	####
21	Տեխնիկական սենյակ	Վ	####
22	Տնտեսական պարագաներ	Վ	####
23	Բժշկական անձնակազմ	Վ	#####
24	Բժիշկ - ռադիոլոգ	Վ	####
25	Սանհանգույց սակավաշարժ խմբի մարդկանց համար	ԿԳ	####
26	Սանհանգույց տղամարդկանց	ԿԳ	####
27	Սանհանգույց կանանց	ԿԳ	####
28	Միջանցք	Վ	#####
29	Ուլտրաձայնային հետազոտման սենյակ	Վ	#####
30	Լվացարան	Վ	####
31	ԷՍԳ	Վ	#####
32	Սանհանգույց	Վ	####
33	Սոնոգրաֆիա	Վ	#####
34	Դահլիճ	Վ	####
35	Ղեղաստուն	Վ	####
36	Նախասրահ	Վ	####
37	Հետազոտման սենյակ	Վ	#####
38	Սանշկափան սենյակ	ԿԳ	#####
39	Սանհանգույց	ԿԳ	####
40	Բուժանձնակազմի սենյակ	ԿԳ	#####
41	Գիպսային փիրակապարան	Վ	#####
	Վիրահատական բլոկ		
42	Հիվանդասենյակ	Վ	#####
43	Վերակենդանացման հիվանդասենյակ	Վ	#####
44	Վիրակապարան	Վ	#####
45	Միջանցք	Վ	#####
46	Ավագ բուժքույր	Վ	####
47	Հետվիրահատական սենյակ	Վ	#####
48	Նախավիրահատական	Վ	#####
49	Անեսթեզիոլոգ	Վ	#####
50	Վիրահատական	Վ	#####
51	Անձնակազմի հանդերձարան	Վ	####
52	Սանհանգույց	ԿԳ	####
53	Սանհանգույց	ԿԳ	####
54	Սարքավորումների մաքրման և վարակազերծման սենյակ	Վ	####
55	Միջանցք	Վ	#####
56	Էլ. վահանակ	Վ	####
57	Տեղադրման ղեկավարման հանգույց	ԿԳ	####
58	Անձնակազմի սենյակ	Վ	#####
59	Սանհանգույց	Վ	####
60	Վերելակ		####
61	Աստիճանասանդակ	Վ	#####
62	Տեխնիկական սենք	ԿԳ	#####

ՏՆՕՐԵՆ	Հ. ԴԱՎԹՅԱՆ		«ՎԱՆԱՁՈՐԻ ԲԺՇԿԱԿԱՆ ԿԵՆՏՐՈՆ» ՓԲԸ-Ի «ՆԱՐԵԿ» ՍԱՄՆԱՀԵՆՔԻ ԸՆԹԱՑԻԿ ՆՈՐՈԳԱՄԱՆ ՆԱԽԱԳԻԾ	ՊԱՏՎԵՐ	
Ն. Գ. Ճ.	Ա. ՊՈՒԿԱՍՅԱՆ				
ԳԾԵՑ	Տ. ԴԱՎԹՅԱՆ		ՊԱՏՎԻՐԱՏՈՒ՝ «ՎԱՆԱՁՈՐԻ ԲԺՇԿԱԿԱՆ ԿԵՆՏՐՈՆ» ՓԲԸ	ԹԵՐԹ	ԹԵՐԹԵՐ
				3	
			ԲՈՒԺԱՆՁՆԱԿԱԶՄԻ ԿԱՆՉԻ ՍԱՐՔԱՎՈՐՈՒՄՆԵՐԻ ՏԵՂԱԿԱՅՈՒՄԸ 1-ԻՆ ՀԱՐԿԻ ՀԱՏԱԿԱԳԾՈՒՄ	ԷԼԵԿՇԻՆ	

ԲՈՒԺԱՆՁՆԱԿԱԶՄԻ ԿԱՆՉԻ ՍԱՐՔԱՎՈՐՈՒՄՆԵՐԻ ՏԵՂԱԿԱՅՈՒՄԸ 2-ՐԴ ՀԱՐԿԻ ՀԱՏԱԿԱԳԾՈՒՄ

1	Աստիճանավանդակ	24	Միջանցք	49	Սանհանգույց
2	Վերելակ	25	U	50	Հիվանդասենյակ
	Ընդհանուր մաս	26	Վիրակապարան	51	Սանհանգույց
3	Խոհանոց	27	Վիրակապարան	52	Հիվանդասենյակ
4	Սանհանգույց տղամարդկանց	28	Սանհանգույց կանանց	53	Սանհանգույց
5	Սանհանգույց կանանց			54	Հիվանդասենյակ
6	Բուժանձնակազմի սենյակ	29	Մի	55	Սանհանգույց
7	Ճաշարան	30	Սանհանգույց կանանց	56	Հիվանդասենյակ
8	Միջանցք	31	U	57	Սանհանգույց
	Վիրաբուժական բաժանմունք	32	Ավագ բուժքույր	58	Միջանցք
9	Ավագ բուժքույր	33	Դեղորայքի պահեստ	59	Հիվանդասենյակ
10	Դեղորայքի պահեստ	34	Տեխնիկական սենք	60	Սանհանգույց
11	Տեխնիկական սենք	35	Բժիշկների սենյակ	61	Հիվանդասենյակ
12	Բժիշկների սենյակ	36	Բաժանմունքի վարիչ	62	Սանհանգույց
13	Բաժանմունքի վարիչ	37	Բուժանձնակազմի սենյակ	63	Հիվանդասենյակ
14	Բուժանձնակազմի սենյակ	38	U	64	Սանհանգույց
15	Սանհանգույց բուժանձնակազմի	39	Կեղտոտ պարագաներ	65	Հիվանդասենյակ
16	Կեղտոտ պարագաներ	40	Թափոններ	66	Սանհանգույց
17	Թափոններ	41	Մաքուր պարագաներ	67	Հիվանդասենյակ
18	Մաքուր պարագաներ	42	Հիվանդասենյակ	68	Սանհանգույց
19	Հիվանդասենյակ	43	Սանհանգույց	69	Կենտրոնական աստիճաններ
20	Սանհանգույց	44	Հիվանդասենյակ	70	Հորան կոմունիկացիաների
21	Հիվանդասենյակ	45	Սանհանգույց		
22	Սանհանգույց	46	Միջանցք		
23	Միջանցք	47	Միջանցք		
		48	Հիվանդասենյակ		

ՏՆՕՐԵՆ	Հ. ԴԱՎԹՅԱՆ		«ՎԱՆԱՁՈՐԻ ԲԺՇԿԱԿԱՆ ԿԵՆՏՐՈՆ» ՓԲԸ-Ի «ՆԱՐԵԿ» ՄԱՍՆԱՃՅՈՒՂԻ ԸՆԹԱՑԻԿ ՆՈՐՈԳՄԱՆ ՆԱԽԱԳԻԾ	ՊԱՏՎԵՐ	
Ն. Գ. Ճ.	Ա. ՂՈՒԿԱՍՅԱՆ				
ԳԾԵՑ	Տ. ԴԱՎԹՅԱՆ		ՊԱՏՎԻՐԱՏՈՒ՝ «ՎԱՆԱՁՈՐԻ ԲԺՇԿԱԿԱՆ ԿԵՆՏՐՈՆ» ՓԲԸ	ԹԵՐԹ	ԹԵՐԹԵՐ
				4	
			ԲՈՒԺԱՆՁՆԱԿԱԶՄԻ ԿԱՆՉԻ ՍԱՐՔԱՎՈՐՈՒՄՆԵՐԻ ՏԵՂԱԿԱՅՈՒՄԸ 2-ՐԴ ՀԱՐԿԻ ՀԱՏԱԿԱԳԾՈՒՄ	ԷԼԵԿՇԻՆ	